DORN BRACHT

CYO Waschtisch-Wand-Einhandbatterie ohne Ablaufgarnitur - Chrom

CYO

36 861 811



- Ausladung 190 mm
- starrer Auslauf
- rechteckiger luftangereicherter Strahl
- Bohrungsdurchmesser Auslauf 37 mm
- Bohrungsdurchmesser Einhandbatterie 57 mm
- Rosette für Mischer 80 x 80 mm
- Durchfluss max. 4,5 l/min
- bleifrei
- Dieses Produkt leistet einen Beitrag zur Erfüllung der Vorgaben von nachhaltigen Gebäudezertifizierungen, z.B. LEED®, BREEAM®, DGNB

Chrom	36 861 811-00
Platin gebürstet	36 861 811-06
Dark Chrome	36 861 811-19
Messing gebürstet (23kt Gold)	36 861 811-28
Dark Platinum gebürstet	36 861 811-99

Benötigtes Zubehör



UP-Wand-Einhandbatterie - 35 860 970 90
●Min. Einbautiefe 75 mm
●Max. Einbautiefe 95 mm
●Positionierung des Mischers oben, links oder rechts vom Auslauf möglich.

CYO Waschtisch-Wand-Einhandbatterie ohne Ablaufgarnitur - Chrom

CYO

36 861 811

mm [inches]

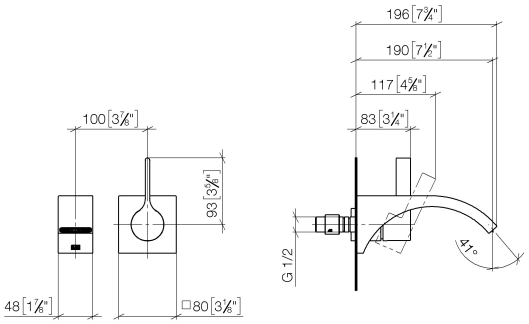

Durchflussdiagramm

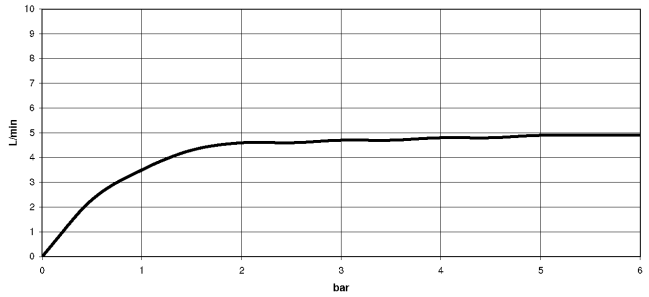

Codes & Standards

10 CFR Appendix S	ASME A112.18.1	cUPC	DIN 4109
EPA WaterSense	ISO 3822	NRCan	NSF372
NSF61	Scottish Water Byelaws	UK Water Supply Regulations	Ü-Zeichen
WaterSense			

CYO Waschtisch-Wand-Einhandbatterie ohne Ablaufgarnitur - Chrom

36 861 811

Zertifikate und Nachhaltigkeit

IAPMO_N-4976	WRAS_2107	IAPMO_6397	LGA_38	IAPMO_4976 (
EPD-DOR-20230287-IBA-DE Umwelt-Produktdeklarat	IAPMO_8834	IAPMO_G-31202		

CYO Waschtisch-Wand-Einhandbatterie ohne Ablaufgarnitur - Chrom

36 861 811

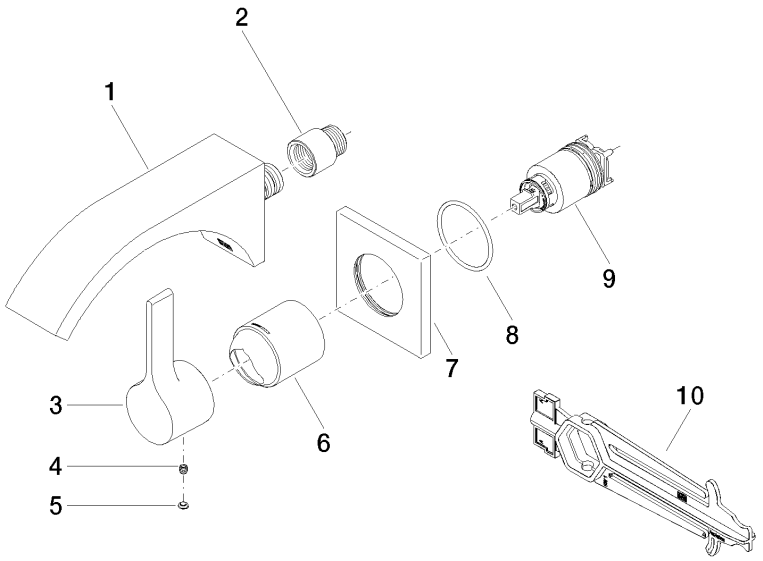

Ersatzteilstückliste

Nr.	Artikelnummer	Benennung	Verbaumenge	Lieferzeit
9	90 15 05 064 01 90	Kartusche	1,00	14
5	90 31 20 087 00-00	Stopfen	1,00	26
7	09 27 78 039-00	Rosette	1,00	26
2	09 24 03 072 10 90	Nippel	1,00	14
6	09 11 02 288-00	Haube	1,00	26
1	13 805 811-00	CYO Waschtisch-Wand-Auslauf ohne Ablaufgarnitur - Chrom	1,00	26
8	90 14 10 049 00 90	Dichtung	1,00	14
4	90 31 11 030 00 90	Stift	1,00	14
10	90 30 09 064 00 90	Schluessel	1,00	14
3	90 20 80 072 00-00	Griff	1,00	26

Modell-, Programm- und technische Änderungen sowie Irrtum vorbehalten.
Mehr Informationen erhalten Sie unter: www.dornbracht.com +49 (0) 2371 8899 900 mail@dornbracht.com