DORN BRACHT

COYA Brausehalter - Chrom

28 050 404 Produktversion ab 01.01.2026



- Rosette 60 x 60 mm

Chrom	28 050 404-00
Platin gebürstet	28 050 404-06
Dark Chrome	28 050 404-19
Messing gebürstet (23kt Gold)	28 050 404-28
Dark Brass gebürstet (PVD)	28 050 404-39
Bronze gebürstet (PVD)	28 050 404-42
Dark Bronze gebürstet (PVD)	28 050 404-43
Champagne gebürstet (22kt Gold)	28 050 404-46
Champagne (22kt Gold)	28 050 404-47
Dark Platinum gebürstet	28 050 404-99

COYA Brausehalter - Chrom

28 050 404 Produktversion ab 01.01.2026

mm [inches]

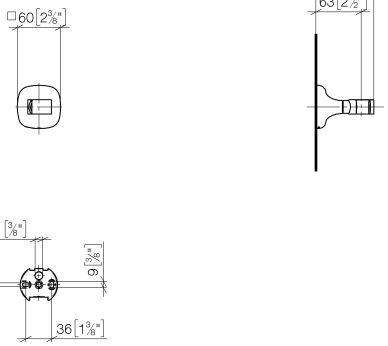

DORN BRACHT

COYA Brausehalter - Chrom

28 050 404 Produktversion ab 01.01.2026

Ersatzteile für die anderen Oberflächenvarianten finden Sie hier: Platin gebürstet

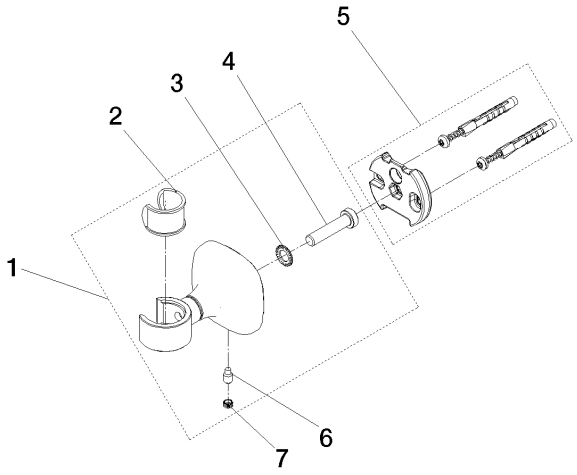

Ersatzteilstückliste

Nr.	Artikelnummer	Benennung	Verbaumenge	Lieferzeit
3	09 30 11 027 90	Scheibe	1,00	14
5	05 17 97 507 00 90	Befestigungssatz	1,00	14
2	90 18 40 035 00 90	Huelse	1,00	14
7	90 31 11 119 00 90	Stopfen	1,00	14
6	04 31 11 140 00 90	Stift	1,00	14
4	09 30 30 056 90	Schraube	1,00	82
1	90 17 20 028 00-00	Halter	1,00	26

Modell-, Programm- und technische Änderungen sowie Irrtum vorbehalten.
Mehr Informationen erhalten Sie unter: www.dornbracht.com +49 (0) 2371 8899 900 mail@dornbracht.com