DORN BRACHT

Zierkappen für Perfecto - Chrom

SERIENNEUTRAL

12 801 970 Produktversion ab 01.10.2023

- 1 Paar

Inklusive Befestigungsschrauben unter Best.-Nr. 12 800 970-FF erhältlich.

Passt zu: IMO, LULU, MADISON, MEM, TARA, CL.1, LISSÉ, VAIA, META, CYO

Chrom	12 801 970-00
Platin gebürstet	12 801 970-06
Platin	12 801 970-08
Messing (23kt Gold)	12 801 970-09
Dark Chrome	12 801 970-19
Light Gold (PVD)	12 801 970-26
Light Gold gebürstet (PVD)	12 801 970-27
Messing gebürstet (23kt Gold)	12 801 970-28
Schwarz matt	12 801 970-33
Gold gebürstet (PVD)	12 801 970-37
Dark Brass gebürstet (PVD)	12 801 970-39
Bronze gebürstet (PVD)	12 801 970-42
Dark Bronze gebürstet (PVD)	12 801 970-43
Champagne gebürstet (22kt Gold)	12 801 970-46
Champagne (22kt Gold)	12 801 970-47
Chrom gebürstet	12 801 970-93
Dark Platinum gebürstet	12 801 970-99

DORN BRACHT

Zierkappen für Perfecto - Chrom

SERIENNEUTRAL

12 801 970 Produktversion ab 01.10.2023

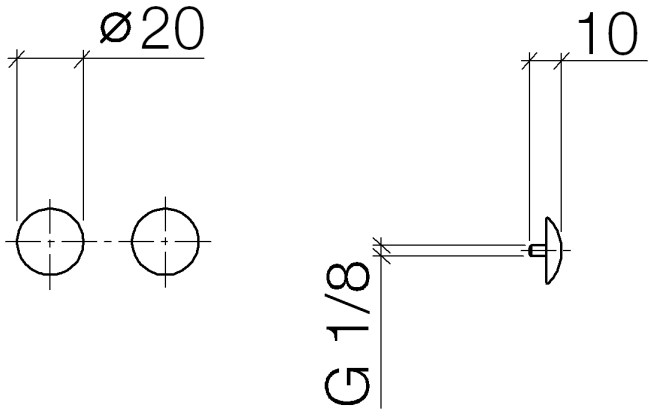

DORN BRACHT

Zierkappen für Perfecto - Chrom

SERIENNEUTRAL

12 801 970 Produktversion ab 01.10.2023

Ersatzteile für die anderen Oberflächenvarianten finden Sie hier: Platin gebürstet



Ersatzteilstückliste

Nr.	Artikelnummer	Benennung	Verbaumenge	Lieferzeit
1	09 30 30 060-00	Schraube	2,00	26