DORN BRACHT

SERIENSPEZIFISCH Regenbrause mit Wandanbindung 300 mm - Chrom

28 675 670 Produktversion ab 01.05.2026



- Regenbrause Ø 300 mm
- Material Regenbrause: Kunststoff
- PURE RAIN, Durchfluss max. 14 l/min (bei 3 Bar)
- Funktion ab: 10 l/min
- mit Leerlauf-Funktion
- mit Antikalk-System

Technische Daten:

- Ausladung 450 mm
- Rosette 65 x 65 mm
- Anschluss 1/2"

Hinweise:

Chrom	28 675 670-00
Dark Chrome	28 675 670-19
Light Gold (PVD)	28 675 670-26
Light Gold gebürstet (PVD)	28 675 670-27
Schwarz matt	28 675 670-33
Gold gebürstet (PVD)	28 675 670-37
Bronze gebürstet (PVD)	28 675 670-42
Chrom gebürstet	28 675 670-93
Dark Platinum gebürstet	28 675 670-99

Empfohlenes Zubehör



UP-Wandwinkel - 35 085 970 90
- Min. Einbautiefe 90 mm
- Max. Einbautiefe 163 mm

Durchflussdiagramm

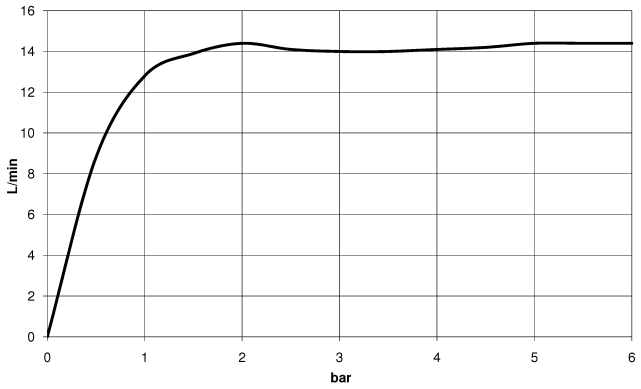

Codes & Standards

DIN 4109	ISO 3822	Scottish Water Byelaws	UK Water Supply Regulations

Ü-Zeichen

Zertifikate und Nachhaltigkeit

LGA_39 WRAS_260902

28 675 670 Produktversion ab 01.05.2026

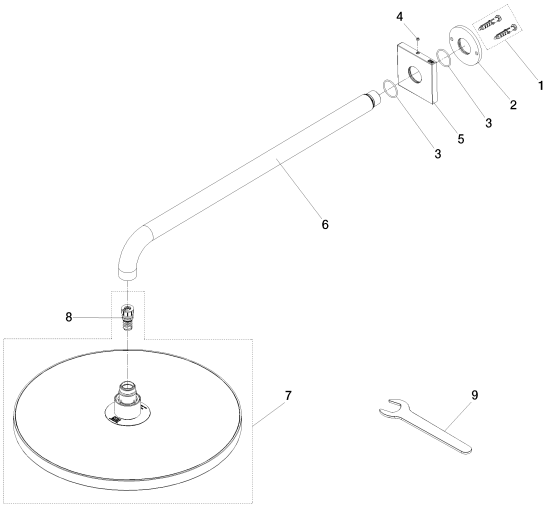

Ersatzteilstückliste

Nr.	Artikelnummer	Benennung	Verbaumenge	Lieferzeit
7	90 12 05 101 00-00	Brause	1,00	26
1	04 30 31 032 00 90	Befestigungssatz	1,00	14
4	90 31 11 038 00 90	Stift	1,00	14
3	09 14 10 150 90	Dichtung	2,00	14
5	09 27 67 015-00	Rosette	1,00	26
2	09 17 20 120 90	Halter	1,00	14
6	90 11 03 070 00-00	Rohr	1,00	26
9	90 30 09 069 00 90	Schluessel	1,00	14
8	90 23 01 114 00 90	Reparaturset	1,00	26