DORN BRACHT

COYA Waschtisch-Einhandbatterie ohne Ablaufgarnitur - Chrom

COYA

33 525 404 Produktversion ab 01.01.2026



- Ausladung 125 mm
- schwenkbar 360°
- runder luftangereicherter Strahl
- Armaturenhöhe 273 mm
- Höhe bis Luftsprudler 201 mm
- Bohrungsdurchmesser 35 mm
- 2x Druckschlauch M 8 x 1 eingeschraubt, dichtheitsgeprüft
- Durchfluss max. 4,5 l/min
- bleifrei
- Dieses Produkt leistet einen Beitrag zur Erfüllung der Vorgaben von nachhaltigen Gebäudezertifizierungen, z.B. LEED®, BREEAM®, DGNB

Chrom	33 525 404-00
Platin gebürstet	33 525 404-06
Dark Chrome	33 525 404-19
Messing gebürstet (23kt Gold)	33 525 404-28
Dark Brass gebürstet (PVD)	33 525 404-39
Bronze gebürstet (PVD)	33 525 404-42
Dark Bronze gebürstet (PVD)	33 525 404-43
Champagne gebürstet (22kt Gold)	33 525 404-46
Champagne (22kt Gold)	33 525 404-47
Dark Platinum gebürstet	33 525 404-99

COYA Waschtisch-Einhandbatterie ohne Ablaufgarnitur - Chrom

COYA

33 525 404 Produktversion ab 01.01.2026

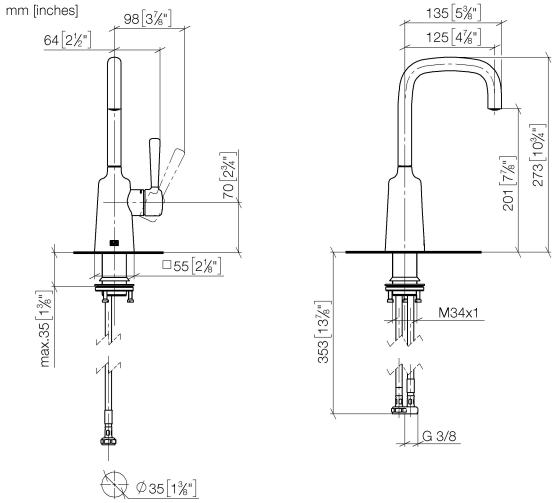

Durchflussdiagramm

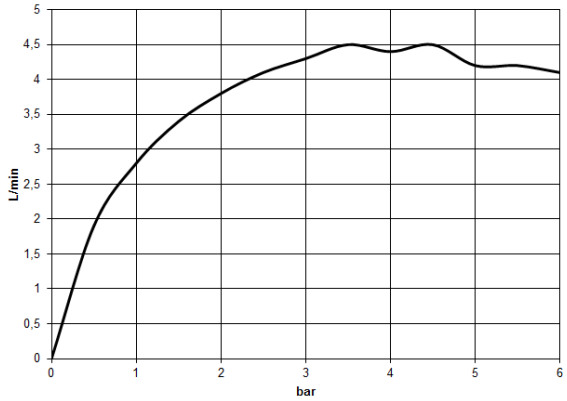

Codes & Standards

DIN 4109	ISO 3822	Scottish Water Byelaws	UK Water Supply Regulations

Ü-Zeichen

Zertifikate und Nachhaltigkeit

EPD-DOR-20230287 -IBA-DE Umwelt-Produktdeklarat

LGA_39

WRAS_260502

DORN BRACHT

COYA Waschtisch-Einhandbatterie ohne Ablaufgarnitur - Chrom

33 525 404 Produktversion ab 01.01.2026

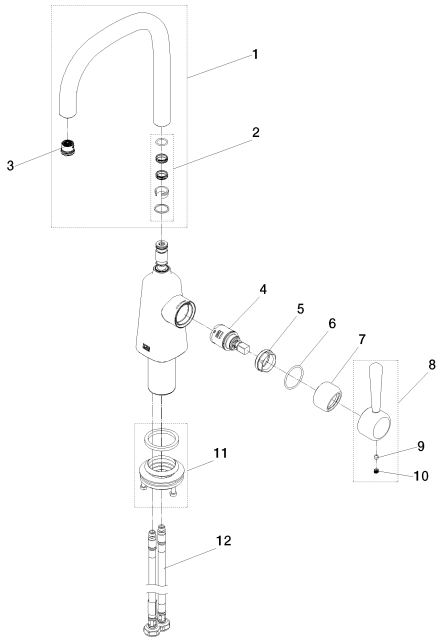

Ersatzteilstückliste

Nr.	Artikelnummer	Benennung	Verbaumenge	Lieferzeit
8	90 20 40 007 00-00	Griff	1,00	26
12	04 30 04 100 00 90	Schlauch	2,00	14
7	90 28 30 054 00-00	Haube	1,00	26
5	90 24 04 387 00 90	Mutter	1,00	14
1	90 28 22 045 00-00	Auslauf	1,00	26
9	90 31 11 030 00 90	Stift	1,00	14
4	90 15 05 042 00 90	Kartusche	1,00	14
3	09 29 03 125 90	Luftsprudler	1,00	14
6	09 14 10 087 90	Dichtung	2,00	14
10	90 31 20 109 00 90	Stopfen	1,00	14
2	90 28 10 166 01 90	Ring	1,00	14
11	90 23 10 044 10 90	Befestigungssatz	1,00	14