DORN BRACHT

# UP-Einhandbatterie mit Sicherungseinrichtung -

SERIENNEUTRAL

35 021 970 90



- bleifrei, entzinkungsbeständig
- Sicherungskombination
- 2x Rückflussverhinderer
- 2x Anschluss AG 1/2"
- 3x Abgang IG 1/2"
- Rohbau-Schutzhaube
- Wasserschutz-Manschette
- Schall- und Wärmedämmung
- 2x Vorabsperrung
- Stichmaß 60 mm

## Empfohlenes Zubehör



**xGRID Befestigungssatz für die Integration in den Trockenbau -** 12 340 970 90

## Benötigtes Zubehör



**xGRID Montageschiene 555 mm -** 12 360 970 90

## Empfohlenes Zubehör



**Verlängerung 25 mm -** 12 190 970 90
●für UP-Einhandbatterie Brause und Wanne 36 02X SSS-FF

## Empfohlenes Zubehör



**Verlängerung 25 mm -** 12 191 970 90
●für UP-Einhandbatterie Brause und Wanne 36 12X SSS-FF

DORN BRACHT

# UP-Einhandbatterie mit Sicherungseinrichtung -

SERIENNEUTRAL

35 021 970 90

mm [inches]

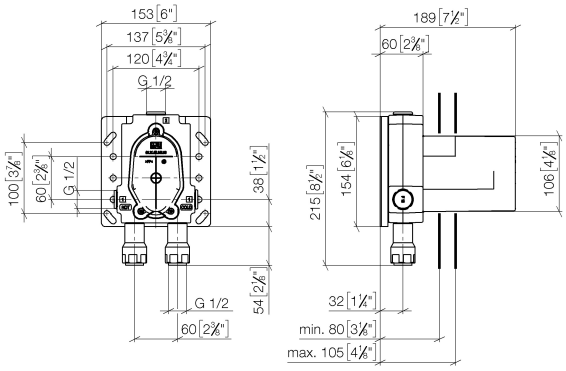


## Codes & Standards

| | | | |
|---|---|---|---|
| DIN 4109 | EN 1717 | EN 817 | ISO 3822 |
| Scottish Water Byelaws | UK Water Supply Regulations | Ü-Zeichen | |

## Zertifikate und Nachhaltigkeit

| | | | | |
|---|---|---|---|---|
| DVGW_DW-6512DN0 | Belgaqua_21-385-27 | LGA_19 | WRAS_2207 | EPD-DOR-20230287-IBA-DE Umwelt-Produktdeklarat |
| Belgaqua_26-343-27 | | | | |

DORN BRACHT

# UP-Einhandbatterie mit Sicherungseinrichtung -

SERIENNEUTRAL

35 021 970 90

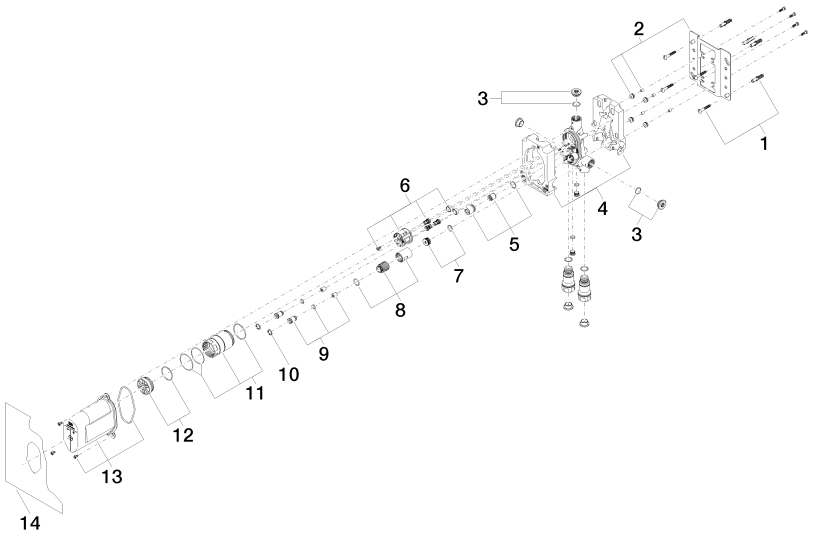


## Ersatzteilstückliste

| Nr. | Artikelnummer | Benennung | Verbaumenge | Lieferzeit |
|---|---|---|---|---|
| 6 | 90 18 40 151 00 90 | Einsatz | 1,00 | 14 |
| 13 | 90 21 02 148 00 90 | Kappe | 1,00 | 14 |
| 5 | 90 17 01 188 00 90 | Einsatz | 1,00 | 14 |
| 14 | 04 14 03 155 00 90 | Dichtungssatz | 1,00 | 14 |
| 8 | 90 17 01 189 00 90 | Huelse | 1,00 | 14 |
| 3 | 04 31 20 006 00 90 | Stopfen | 2,00 | 14 |
| 4 | 09 11 11 058 90 | Zubehoer | 1,00 | 82 |
| 7 | 90 31 20 098 00 90 | Stopfen | 1,00 | 14 |
| 2 | 04 17 20 128 00 90 | Halter | 1,00 | 14 |
| 10 | 09 16 01 014 90 | Ring | 2,00 | 14 |
| 9 | 04 24 03 223 00 90 | Einsatz | 2,00 | 14 |
| 11 | 90 17 01 187 00 90 | Huelse | 1,00 | 14 |
| 1 | 04 30 31 024 01 90 | Befestigungssatz | 2,00 | 14 |
| 12 | 04 31 20 100 00 90 | Stopfen | 1,00 | 14 |