COYA Waschtisch-Dreilochbatterie ohne Ablaufgarnitur - Chrom

COYA

20 713 424 Produktversion ab 01.01.2026



- Ausladung 165 mm
- starrer Auslauf
- runder luftangereicherter Strahl
- Armaturenhöhe 264 mm
- Höhe bis Luftsprudler 173 mm
- Bohrungsdurchmesser Seitenventil 32 mm
- Bohrungsdurchmesser Auslauf 35 mm
- Rosette 60 x 60 mm
- Durchfluss max. 4,5 l/min
- bleifrei
- Dieses Produkt leistet einen Beitrag zur Erfüllung der Vorgaben von nachhaltigen Gebäudezertifizierungen, z.B. LEED®, BREEAM®, DGNB

Chrom	20 713 424-00
Platin gebürstet	20 713 424-06
Dark Chrome	20 713 424-19
Messing gebürstet (23kt Gold)	20 713 424-28
Dark Brass gebürstet (PVD)	20 713 424-39
Bronze gebürstet (PVD)	20 713 424-42
Dark Bronze gebürstet (PVD)	20 713 424-43
Champagne gebürstet (22kt Gold)	20 713 424-46
Champagne (22kt Gold)	20 713 424-47
Dark Platinum gebürstet	20 713 424-99

Empfohlenes Zubehör



Druckschläuche - 12 506 970 90
●2x Druckschlauch 3/8" x 1/2" x 500 mm

DORN BRACHT

COYA Waschtisch-Dreilochbatterie ohne Ablaufgarnitur - Chrom

COYA

20 713 424 Produktversion ab 01.01.2026

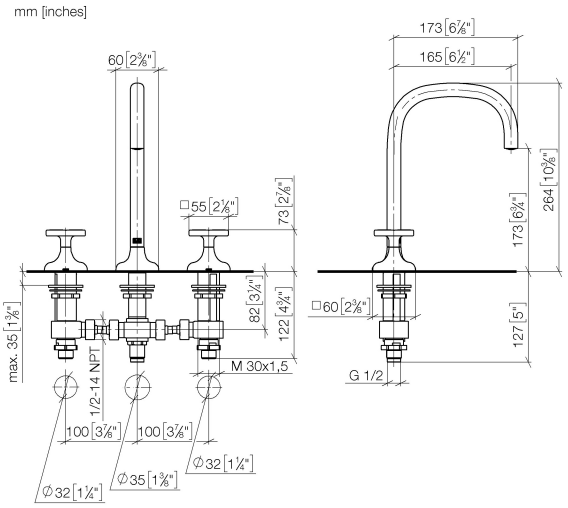

Codes & Standards

DIN 4109	ISO 3822	Scottish Water Byelaws	UK Water Supply Regulations

Ü-Zeichen

Zertifikate und Nachhaltigkeit

EPD-DOR-20230287 LGA_39 -IBA-DE Umwelt-Produktdeklarat	WRAS_260602

COYA Waschtisch-Dreilochbatterie ohne Ablaufgarnitur - Chrom

20 713 424 Produktversion ab 01.01.2026

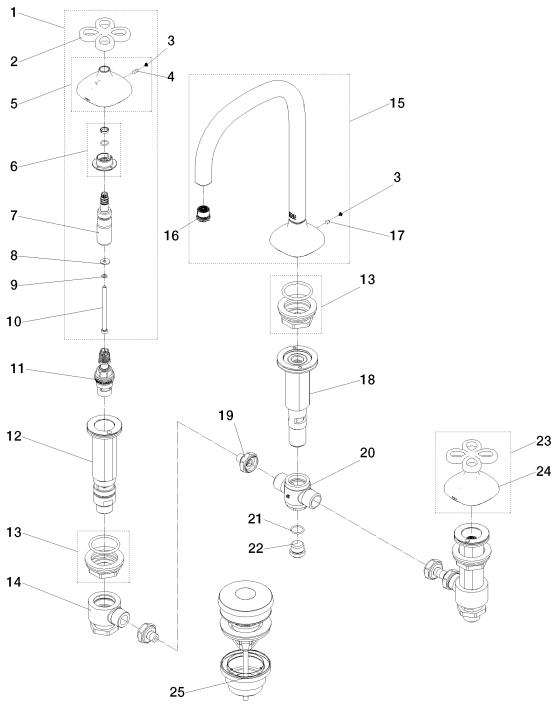

DORN BRACHT

COYA Waschtisch-Dreilochbatterie ohne Ablaufgarnitur - Chrom

20 713 424 Produktversion ab 01.01.2026

Ersatzteilstückliste

Nr.	Artikelnummer	Benennung	Verbaumenge	Lieferzeit
10	90 30 30 254 00 90	Schraube	2,00	14
21	09 14 10 017 90	Dichtung	1,00	14
24	90 27 40 005 00-00	Rosette	1,00	26
15	90 28 22 466 00-00	Auslauf	1,00	26
25	04 11 01 038 01-00	Ablaufgarnitur	1,00	26
8	90 30 11 006 00 90	Scheibe	2,00	14
23	90 20 40 010 04-00	Griff	1,00	26
1	90 20 40 010 03-00	Griff	1,00	26
14	04 17 11 023 10 90	Verteiler	2,00	14
18	90 30 01 501 00 90	Schaft	1,00	14
22	09 24 04 021 10 90	Nippel	1,00	14
20	90 17 11 020 10 90	Verteiler	1,00	14
19	04 30 04 096 00 90	Schlauch	4,00	14
13	04 23 10 032 78 90	Befestigungssatz	3,00	14
11	90 90 03 153 00 90	Oberteil	2,00	14
12	04 17 11 058 53 90	Seitenteil	2,00	14
6	90 14 15 005 00 90	Ring	2,00	14
5	90 27 40 004 01-00	Rosette	1,00	26
7	90 29 06 010 00 90	Spindel	2,00	14
16	09 29 03 125 90	Luftsprudler	1,00	14
4	09 31 11 048 90	Stift	2,00	14
2	90 20 40 010 00-00	Griff	2,00	26
3	90 31 11 118 00 90	Set	1,00	14
17	90 31 11 007 00 90	Stift	1,00	14
9	09 30 11 194 90	Scheibe	2,00	14

Modell-, Programm- und technische Änderungen sowie Irrtum vorbehalten.
Mehr Informationen erhalten Sie unter: www.dornbracht.com +49 (0) 2371 8899 900 mail@dornbracht.com