CYO Unterputzventil , rechtsschließend 1/2" - Chrom

CYO

36 607 811



- ohne Rosette
- Griff Ø 60 mm
- Oberteil mit ablängbarer Spindel und Hülse

ACHTUNG: Die Griffeinsätze müssen separat zu den Armaturen bestellt werden!

Chrom	36 607 811-00
Platin gebürstet	36 607 811-06
Dark Chrome	36 607 811-19
Messing gebürstet (23kt Gold)	36 607 811-28
Platin / Platin gebürstet	36 607 811-36
Messing / Messing gebürstet (23kt Gold)	36 607 811-38
Dark Platinum gebürstet	36 607 811-99

CYO Unterputzventil , rechtsschließend 1/2" - Chrom

36 607 811

mm [inches]

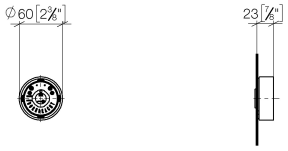

Durchflussdiagramm

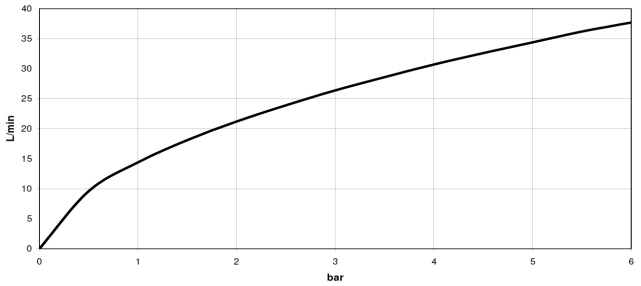

Codes & Standards

ASME A112.18.1	cUPC	DIN 4109	ISO 3822
Scottish Water Byelaws	UK Water Supply Regulations	Ü-Zeichen	

CYO Unterputzventil , rechtsschließend 1/2" - Chrom

36 607 811

Zertifikate und Nachhaltigkeit

LGA_38	IAPMO_4976 (	EPD-DOR-20230287 -IBA-DE Umwelt-Produktdeklarat
		WRAS_260602

CYO Unterputzventil , rechtsschließend 1/2" - Chrom

36 607 811

Ersatzteile für die anderen Oberflächenvarianten finden Sie hier: Platin gebürstet

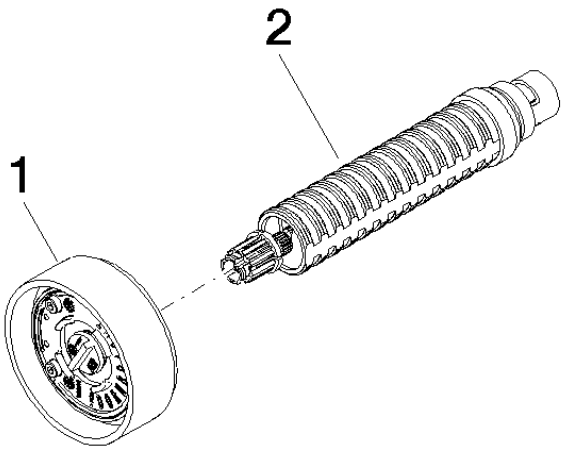

Ersatzteilstückliste

Nr.	Artikelnummer	Benennung	Verbaumenge	Lieferzeit
1	90 18 40 291 01-00	Griff	1,00	26
2	90 90 03 172 01 90	Oberteil	1,00	14