DORN BRACHT

Montageanleitung

Installation instructions
Montagehandleiding
Instructions de montage
Istruzioni di montaggio
Instrucciones de montaje
Installation instructions
Monteringsanvisning
Montážní návod
Instrukcja montażu
Инструкция по монтажу
安装指导

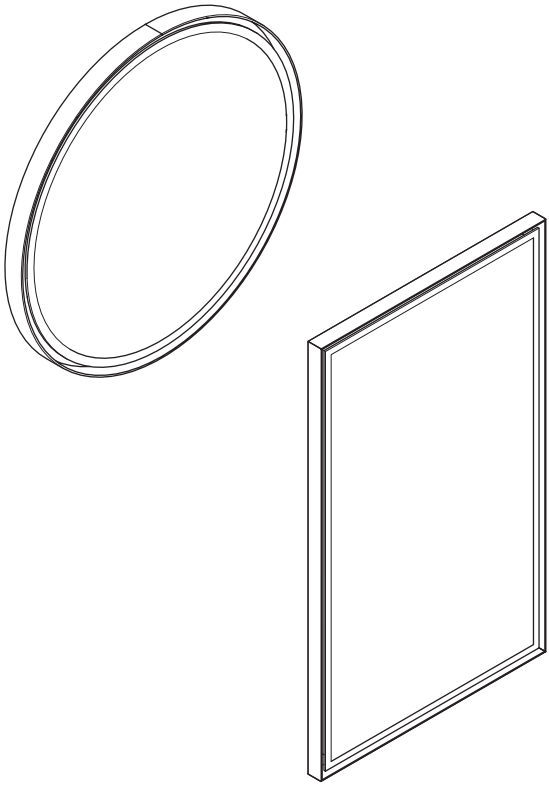

83 150 979-FF / 83 151 979-FF / 83 150 980-FF / 83 151 980-FF

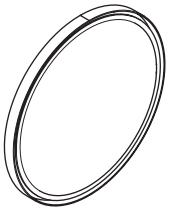

83 150 979-FF

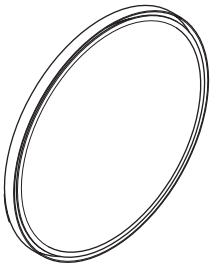

83 151 979-FF

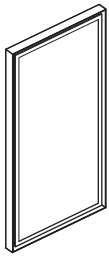

83 150 980-FF

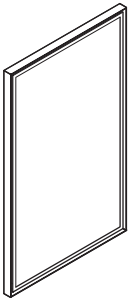

83 151 980-FF

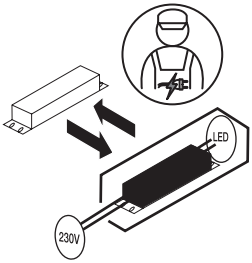

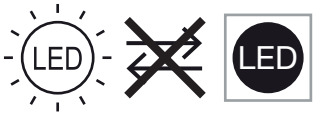



DE Allgemeine Sicherheitshinweise



WARNUNG!

Dieses Symbol warnt vor möglichem Tod oder möglichen schweren Verletzungen bei Nichtbeachten der Sicherheitshinweise.



VORSICHT!

Dieses Symbol warnt vor leichten oder mittelschweren Verletzungen bei Nichtbeachten der Sicherheitshinweise.



ACHTUNG!

Dieses Symbol warnt vor Sachschäden bei Nichtbeachten der Hinweise.



HINWEIS!

Dieses Symbol macht auf wichtige Informationen aufmerksam.

Bitte lesen Sie die Anleitung und beachten Sie die Hinweise.

- Alle zum Produkt gehörenden Anleitungen und Dokumente sind an den Endbenutzer zu übergeben. Ansonsten kann die Haftung des Herstellers im Schadensfall eingeschränkt sein.
- Bei Fragen oder Unsicherheiten bezüglich Montage oder Bedienung kontaktieren Sie bitte Dornbrachts Technischen Service. Sie finden entsprechende Kontaktdaten auf der Rückseite dieser Anleitung und auf der Homepage von Dornbracht: **www.dornbracht.com**
- Sämtliche Elektroarbeiten sind durch einen sachkundigen und qualifizierten Elektrofachinstallateur gemäß den einschlägigen länderspezifischen Vorschriften und den Vorschriften der örtlichen Energieversorgungsunternehmen auszuführen.
- Örtliche Vorschriften zur Unfallverhütung sind vorrangig zu befolgen.
- Es ist unbedingt erforderlich, dass Sie die folgenden Installations- und Benutzerhinweise sorgfältig lesen. Im Falle der Nichteinhaltung lehnt die Dornbracht GmbH & Co. KG jede Haftung ab.



Elektroarbeiten sind nur im spannungsfreien Zustand vorzunehmen!



Es dürfen nur Originalersatzteile des Herstellers verbaut werden. Reparaturarbeiten nur durch Fachpersonal bzw. speziell für elektrotechnische Arbeiten geschultes Personal.



Nur geeignete Leitern / Aufstiegshilfen benutzen.

Risikoinformation

Dieses Produkt kann von Kindern mit 8 Jahren und darüber sowie von Personen mit verringerten physischen, sensorischen oder mentalen Fähigkeiten oder Mangel an Erfahrung und Wissen benutzt werden, wenn sie beaufsichtigt oder bezüglich des sicheren Gebrauchs des Gerätes unterwiesen wurden und die daraus resultierenden Gefahren verstehen.

Planungshinweise



Eine ausreichende Statik für die dauerhafte Befestigung des Spiegels ist sicherzustellen. Bei Holzwänden oder anderen Wand-Konstruktionen ist durch einen Statiker die richtige Befestigung auszuwählen. Bei falsch gewählten Befestigungen oder einer nicht geeigneten Wand, besteht die Gefahr des Herabfallens des Spiegels mit der Folge von schwerwiegenden Verletzungen von Rechtsgütern, insbesondere Leben, Leib und Eigentum.
Es besteht die Gefahr durch schwere Verletzungen, insbesondere der Rechtsgüter Leben, Leib und Eigentum, durch herabfallen des Spiegels bei falscher Handhabung bei der Montage.



Montage nur auf ebenen Flächen. Gewölbte Flächen können zu nicht mehr einstellbaren Spaltmaßen führen.



Nicht zur Verwendung im Dampfbad geeignet.



Der Spiegel darf nur in Innenräumen installiert werden.



Beachten Sie die technischen Daten für die aufzuhängenden Gewichte.
Der Spiegel muss von 2 Personen montiert werden!

Technische Daten

Gewicht

83150979-FF ..... 6,2 kg
83151979-FF ..... 8,8 kg
83150980-FF ..... 6,4 kg
83151980-FF ..... 11 kg

Elektrotechnische Daten

Primäre Anschlussdaten

Nennspannung ..... 220 - 240 V AC
Frequenz ..... 50 / 60 Hz

Nennleistung

83150979-FF ..... Max. 16,28 W
83151979-FF ..... Max. 21,53 W
83150980-FF ..... Max. 21,00 W
83151980-FF ..... Max. 29,40 W

Leuchtmittel

Technologie ..... LED
Lichtsteuerung ..... integriert
Farbtemperatur ..... 3000 - 6500 K
Schutzart ..... IP 44
Enthält Leuchtmittel der Energieeffizienzklasse ..... F
Kennzeichnung ..... CE

Maße finden Sie am Ende der Anleitung.

Elektrotechnische Hinweise

Beachten Sie die Vorschriften zu den Schutzbereichen gemäß DIN VDE 0100, Teil 701 (IEC 60364-7-701). Abweichende nationale Vorschriften sind zu beachten.

Das Produkt muss dauerhaft an festverlegte Leitungen angeschlossen werden.

Bauseits vorzusehen:

Es muss gewährleistet sein, dass das Produkt allpolig vom Netz getrennt werden kann.
- Fehlerstrom-Schutzeinrichtung
- Überstromschutzeinrichtung

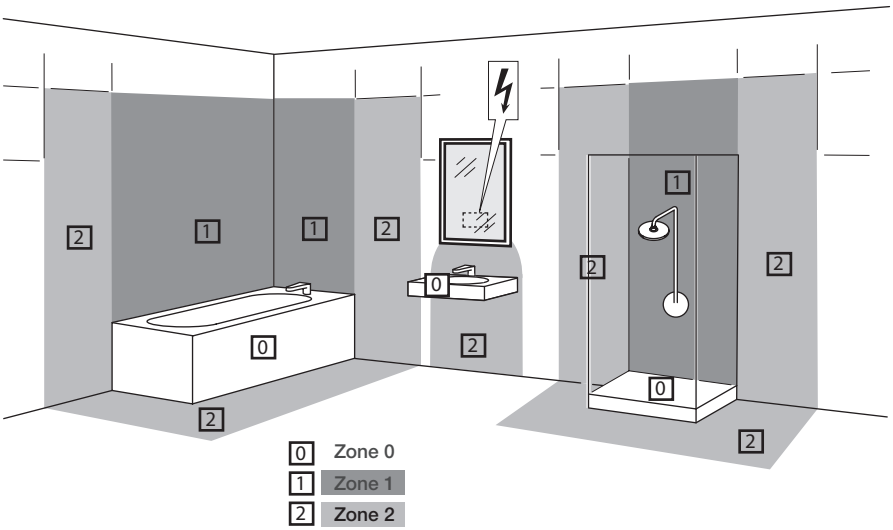

Entsorgung



Entsorgung von Elektro- und Elektronik-Altgeräten. Dieses Symbol zeigt an, dass dieses Produkt nicht mit dem Hausmüll entsorgt werden darf. Es muss an einer geeigneten Sammelstelle abgegeben werden, um recycelt zu werden. Wenn Sie dieses Produkt ordnungsgemäß entsorgen, tragen Sie dazu bei, mögliche negative Folgen für die Umwelt und die menschliche Gesundheit zu vermeiden.

Entsorgung von Altgeräten außerhalb Deutschlands:

Die Entsorgung hat nach den gesetzlichen Vorschriften des jeweiligen Landes zu erfolgen.

EN General safety instructions



WARNING!
This symbol warns of possible death or serious injury if the safety instructions are not followed.



CAUTION!
This symbol warns of minor or moderate injuries if the safety instructions are not followed.



ATTENTION!
This symbol warns of material damage if the instructions are not followed.



NOTE!
This symbol draws attention to important information.

Please read the instructions and observe the notes.

- All instructions and documents relating to the product must be handed over to the end user. Otherwise, the manufacturer's liability in the event of damage may be limited.
- If you have any questions or uncertainties regarding installation or operation, please contact
  Dornbracht's technical service. You will find the relevant contact details on the back of these instructions and on the Dornbracht homepage: **www.dornbracht.com**
- All electrical work must be carried out by a competent and qualified electrician in accordance with the relevant country-specific regulations and the regulations of the local power supply companies.
- Local accident prevention regulations must be observed as a matter of priority.
- It is essential that you read the following installation and user instructions carefully. In the event of non-compliance, Dornbracht GmbH & Co. KG declines all liability.



Electrical work may only be carried out when the power supply is disconnected!



Only original spare parts from the manufacturer may be used. Repair work may only be carried out by specialised personnel or personnel specially trained for electrical work.



Only use suitable ladders/climbing aids

Risk information

This appliance can be used by children aged from 8 years and above and persons with reduced physical, sensory or mental capabilities or lack of experience and knowledge if they are being supervised or have been given instructions concerning the use of the appliance in a safe way and understand the hazards involved.

Planning instructions



Ensure that the structure for the permanent attachment of the mirror is sufficiently stable. Have a structural engineer select the correct fastening method if walls are made of wood or for other wall constructions. If incorrectly fastened, or if a wall is not suitable for secure fastening, there is a risk that the mirror may fall down, which may result in serious injury to persons, in particular to life, limb and property. There is a risk of serious injury, in particular to the legal rights of life, limb and property, from the falling of the mirror if they are handled incorrectly during installation.



Installation only on flat surfaces. Curved surfaces can lead to gaps that can no longer be adjusted.



Not suitable for use in a steam room.



The mirror may only be installed indoors.



Observe the technical data for the weights to be suspended. The mirror must be fitted by 2 people!

Technical data

Weight

83150979-FF ..... 6.2 kg
83151979-FF ..... 8.8 kg
83150980-FF ..... 6.4 kg
83151980-FF ..... 11 kg

Electrotechnical data

Primary connection data

Nominal voltage ..... 220 - 240 V AC
Frequency ..... 50 / 60 Hz

Power rating

83150979-FF ..... Max. 16.28 W
83151979-FF ..... Max. 21.53 W
83150980-FF ..... Max. 21.00 W
83151980-FF ..... Max. 29.40 W

Illuminant

Technology ..... LED
Lighting control ..... integrated
Colour temperature ..... 3000 - 6500 K
Protectionclass ..... IP 44
Contains light sources of energy efficiency class ..... F
Labelling ..... CE

Dimensions can be found at the end of the instructions.

Electrical instructions

Observe the regulations on protected areas in accordance with DIN VDE 0100, Part 701 (IEC 60364-7-701). Deviating national regulations must be observed.

The product must be permanently connected to fixed cables.

To be provided by the customer:

It must be ensured that the product can be disconnected from the mains at all poles.
- Residual current protection device
- Overcurrent protection device

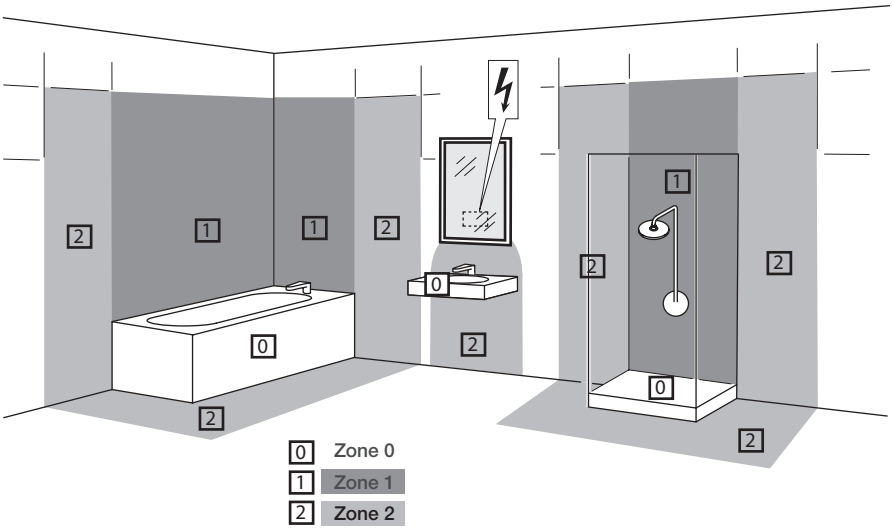

Disposal



Disposal of waste electrical and electronic equipment. This symbol indicates that this product must not be disposed of with household waste. It must be taken to a suitable collection point to be recycled. If you dispose of this product properly, you will help to avoid possible negative consequences for the environment and human health.

Disposal of waste equipment outside Germany:

Disposal must be carried out in accordance with the legal regulations of the respective country.

NL Algemene veiligheidsinstructies



WAARSCHUWING!
Dit symbool waarschuwt voor mogelijk overlijden of ernstig letsel als de veiligheidsinstructies niet worden opgevolgd.



VOORZICHTIG!
Dit symbool waarschuwt voor licht of middelzwaar letsel als de veiligheidsinstructies niet worden opgevolgd.



LET OP!
Dit symbool waarschuwt voor materiële schade als de instructies niet worden opgevolgd.



OPMERKING!
Dit symbool vestigt de aandacht op belangrijke informatie.

Lees de handleiding en neemt de instructies in acht.

- Alle handleidingen en documenten met betrekking tot het product moeten worden overhandigd aan de eindgebruiker. Anders kan de aansprakelijkheid van de fabrikant in geval van schade beperkt zijn.
- Neem bij vragen of onduidelijkheden over de montage of bediening contact op met de Technische Dienst van Dornbracht. U vindt de relevante contactgegevens op de achterkant van deze handleiding en op de Dornbracht-website: **www.dornbracht.com**
- Alle elektrische werkzaamheden moeten worden uitgevoerd door een bevoegde en gekwalificeerde elektricien in overeenstemming met de relevante landspecifieke voorschriften en de voorschriften van de plaatselijke elektriciteitsbedrijven.
- Plaatselijke ongevallenpreventievoorschriften moeten met voorrang worden nageleefd.
- Het is absoluut vereist dat u de volgende installatie- en gebruikersinstructies zorgvuldig doorleest. In het geval van niet-naleving wijst Dornbracht GmbH & Co. KG alle aansprakelijkheid af.



Elektrische werkzaamheden mogen alleen worden uitgevoerd als de stroomtoevoer is afgesloten!



Alleen originele reserveonderdelen van de fabrikant mogen worden gebruikt. Reparatiewerkzaamheden mogen alleen worden uitgevoerd door gespecialiseer personeel of personeel dat speciaal is opgeleid voor elektrotechnische werkzaamheden.



Gebruik alleen geschikte ladders/opstaphulpen.

Risico-informatie

Dit apparaat kan worden gebruikt door kinderen vanaf 8 jaar en personen met beperkte fysieke, zintuiglijke of mentale capaciteiten of een gebrek aan ervaring en kennis, als zij onder toezicht staan of instructies hebben gekregen over het veilige gebruik van het apparaat en de gevaren begrijpen.

Opmerking over de planning



Er moet voor voldoende statica worden gezorgd voor de permanente bevestiging van de spiegel. Bij houten wanden of andere wandconstructies moet een bouwkundig ingenieur de juiste bevestiging kiezen. Bij verkeerd gekozen bevestigingen of een niet geschikte wand bestaat het gevaar dat de spiegel eraf valt met als gevolg ernstige schendingen van juridisch goed, in het bijzonder leven, ledematen en eigendom. Er bestaat het gevaar voor ernstig letsel, met name van het juridisch goed leven, lijf en eigendommen, door een vallende spiegel als gevolg van onjuiste behandeling tijdens de montage.



Installatie alleen op vlakke oppervlakken. Gebogen oppervlakken kunnen leiden tot spleten die niet meer kunnen worden aangepast.



Niet geschikt voor gebruik in een stoombad.



De spiegel mag alleen binnenshuis worden geïnstalleerd.



Neem de technische gegevens van de op te hangen gewichten in acht. De spiegel moet door 2 personen worden gemonteerd!

Technische gegevens

Gewicht

83150979-FF ..... 6,2 kg
83151979-FF ..... 8,8 kg
83150980-FF ..... 6,4 kg
83151980-FF ..... 11 kg

Elektrotechnische gegevens

Primaire aansluitgegevens

Nominale spanning ..... 220 - 240 V AC
Frequentie ..... 50 / 60 Hz

Nominaal vermogen

83150979-FF ..... Max. 16,28 W
83151979-FF ..... Max. 21,53 W
83150980-FF ..... Max. 21,00 W
83151980-FF ..... Max. 29,40 W

Lamp

Technologie ..... led
Verlichtingsregeling ..... geïntegreerd
Kleurtemperatuur ..... 3000 - 6500 K
Beschermingsklasse ..... IP 44
Bevat lampen van energie-efficiëntieklasse ..... F
Etikettering ..... CE

Afmetingen vindt u aan het einde van de handleiding.

Elektrische instructies

Neem de voorschriften voor beschermde gebieden volgens DIN VDE 0100, deel 701 (IEC 60364-7-701) in acht. Afwijkende nationale voorschriften moeten in acht worden genomen.

Het product moet permanent worden aangesloten op vaste bekabeling.

Te leveren door de klant:

Het product moet bij alle polen losgekoppeld kunnen worden van het lichtnet.

- Aardlekschakelaar
- Overstroombeveiliging

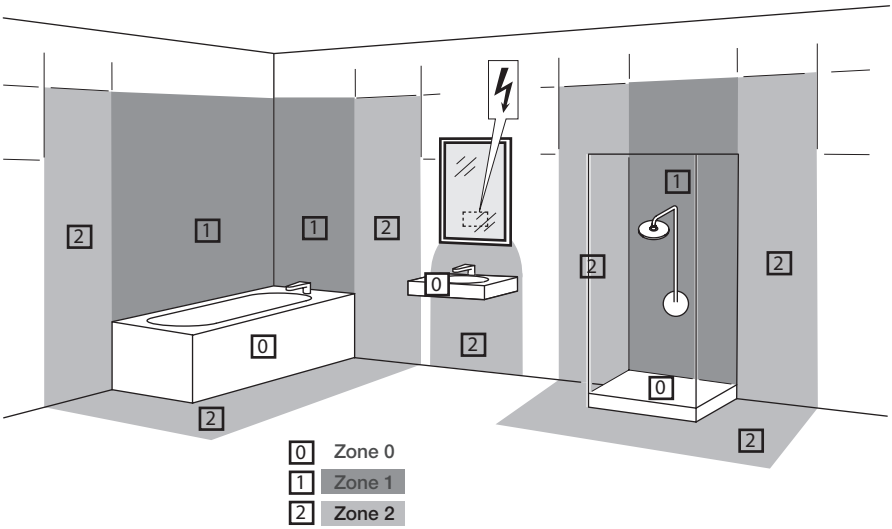

Verwijdering



Verwijdering van afgedankte elektrische en elektronische apparatuur. Dit symbool geeft aan dat dit product niet met het huishoudelijk afval mag worden weggegooid. Het moet naar een geschikt inzamelpunt worden gebracht om gerecycled te worden. Als u dit product op de juiste manier verwijdert, helpt u mogelijke negatieve gevolgen voor het milieu en de volksgezondheid te voorkomen.

Verwijdering van oude apparaten buiten Duitsland:

De verwijdering moet plaatsvinden in overeenstemming met de wettelijke voorschriften van het betreffende land.

FR Consignes générales de sécurité



AVERTISSEMENT !

Ce symbole avertit d'un risque de mort ou de blessures graves en cas de non-respect des consignes de sécurité.



ATTENTION !

Ce symbole met en garde contre des blessures légères ou moyennement graves en cas de non-respect des consignes de sécurité.



PRUDENCE !

Ce symbole met en garde contre des dommages matériels en cas de non-respect des consignes.



AVIS !

Ce symbole attire l'attention sur des informations importantes.

Veuillez lire les instructions et respecter les consignes.

- Toutes les instructions et tous les documents relatifs au produit doivent être remis à l'utilisateur final. Dans le cas contraire, la responsabilité du fabricant peut être limitée en cas de dommage.
- En cas de questions ou d'incertitudes concernant le montage ou l'utilisation, veuillez contacter le service technique de Dornbracht. Vous trouverez les coordonnées correspondantes au dos de ce manuel et sur le site Internet de Dornbracht : **www.dornbracht.com**
- Tous les travaux électriques doivent être effectués par un installateur électrique compétent et qualifié, conformément aux prescriptions en vigueur dans le pays concerné et aux prescriptions des entreprises locales de distribution d'énergie.
- Les prescriptions locales en matière de prévention des accidents doivent être respectées en priorité.
- Il est impératif que vous lisiez attentivement les instructions d'installation et d'utilisation suivantes. En cas de non-respect, Dornbracht GmbH & Co. KG décline toute responsabilité.



Les travaux électriques ne doivent être effectués que lorsque l'appareil est hors tension !



Seules les pièces de rechange d'origine du fabricant doivent être montées. Les travaux de réparation ne doivent être effectués que par du personnel qualifié ou spécialement formé aux travaux électrotechniques.



Il ne faut utiliser que des échelles / moyens d'accès appropriés.

Information sur les risques

Ce produit peut être utilisé par des enfants âgés de 8 ans et plus, ainsi que par des personnes dont les capacités physiques, sensorielles ou mentales sont réduites ou qui manquent d'expérience et de connaissances, à condition qu'elles soient surveillées ou qu'elles aient reçu des instructions concernant l'utilisation de l'appareil en toute sécurité et qu'elles comprennent les risques qui en résultent.

Conseils de planification

Il faut s'assurer que la statique soit suffisante pour une fixation durable du miroir. Dans le cas des parois en bois ou d'autres constructions murales, c'est un ingénieur B.T.P. qui doit choisir la bonne fixation. Si les fixations sont mal choisies ou si la paroi n'est pas adaptée, il y a un risque de chute du miroir avec comme conséquence des atteintes importantes, en particulier à la vie, l'intégrité physique et la propriété.Risques d'atteintes importantes, en particulier à la vie, l'intégrité physique et la propriété, liés à la chute du miroir en cas de manipulation incorrecte lors du montage.

Montage uniquement sur des surfaces planes. Les surfaces bombées peuvent entraîner des dimensions de fente impossibles à régler.

Ne convient pas à une utilisation dans un bain de vapeur.

Le miroir doit être installé uniquement à l'intérieur.

Respectez les données techniques pour les poids à suspendre. Le miroir doit être monté par deux personnes !

Caractéristiques techniques

Poids

83150979-FF ..... 6,2 kg
83151979-FF ..... 8,8 kg
83150980-FF ..... 6,4 kg
83151980-FF ..... 11 kg

Données électrotechniques

Données de connexion primaires

Tension nominale ..... 220 - 240 V CA
Fréquence ..... 50 / 60 Hz

Puissance nominale

83150979-FF ..... Max. 16,28 W
83151979-FF ..... Max. 21,53 W
83150980-FF ..... Max. 21,00 W
83151980-FF ..... Max. 29,40 W

Source lumineuse

Technologie ..... LED
Commande d'éclairage ..... intégrée
Température de couleur ..... 3000 - 6500 K
Indice de protection ..... IP 44
Contient des ampoules de la classe d'efficacité énergétique ..... F
Marquage ..... CE

Vous trouverez les dimensions à la fin du mode d'emploi.

Instructions électriques

Respectez les prescriptions relatives aux zones de protection conformément à la norme DIN VDE 0100, partie 701 (CEI 60364-7-701). Les prescriptions nationales divergentes doivent être respectées.

Le produit doit être raccordé de manière permanente à des lignes fixes.

À prévoir par le client :

Il faut garantir que le produit puisse être séparé du réseau sur tous les pôles.
- Dispositif de protection contre les courants de défaut
- Dispositif de protection contre la surintensité

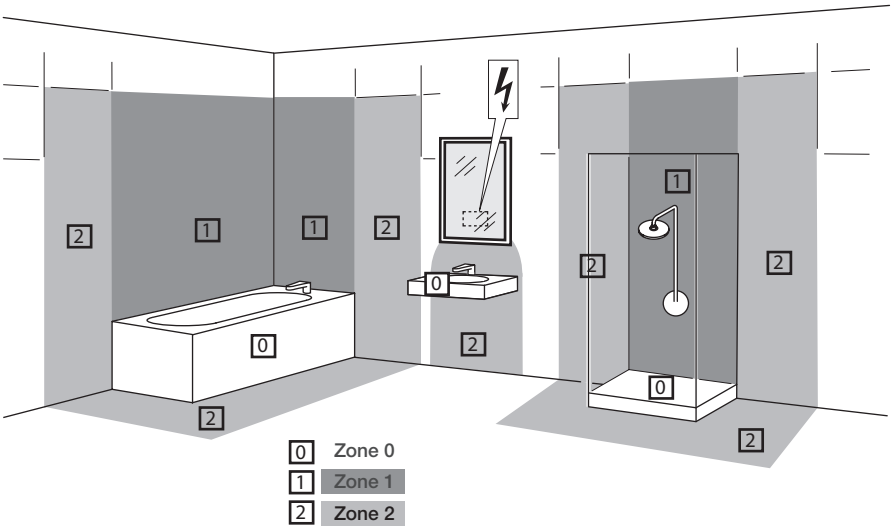

Élimination



Élimination des déchets d'équipements électriques et électroniques. Ce symbole indique que ce produit ne doit pas être éliminé avec les déchets ménagers. Il doit être déposé dans un point de collecte approprié afin d'être recyclé. En éliminant ce produit de manière appropriée, vous contribuez à éviter les conséquences négatives potentielles pour l'environnement et la santé humaine.

Élimination des appareils usagés en dehors de l'Allemagne :

L'élimination doit être effectuée conformément aux dispositions légales en vigueur dans le pays concerné.

IT Istruzioni generali di sicurezza



AVVERTENZA!
Questo simbolo avverte della possibilità di morte o di gravi lesioni se non si seguono le istruzioni di sicurezza.



ATTENZIONE!
Questo simbolo avverte della possibilità di lesioni lievi o moderate se non si seguono le istruzioni di sicurezza.



ATTENZIONE!
Questo simbolo avverte del rischio di danni materiali se non si seguono le istruzioni.



AVVISO!
Questo simbolo richiama l'attenzione su informazioni importanti.

Leggere le istruzioni e osservare le note.

- Tutte le istruzioni e i documenti relativi al prodotto devono essere consegnati all'utente finale. In caso contrario, la responsabilità del produttore può essere limitata in presenza di danni.
- In caso di domande o dubbi sul montaggio o sul funzionamento, contattare il Servizio Tecnico Dornbracht. I relativi dati di contatto sono riportati sul retro delle presenti istruzioni e nella homepage di Dornbracht: **www.dornbracht.com**
- Tutti i lavori elettrici devono essere eseguiti da un elettricista competente e qualificato, in conformità alle norme specifiche del paese e alle disposizioni delle aziende elettriche locali.
- Le norme antinfortunistiche locali devono essere rispettate prioritariamente.
- È assolutamente necessario leggere attentamente le seguenti istruzioni per l'installazione e l'uso. In caso di non conformità, la Dornbracht GmbH & Co. KG declina ogni responsabilità.



I lavori elettrici possono essere eseguiti solo quando l'apparecchio è privo di tensione!



Possono essere utilizzati solo ricambi originali del produttore. I lavori di riparazione possono essere eseguiti solo da personale specializzato o da personale appositamente formato per i lavori elettrici.



Usare solo scale/ausili di salita adatti.

Informazioni sui rischi

Questo apparecchio può essere utilizzato da bambini di 8 anni di età e da persone con ridotte capacità fisiche, sensoriali o mentali o con mancanza di esperienza e conoscenza, se sono stati sorvegliati o istruiti sull'uso sicuro dell'apparecchio e comprendono i pericoli che ne derivano.

Istruzioni per la pianificazione

Per il fissaggio permanente dello specchio deve essere garantita una statica sufficiente. In presenza di pareti di legno o di altre costruzioni murarie il fissaggio deve essere scelto da un ingegnere strutturale in modo che sia corretto. In caso di fissaggi errati o di una parete non adatta, vi è il rischio di caduta dello specchio con conseguenti lesioni gravi dei beni giuridici, in particolare della vita, dell'integrità fisica e della proprietà.Vi è il rischio di lesioni gravi, in particolare dei beni giuridici come la vita, l'integrità fisica e la proprietà, causate dalla caduta dello specchio se manipolato in modo errato durante il montaggio.

- Montaggio solo su superfici piane. Le superfici curve possono creare spazi vuoti che non sono più regolabili.
- Non adatto all'uso nel bagno turco.
- Lo specchio può essere installato solo negli ambienti interni.
- Osservare i dati tecnici per i pesi da sospendere. Lo specchio deve essere montato da 2 persone!

Dati tecnici

Peso

83150979-FF ..... 6,2 kg
83151979-FF ..... 8,8 kg
83150980-FF ..... 6,4 kg
83151980-FF ..... 11 kg

Dati elettrotecnici

Dati di collegamento primari

Tensione nominale ..... 220 - 240 V AC
Frequenza ..... 50 / 60 Hz

Potenza nominale

83150979-FF ..... Max. 16,28 W
83151979-FF ..... Max. 21,53 W
83150980-FF ..... Max. 21,00 W
83151980-FF ..... Max. 29,40 W

Sorgente luminosa

Tecnologia ..... LED
Controllo dell'illuminazione ..... integrato
Temperatura colore ..... 3000 - 6500 K
Grado di protezione ..... IP 44
Contiene sorgenti luminose della classe di efficienza energetica ..... F
Etichettatura ..... CE

Le dimensioni sono riportate alla fine delle istruzioni.

Istruzioni elettriche

Osservare le norme sulle aree protette secondo DIN VDE 0100, parte 701 (IEC 60364-7-701). Devono essere osservate le norme nazionali in deroga.

Il prodotto deve essere collegato in modo permanente a cavi fissi.

A cura del cliente:

È necessario assicurarsi che il prodotto possa essere scollegato dalla rete elettrica in tutti i poli.
- Dispositivo di protezione dalle correnti residue
- Dispositivo di protezione dalle sovracorrenti

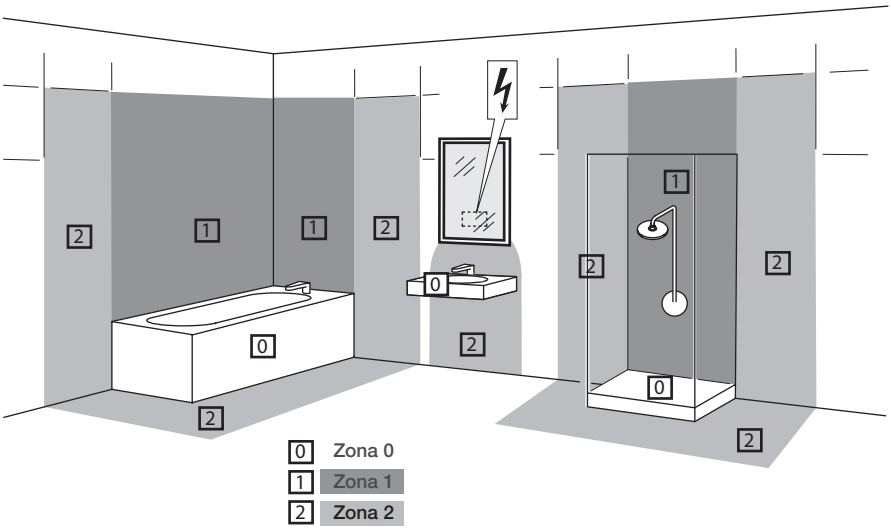

Smaltimento



Smaltimento dei rifiuti da apparecchiature elettriche ed elettroniche. Questo simbolo indica che il prodotto non deve essere smaltito insieme ai rifiuti domestici. Deve essere portato in un punto di raccolta adeguato per essere riciclato. Se smaltite correttamente questo prodotto, contribuirete a evitare possibili conseguenze negative per l'ambiente e la salute umana.

Smaltimento dei rifiuti elettronici fuori dalla Germania:

lo smaltimento deve essere effettuato in conformità alle disposizioni di legge del rispettivo paese.

ES Instrucciones generales de seguridad



¡ADVERTENCIA!

Este símbolo advierte de la posibilidad de muerte o lesiones graves si no se siguen las instrucciones de seguridad.



¡ATENCIÓN!

Este símbolo advierte de lesiones leves o moderadas si no se siguen las instrucciones de seguridad.



¡AVISO!

Este símbolo advierte de daños materiales si no se siguen las instrucciones.



¡IMPORTANTE!

Este símbolo llama la atención sobre información importante.

Por favor, lea las instrucciones y observe las notas.

- Todas las instrucciones y documentos relativos al producto deben entregarse al usuario final. De lo contrario, la responsabilidad del fabricante en caso de daños puede verse limitada.
- Si tiene dudas o preguntas sobre el montaje o el funcionamiento, póngase en contacto con el Servicio Técnico de Dornbracht. Encontrará los datos de contacto correspondientes en el reverso de estas instrucciones y en el sitio web de Dornbracht: **www.dornbracht.com.**
- Todos los trabajos eléctricos deben ser realizados por un electricista competente y cualificado de acuerdo con la normativa específica del país y las normas de las compañías eléctricas locales.
- Deben respetarse prioritariamente las normas locales de prevención de accidentes.
- Es esencial que lea atentamente las siguientes instrucciones de instalación y uso. En caso de incumplimiento, Dornbracht GmbH & Co. KG declina toda responsabilidad.



¡Los trabajos eléctricos solo deben realizarse con la alimentación de corriente desconectada!



Solo deben utilizarse piezas de repuesto originales del fabricante. Los trabajos de reparación solo deben ser realizados por personal especializado o especialmente formado para trabajos eléctricos.



Utilice solo escaleras/ayudas de ascenso adecuadas.

Información sobre riesgos

Este aparato puede ser utilizado por niños a partir de 8 años y por personas con capacidades físicas, sensoriales o mentales reducidas o con falta de experiencia y conocimientos si han recibido supervisión o instrucciones sobre el uso del aparato de forma segura y comprenden los peligros que conlleva.

Información sobre la planificación

Debe garantizarse una estática suficiente para la fijación permanente del espejo. En paredes de madera u otras construcciones de pared, un ingeniero especialista en estructuras deberá seleccionar el método de fijación correcto. Si se eligen fijaciones incorrectas o una pared no adecuada, existe el riesgo de que caiga el espejo, lo cual podría producir lesiones y perjuicios graves, en particular contra la vida y la integridad física de las personas y la propiedad.
Hay riesgo de lesiones y perjuicios graves, especialmente contra la vida y la integridad física de las personas y la propiedad, debido a la caída del espejo como consecuencia de una manipulación incorrecta durantedurante el montaje.

Montaje solo en superficies planas. Las superficies curvas pueden dar lugar a huecos que ya no se podrían ajustar.

No apto para baño de vapor.

El espejo solo debe instalarse en interiores.

Observe los datos técnicos de los pesos que se van a suspender. ¡El espejo debe montarse entre 2 personas!

Datos técnicos

Peso

83150979-FF ..... 6,2 kg
83151979-FF ..... 8,8 kg
83150980-FF ..... 6,4 kg
83151980-FF ..... 11 kg

Datos electrotécnicos

Datos de la conexión primaria

Tensión nominal ..... 220 - 240 V CA
Frecuencia ..... 50 - 60 Hz

Potencia nominal

83150979-FF ..... máx. 16,28 W
83151979-FF ..... máx. 21,53 W
83150980-FF ..... máx. 21,00 W
83151980-FF ..... máx. 29,40 W

Fuente de luz

Tecnología ..... LED
Control de iluminación ..... integrado
Temperatura de color ..... 3000-6500 K
Clase de protección ..... IP 44
Contiene fuentes de luz de la clase de eficiencia energética ..... F
Etiquetado ..... CE

Las dimensiones figuran al final de las instrucciones.

Instrucciones eléctricas

Respete la normativa sobre zonas protegidas según la norma DIN VDE 0100, parte 701 (IEC 60364-7-701). Deben respetarse las normativas nacionales divergentes.

El producto debe estar conectado permanentemente a líneas fijas.

A cargo del cliente:

Debe garantizarse que el producto pueda desconectarse de la red eléctrica en todos los polos.
- Dispositivo de corriente residual
- Dispositivo de protección contra sobrecorriente

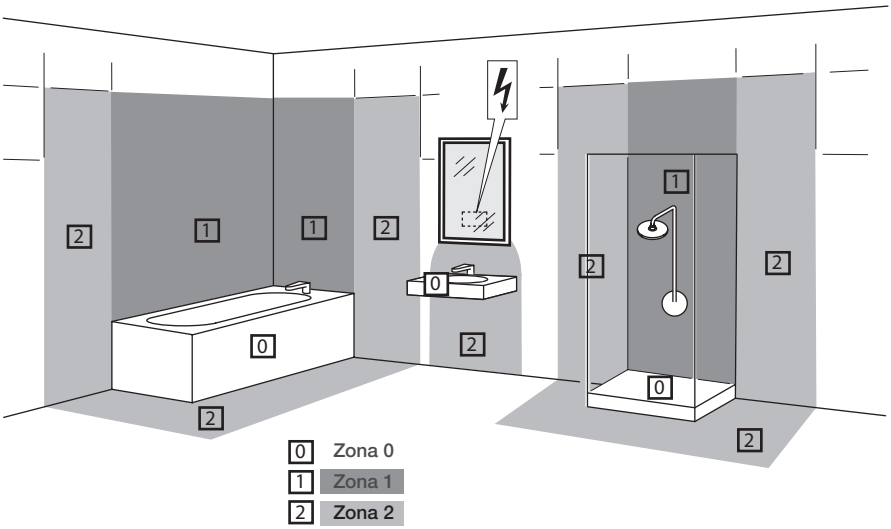

Eliminación



Eliminación de residuos de aparatos eléctricos y electrónicos. Este símbolo indica que este producto no debe desecharse con los residuos domésticos. Debe llevarse a un punto de recogida adecuado para su reciclaje. Si desecha este producto correctamente, contribuirá a evitar posibles consecuencias negativas para el medio ambiente y la salud humana.

Eliminación de aparatos usados fuera de Alemania:

La eliminación debe realizarse de acuerdo con la normativa legal del país correspondiente.

sv Allmänna säkerhetsanvisningar



VARNING!

Denna symbol varnar för risk för allvarliga eller livshotande personskador om säkerhetsanvisningarna inte följs.



FÖRSIKTIGHET!

Denna symbol varnar för risk för lättare eller medelsvåra personskador om säkerhetsanvisningarna inte följs.



OBSERVERA!

Denna symbol varnar för risk för materiella skador om anvisningarna inte följs.



OBS!

Denna symbol uppmärksammar dig på viktig information.

Läs instruktionerna och följ anvisningarna.

- Alla instruktioner och dokument som rör produkten måste överlämnas till slutanvändaren. I annat fall kan tillverkarens ansvar i händelse av skada vara begränsat.
- Om du har några frågor eller oklarheter angående installation eller användning, vänligen kontakta Dornbrachts tekniska service. Du hittar relevanta kontaktuppgifter på baksidan av dessa instruktioner och på Dornbrachts hemsida: **www.dornbracht.com**
- Alla elarbeten måste utföras av behörig elektriker och i enlighet med gällande landspecifika föreskrifter och föreskrifter från lokala elbolag.
- Lokala föreskrifter för förebyggande av olyckor måste följas i första hand.
- Det är mycket viktigt att du läser följande installations- och användaranvisningar noggrant. I händelse av bristande efterlevnad frånsäger sig Dornbracht GmbH & Co. KG allt ansvar.



Elarbeten får utföras endast i spänningslöst skick!



Endast originalreservdelar från tillverkaren får användas. Reparationsarbeten får endast utföras av specialiserad personal eller personal som är särskilt utbildad för elarbeten.



Använd endast lämpliga stegar/klätterhjälpmedel.

Information om risker

Denna apparat kan användas av barn från 8 år och uppåt och personer med nedsatt fysisk, sensorisk eller mental förmåga eller brist på erfarenhet och kunskap om de hålls under uppsikt eller har fått instruktioner om hur apparaten ska användas på ett säkert sätt och förstår de faror som är förknippade med den.

Information om planering

Tillräcklig statik måste säkerställas för att spegeln ska kunna förankras permanent. Vid träväggar eller andra väggkonstruktioner skall korrekt förankring väljas av statiker. Vid felaktigt valda förankringar eller vid olämplig vägg finns risk för att spegeln faller ned och orsakar svåra skador på liv, hälsa och egendom.
Om spegeln hanteras felaktigt vid monteringen och faller ned finns det risk för allvarliga skador, i synnerhet på liv, hälsa och egendom.

Installation endast på plana ytor. Välvda ytor kan leda till spaltmått som inte längre kan justeras.

Lämpar sig inte för användning i ångbad.

Spegeln får endast monteras inomhus.

Beakta de tekniska specifikationerna för de vikter som ska hängas upp. Spegeln måste monteras av 2 personer!

Tekniska data

Vikt

83150979-FF.....6,2 kg
83151979-FF.....8,8 kg
83150980-FF.....6,4 kg
83151980-FF.....11 kg

Elektrotekniska data

Primära anslutningsdata

Märkspänning.....220 - 240 V AC
Frekvens..... 50 - 60 Hz

Märkeffekt

83150979-FF..... Max. 16,28 W
83151979-FF..... Max. 21,53 W
83150980-FF..... Max. 21,00 W
83151980-FF..... Max. 29,40 W

Ljuskälla

Teknik..... LED
Belysningsstyrning ..... integrerad
Färgtemperatur.....3 000–6 500 K
Skyddsklass .....IP 44
Innehåller ljuskällor i energieffektivitetsklass .....F
Märkning ..... CE

Mått finns i slutet av bruksanvisningen.

Instruktioner avs. elektricitet

Beakta föreskrifterna om skyddsområden enligt DIN VDE 0100, del 701 (IEC 60364-7-701). Avvikande nationella föreskrifter måste följas.

Produkten måste vara permanent ansluten till fast dragna ledningar.

Ska tillhandahållas av kunden:

Det måste säkerställas att produkten kan kopplas bort från elnätet vid alla poler.
- Jordfelsbrytare
- Överströmsskyddsanordning

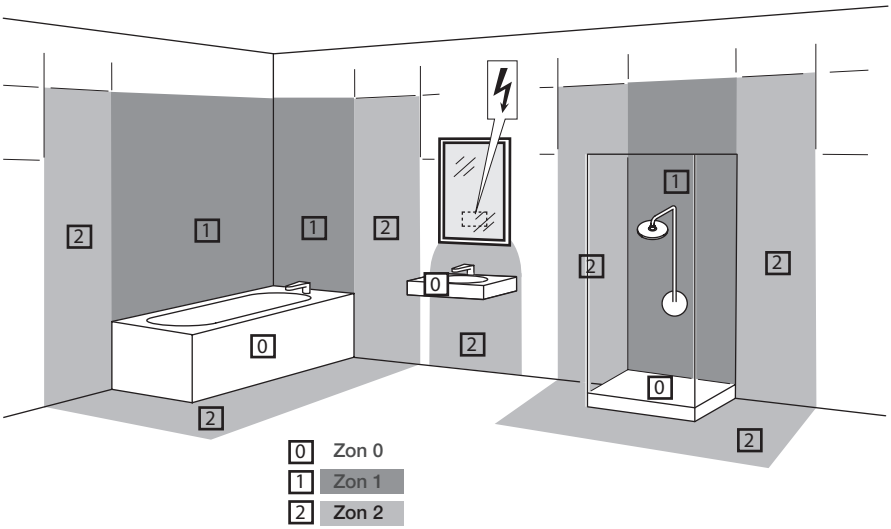

Avfallshantering



Bortskaffning av uttjänta el- och elektronikapparater Denna symbol anger att produkten inte får slängas i hushållsavfallet. Den måste lämnas till en lämplig insamlingsplats för att återvinnas. Om du bortskaffar denna produkt på rätt sätt hjälper du till att undvika eventuella negativa konsekvenser för miljön och människors hälsa.

Avfallshantering av uttjänta apparater utanför Tyskland:

Avfallshanteringen måste ske i enlighet med gällande bestämmelser i respektive land.

cz Všeobecné bezpečnostní pokyny



VAROVÁNÍ!

Tento symbol upozorňuje na možný smrtelný nebo vážný úraz, pokud nebudou dodrženy bezpečnostní pokyny.



UPOZORNĚNÍ!

Tento symbol upozorňuje na lehký nebo středně vážný úraz, pokud nebudou dodrženy bezpečnostní pokyny.



POZOR!

Tento symbol upozorňuje na vznik věcné škody, pokud nebudou dodrženy pokyny.



OZNÁMENÍ!

Tento symbol upozorňuje na důležité informace.

Přečtěte si návod a dodržujte upozornění.

- Veškeré návody a dokumenty týkající se výrobku musí být předány konečnému uživateli. V opačném případě může být odpovědnost výrobce za škodu omezena.
- V případě jakýchkoli dotazů nebo nejasností ohledně instalace nebo provozu se obraťte na technický servis společnosti Dornbracht. Příslušné kontaktní údaje najdete na zadní straně tohoto návodu a na domovské stránce společnosti Dornbracht: **www.dornbracht.com.**
- Veškeré elektrikářské práce musí provádět kompetentní a kvalifikovaný elektrikář v souladu s příslušnými předpisy dané země a předpisy místních energetických společností.
- Přednostně je třeba dodržovat místní předpisy pro prevenci nehod.
- Je nezbytné, abyste si pečlivě přečetli následující pokyny k instalaci a používání. V případě nedodržení podmínek společnost Dornbracht GmbH & Co. KG odmítá jakoukoli odpovědnost.



Elektrické práce se smějí provádět pouze v případě, že je zařízení odpojeno od napětí!



Smějí se používat pouze originální náhradní díly výrobce. Opravy smí provádět výhradně specializovaný personál nebo personál zvlášť vyškolený pro práce na elektrických zařízeních.



Používejte pouze vhodné žebříky / prostředky pro výstup do výšky.

Informace o rizicích

Tento spotřebič mohou používat děti od 8 let a starší a osoby se sníženými fyzickými, smyslovými či duševními schopnostmi nebo s nedostatkem zkušeností a znalostí, pokud jsou pod dohledem anebo byly poučeny o bezpečném používání spotřebiče a rozumí souvisejícím nebezpečím.

Informace o rizicích


Tento spotřebič mohou používat děti od 8 let a starší a osoby se sníženými fyzickými, smyslovými či duševními schopnostmi nebo s nedostatkem zkušeností a znalostí, pokud jsou pod dohledem anebo byly poučeny o bezpečném používání spotřebiče a rozumí souvisejícím nebezpečím. Informace o plánování Trvalé upevnění zrcadla vyžaduje dostatečnou pevnost podkladu. Správné upevnění na dřevěných stěnách nebo stěnách jiných konstrukcí musí určit statik. V případě nesprávně zvoleného upevnění nebo upevnění na nevhodnou stěnu hrozí nebezpečí pádu zrcadla s následnými závažnými škodami na zdraví a věcnými škodami.
Pokud není zrcadlo správně nainstalováno, hrozí při jeho pádu vážné škody, zejména na zdraví a majetku.


Montáž vyžaduje rovný povrch. Při montáži na zakřivené povrchy mohou vzniknou spáry, jejichž šířku již nelze upravit.


Zrcadlo není vhodné do parní lázně.


Zrcadlo smí být instalováno pouze v interiéru.


Dodržujte technické údaje pro hmotnost zavěšených předmětů. Zrcadlo musí montovat 2 osoby!

Technické údaje

Hmotnost

83150979-FF ..... 6,2 kg
83151979-FF ..... 8,8 kg
83150980-FF ..... 6,4 kg
83151980-FF ..... 11 kg

Elektrotechnické údaje

Základní připojovací údaje

Jmenovité napětí ..... 220 - 240 V AC
Frekvence ..... 50 - 60 Hz

Jmenovitý výkon

83150979-FF ..... Max. 16,28 W
83151979-FF ..... Max. 21,53 W
83150980-FF ..... Max. 21,00 W
83151980-FF ..... Max. 29,40 W

Světelný zdroj

Technologie ..... LED
Ovládání osvětlení ..... Integrované
Teplota barev ..... 3000 - 6500 K
Třída ochrany ..... IP 44
Obsahuje světelné zdroje třídy energetické účinnosti ..... F
Označení ..... CE

Rozměry najdete na konci návodu.

Upozornění týkající se elektrických součástí

Dodržujte předpisy pro chráněné prostory podle DIN VDE 0100, část 701 (IEC 60364-7-701). Je třeba se řídit odlišnými národními předpisy.

Výrobek musí být trvale připojen k pevným vedením.

Zajistí zákazník:
Je třeba zajistit, aby bylo možné odpojit všechny póly výrobku od sítě.
- Proudový chránič
- Nadproudová ochrana

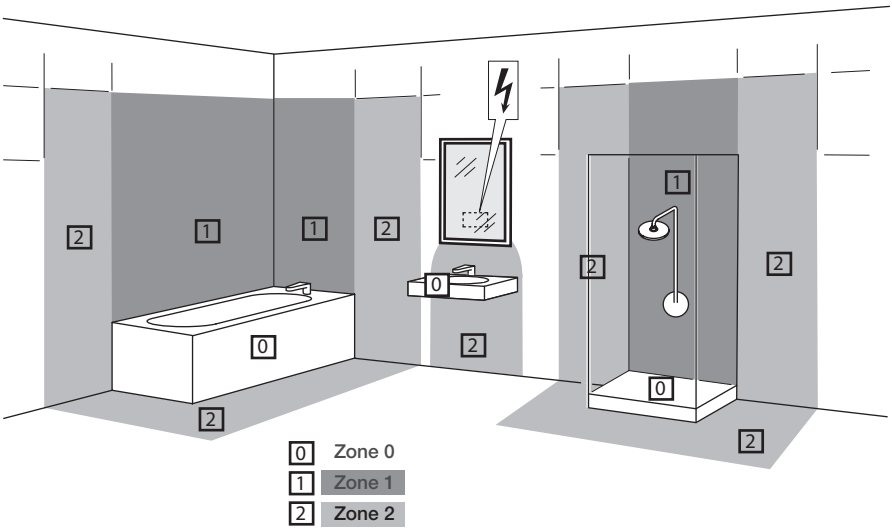

Likvidace



Likvidace odpadních elektrických a elektronických zařízení. Tento symbol označuje, že výrobek nesmí být likvidován společně s domovním odpadem. K recyklaci musí být odvezen na vhodné sběrné místo. Správnou likvidací výrobku předejdete možným negativním důsledkům pro životní prostředí a lidské zdraví.

Likvidace starých spotřebičů mimo Německo:

Likvidace musí být provedena v souladu s právními předpisy příslušné země.

PL Ogólne instrukcje bezpieczeństwa



OSTRZEŻENIE!

Ten symbol ostrzega przed możliwością śmierci lub poważnych obrażeń w przypadku nieprzestrzegania instrukcji bezpieczeństwa.



PRZESTROGA!

Ten symbol ostrzega przed niewielkimi lub umiarkowanymi obrażeniami w przypadku nieprzestrzegania instrukcji bezpieczeństwa.



UWAGA!

Ten symbol ostrzega przed szkodami materialnymi w przypadku nieprzestrzegania wska zówek.



WSKAZÓWKA!

Ten symbol zwraca uwagę na ważne informacje.

Proszę zapoznać się z instrukcją i przestrzegać wskazówek.

- Wszystkie instrukcje i dokumenty dotyczące produktu muszą zostać przekazane użytkownikowi końcowemu. W przeciwnym razie odpowiedzialność producenta w przypadku uszkodzenia może być ograniczona.
- W przypadku jakichkolwiek pytań lub wątpliwości dotyczących montażu lub obsługi należy skontaktować się z działem technicznym firmy Dornbracht. Odpowiednie dane kontaktowe znajdują się na odwrocie niniejszej instrukcji oraz na stronie internetowej firmy Dornbracht: **www.dornbracht.com**
- Wszystkie prace elektryczne muszą być wykonywane przez kompetentnego i wykwalifikowanego elektryka zgodnie z odpowiednimi przepisami krajowymi i przepisami lokalnych dostawców energii.
- Lokalne przepisy dotyczące zapobiegania wypadkom należy przestrzegać w pierwszej kolejności.
- Należy koniecznie uważnie przeczytać poniższe wskazówki dotyczące instalacji i użytkowania. W przypadku nieprzestrzegania tych wskazówek firma Dornbracht GmbH & Co. KG nie ponosi żadnej odpowiedzialności.



Prace elektryczne mogą być wykonywane tylko wtedy, gdy urządzenie jest odłączone od zasilania!



Wolno używać wyłącznie oryginalnych części zamiennych producenta. Prace naprawcze mogą być wykonywane wyłącznie przez wyspecjalizowany personel lub personel specjalnie przeszkolony w zakresie prac elektrycznych.



Używać wyłącznie odpowiednich drabin / pomocy do wchodzenia.

Informacje o ryzyku

To urządzenie może być używane przez dzieci w wieku od 8 lat i starsze oraz osoby o ograniczonych zdolnościach fizycznych, sensorycznych lub umysłowych lub nieposiadające doświadczenia i wiedzy, jeśli osoby takie są nadzorowane lub zostały poinstruowane w zakresie bezpiecznego używania urządzenia i rozumieją zagrożenia z tego wynikające.

Informacje o ryzyku



To urządzenie może być używane przez dzieci w wieku od 8 lat i starsze oraz osoby o ograniczonych zdolnościach fizycznych, sensorycznych lub umysłowych lub nieposiadające doświadczenia i wiedzy, jeśli osoby takie są nadzorowane lub zostały poinstruowane w zakresie bezpiecznego używania urządzenia i rozumieją zagrożenia z tego wynikające. Instrukcje dotyczące planowania Należy zapewnić wystarczającą statyczność do trwałego zamocowania lustra. W przypadku ścian drewnianych lub innych konstrukcji ściennych statyk musi wybrać odpowiednie mocowanie. W przypadku nieprawidłowo wybranego mocowania lub nieodpowiedniej ściany występuje niebezpieczeństwo upadku lustra, co może spowodować poważne naruszenie dóbr prawnych, w szczególności życia, zdrowia i mienia. Spadające lustro może spowodować poważne szkody w dobrach prawnych, w szczególności w życiu, zdrowiu i mieniu, jeśli nie zostanie prawidłowo zainstalowane.



Montaż wolno przeprowadzać tylko na płaskich powierzchniach. Zakrzywione powierz chnie mogą prowadzić do powstawania szczelin, których nie można już regulować.



Nie nadaje się do stosowania w łaźni parowej.



Lustro może być instalowane wyłącznie w pomieszczeniach.



Należy przestrzegać danych technicznych zawieszanych obciążeń. Lustro musi być montowane przez 2 osoby!

Dane techniczne

Waga

83150979-FF ..... 6,2 kg
83151979-FF ..... 8,8 kg
83150980-FF ..... 6,4 kg
83151980-FF ..... 11 kg

Dane elektrotechniczne

Podstawowe dane przyłączeniowe

Napięcie znamionowe ..... 220 - 240 V AC
Częstotliwość ..... 50 / 60 Hz

Moc znamionowa

83150979-FF ..... Maks. 16,28 W
83151979-FF ..... Maks. 21,53 W
83150980-FF ..... Maks. 21,00 W
83151980-FF ..... Maks. 29,40 W

Źródło światła

Technologia ..... LED
Sterowanie oświetleniem ..... zintegrowane
Temperatura barwowa ..... 3000–6500 K
Stopień ochrony ..... IP 44
Zawiera źródła światła o klasie efektywności energetycznej ..... F
Oznakowanie ..... CE

Wymiary można znaleźć na końcu instrukcji.

Instrukcje elektryczne

Należy przestrzegać przepisów dotyczących obszarów chronionych zgodnie z normą DIN VDE 0100, Część 701 (IEC 60364-7-701). Należy przestrzegać odmiennych przepisów krajowych.

Produkt musi być trwale podłączony do stałych przewodów.

Do zapewnienia przez klienta:

Należy upewnić się, że produkt można odłączyć od sieci zasilania na wszystkich biegunach.
- Wyłącznik różnicowoprądowy
- Zabezpieczenie nadprądowe

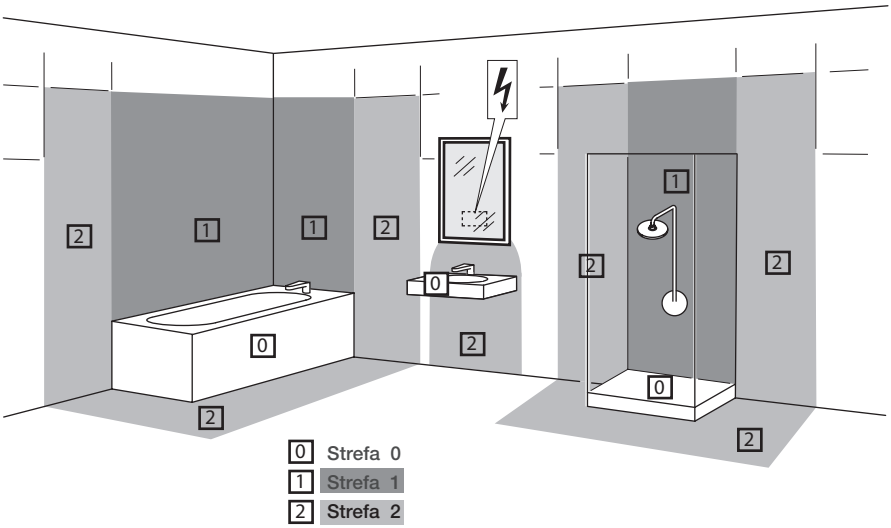

Utylizacja

Utylizacja zużytego sprzętu elektrycznego i elektronicznego. Ten symbol oznacza, że tego produktu nie wolno wyrzucać razem z odpadami domowymi. Należy go dostarczyć do odpowiedniego punktu zbiórki w celu poddania recyklingowi. Prawidłowa utylizacja tego produktu pomoże uniknąć ewentualnych negatywnych konsekwencji dla środowiska i zdrowia ludzi.
Utylizacja starych urządzeń poza granicami Niemiec:
Utylizację należy przeprowadzić zgodnie z przepisami prawa obowiązującymi w danym kraju.

RU Общие указания по безопасности



ПРЕДУПРЕЖДЕНИЕ!

Этот символ предупреждает о возможном летальном исходе или серьезных травмах в случае несоблюдения указаний по безопасности.



ОСТОРОЖНО!

Этот символ предупреждает о получении травм легкой или средней тяжести в случае несоблюдения указаний по безопасности.



ВНИМАНИЕ!

Этот символ предупреждает о материальном ущербе при несоблюдении указаний.



УКАЗАНИЕ!

Этот символ привлекает внимание к важной информации.

Прочитать инструкцию и соблюдать указания.

- Все инструкции и документы, относящиеся к изделию, должны быть переданы конечному пользователю. В противном случае ответственность производителя в случае повреждения может быть ограничена.
- Если возникли вопросы или неясности по установке или эксплуатации, обращаться в техническую службу Dornbracht. Соответствующую контактную информацию можно найти на обратной стороне данной инструкции и на домашней странице Dornbracht **www.dornbracht.com**
- Все электромонтажные работы должны выполняться компетентным и квалифицированным электриком в соответствии с действующими в стране нормами и правилами местных энергоснабжающих организаций.
- Местные предписания по предотвращению несчастных случаев должны соблюдаться в первую очередь.
- Обязательно внимательно прочитать следующие инструкции по установке и эксплуатации. В случае несоблюдения требований компания Dornbracht GmbH & Co. KG снимает с себя всякую ответственность.



Электротехнические работы разрешается проводить только при обесточенном источнике питания!



Разрешается использовать только оригинальные запасные части от роизводителя. Ремонтные работы могут выполняться только квалифицированными работниками или персоналом, прошедшим специальную подготовку для работы с электрооборудованием.



Использовать только подходящие стремянки / приспособления для подъема

Информация о рисках

Эксплуатация этого устройства детьми с 8 лет, лицами с ограниченными физическими, сенсорными или психическими возможностями, а также лицами, не обладающими достаточными знаниями и опытом, допускается только под постоянным присмотром и после инструктажа относительно безопасного использования данного устройства при условии понимания связанной с этим опасности.

Указания по планированию

Для надежного крепления зеркала необходимо обеспечить достаточную статическую устойчивость. Для деревянных стен или других стеновых конструкций правильное крепление должен подобрать инженер-конструктор. При неправильном выборе креплений или неподходящей стене существует риск падения зеркала, что может привести к серьезным негативным последствиям для правовых благ, в частности для жизни, здоровья и имущества. Существует риск серьезных негативных последствий для законных интересов, в частности для жизни, здоровья и имущества, если зеркало упадет из-за неправильной установки.

- Установка только на ровные поверхности. Изогнутость поверхности может привести к образованию зазоров, которые уже невозможно отрегулировать.
- Не подходит для использования в паровой бане.
- Зеркало разрешается устанавливать только внутри помещений.
- Соблюдать технические характеристики подвешиваемых грузов. Зеркало должно устанавливаться двумя работниками!

Технические характеристики

Вес

83150979-FF.....6,2 кг
83151979-FF.....8,8 кг
83150980-FF.....6,4 кг
83151980-FF.....11 кг

Электротехнические характеристики

Данные первичного подключения

Номинальное напряжение ..... 220 - 240 В переменного тока
Частота.....50 - 60 Гц

Номинальная мощность

83150979-FF.....Макс. 16,28 Вт
83151979-FF.....Макс. 21,53 Вт
83150980-FF.....Макс. 21,00 Вт
83151980-FF.....Макс. 29,40 Вт

Источники света

Технология ..... LED
Управление освещением ..... встроено
Цветовая температура.....3000–6500 K
Степень защиты .....IP 44
Содержит источники света класса энергоэффективности .....F
Маркировка..... CE

Размеры указаны в конце инструкции.

Указания по электрическому оборудованию

Соблюдать предписания по защищенным зонам в соответствии с DIN VDE 0100, часть 701 (IEC 60364-7-701). Необходимо соблюдать отличающиеся национальные нормы.

Изделие должно быть постоянно подключено к стационарным кабелям.

Предоставляется заказчиком:
Необходимо убедиться, что изделие можно отключить от сети на всех полюсах.
- Устройство защиты от тока утечки
- Устройство защиты от перегрузки по току

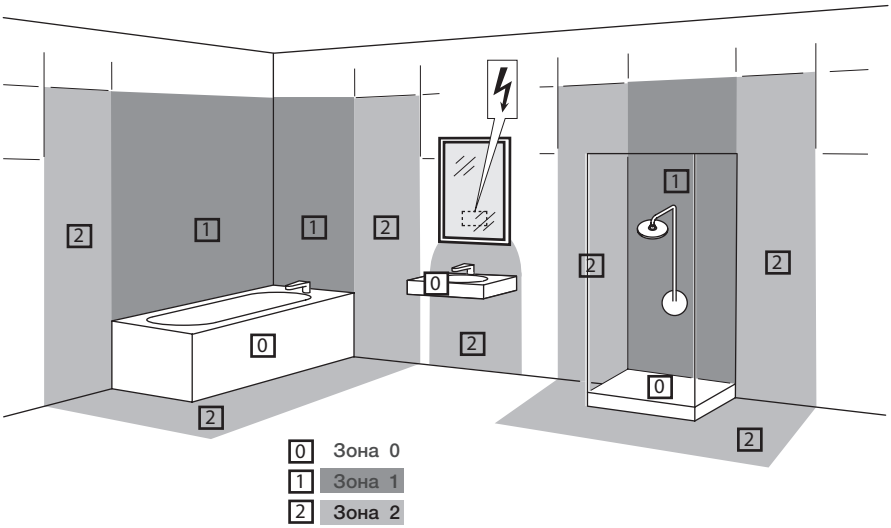

Утилизация



Утилизация отработанного электрического и электронного оборудования. Этот символ указывает на то, что данный продукт нельзя выбрасывать вместе с бытовыми отходами. Его необходимо отнести в подходящий пункт сбора, чтобы сдать на переработку. Если вы правильно утилизируете этот продукт, вы поможете избежать возможных негативных последствий для окружающей среды и здоровья людей.

Утилизация отработанного оборудования за пределами Германии:

утилизация должна производиться в соответствии с законодательными нормами соответствующей страны.

CN 一般安全说明



警告！
此符号警告如果不遵守安全提示，可能会导致死亡或严重伤害。



小心！
此符号警告如果不遵守安全提示，客户会导致轻微或中度伤害。



注意！
此符号警告如果忽视提示说明，可能会导致财产损失。



提示！
此符号用于提醒重要信息。

请阅读说明书并注意提示。

- 与产品有关的所有说明书和文件都必须交给最终用户。否则，在发生损坏时，制造商的责任可能会受到限制。
- 如果您对安装或操作有任何疑问或不确定，请联系 Dornbracht 的技术服务部门。您可以在说明书背面和 Dornbracht 官网 www.dornbracht.com 找到相关联系方式。
- 所有电气工作必须由具备资质和经验的电工，按照国家法规和当地供电公司的规定执行。
- 优先遵守当地的事故预防规定。
- 务必仔细阅读以下安装和用户提示。如出现违规情况，Dornbracht GmbH & Co.KG 公司不承担任何责任。



电气工作只能在断电状态下进行！



只允许安装制造商提供的原装备件。维修工作只能由专业人员或接受过电气技术专门培训的人员进行。



仅使用合适的梯子/攀爬辅助工具。

风险信息

岁及以上儿童以及身体、感官或智力能力受限或缺乏经验和知识的人员，可在有人看护或指导其安全使用、并了解相关设备危险的情况下使用设备。

规划说明



确保镜子充分静态平衡，以便持久紧固。如果是木墙或其他墙壁结构，则必须由静力学家选择正确的紧固件。如果错误选择了紧固件或墙壁不合适，则存在镜子掉落的危险，并进而对生命、肢体和财产造成严重伤害。
安装过程中的不当操作可能会导致严重伤害，尤其是生命和肢体伤害，以及镜子掉落造成的财产损失。



只能安装在平坦的表面上。曲面可能会产生无法再调节的间隙尺寸。



不适合在蒸汽浴室内使用。



镜子只能安装在室内。



注意有关悬挂重量的技术数据。镜子必须由 2 人共同安装！

技术数据

重量

83150979-FF ..... 6.2 kg
83151979-FF ..... 8.8 kg
83150980-FF ..... 6.4 kg
83151980-FF ..... 11 kg

电气数据

主连接数据

额定电压 ..... 220 - 240 V AC
频率 ..... 50 / 60 Hz

额定功

83150979-FF ..... 最大 16.28 W
83151979-FF ..... 最大 21.53 W
83150980-FF ..... 最大 21.00 W
83151980-FF ..... 最大 29.40 W

光源

技术 ..... LED
照明控制系统 ..... 集成式
色温 ..... 3000 - 6500 K
防护等级 ..... IP 44
所含光源的能效等级 ..... F
标识 ..... CE

尺寸见说明书末尾。

电气安全提示

遵守 DIN VDE 0100 第 701 部分（IEC 60364-7-701）中有关保护区域的规定。必须注意不同的国家规定。

产品必须与固定敷设导线永久连接。

由施工方提供:
必须确保产品可以完全与电源断开。
- 故障电流保护装置

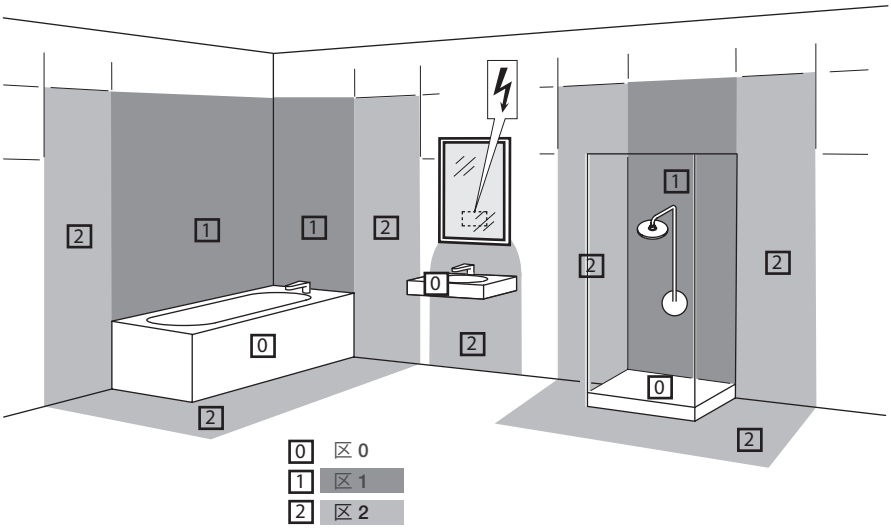

废弃处理



电子电气设备的废弃处理。该符号表示该产品不得与生活垃圾一起处置。必须送到合适的回收点进行回收。如果您正确废弃处置该产品，将有助于避免可能对环境和人类健康造成的负面影响。

在德国境外废弃处理旧设备:

请按照所在国家的法律规定进行处置。

DE Pflege und Wartung durch den Benutzer.
GB Care and maintenance by the user.
NL Onderhoud en verzorging door de gebruiker.
FR Entretien et maintenance par l'utilisateur.
IT Manutenzione e cura a carico dell'utente.
ES Cuidado y mantenimiento por parte del usuario.
US Care and maintenance by the user.
SE Skötsel och service som utförs av användaren.
CZ Ošetřování a údržba prostřednictvím uživatele.
PL Czyszczenie i konserwacja.
RU Уход и техобслуживание пользователем.
CN 用户进行的维修保养。

www.dornbracht.com/care

DE Technische Informationen. **GB** Technical information.
NL Technische informatie. **FR** Informations techniques.
IT Informazioni tecniche. **ES** Información técnica.
US Technical information. **SE** Teknisk information.
CZ Technické informace. **PL** Informacje techniczne.
RU Техническая информация. **CN** 技术信息。

td.dornbracht.com

DE Benötigte Werkzeuge. **GB** Required tools. **NL** Benodigd gereedschap. **FR** Outils nécessaires.
IT Attrezzi necessari. **ES** Herramientas necesarias. **US** Required tools. **SE** Erforderliga verktyg.
CZ Potřebné nástroje. **PL** Potrzebne narzędzia. **RU** Требуемые инструменты. **CN** 必备工具。

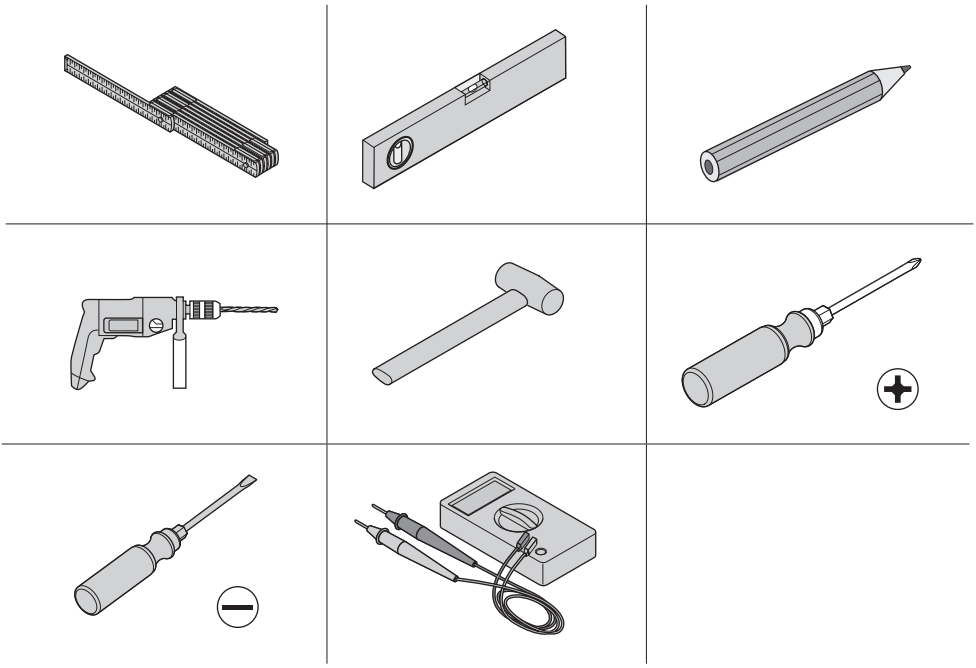

DE Lieferumfang. **GB** Parts supplied. **NL** Omvang van de levering. **FR** Pièces livrées.
IT Entità di fornitura. **ES** Volumen de suministro. **US** Parts Supplied. **SE** Leveransomfång.
CZ Rozsah dodávky. **PL** Zakres dostawy. **RU** Объем поставки. **CN** 供货范围。

83 150 979-FF







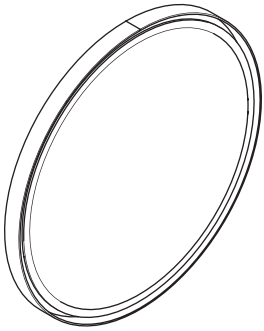

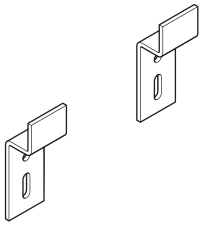

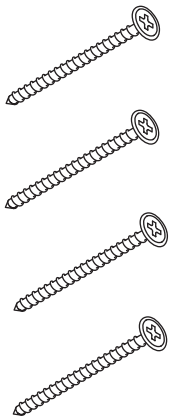

(50 mm x 4 mm)

DE Lieferumfang. **GB** Parts supplied. **NL** Omvang van de levering. **FR** Pièces livrées.
IT Entità di fornitura. **ES** Volumen de suministro. **US** Parts Supplied. **SE** Leveransomfång.
CZ Rozsah dodávky. **PL** Zakres dostawy. **RU** Объем поставки. **CN** 供货范围。

83 151 979-FF







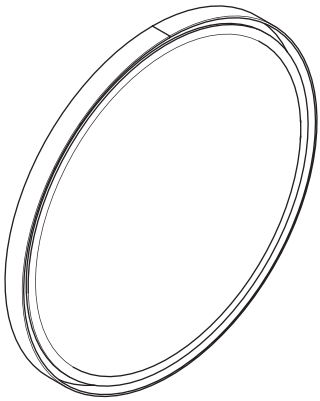

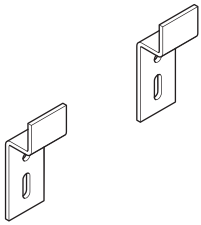

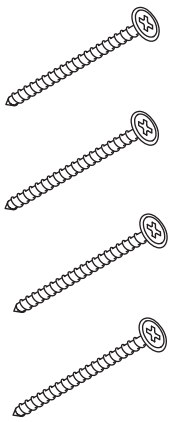

(50 mm x 4 mm)

DE Lieferumfang. **GB** Parts supplied. **NL** Omvang van de levering. **FR** Pièces livrées.
IT Entità di fornitura. **ES** Volumen de suministro. **US** Parts Supplied. **SE** Leveransomfång.
CZ Rozsah dodávky. **PL** Zakres dostawy. **RU** Объем поставки. **CN** 供货范围。

83 150 980-FF







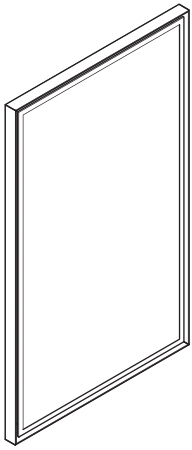

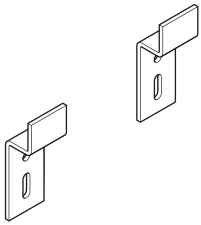

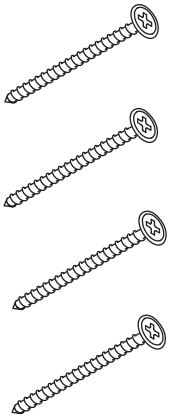

(50 mm x 4 mm)

DE Lieferumfang. **GB** Parts supplied. **NL** Omvang van de levering. **FR** Pièces livrées.
IT Entità di fornitura. **ES** Volumen de suministro. **US** Parts Supplied. **SE** Leveransomfång.
CZ Rozsah dodávky. **PL** Zakres dostawy. **RU** Объем поставки. **CN** 供货范围。

83 151 980-FF







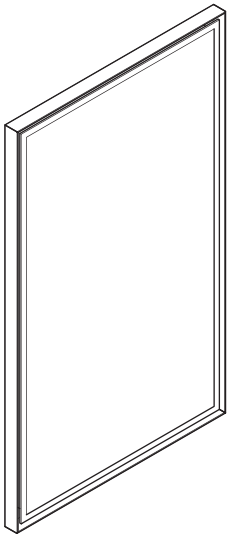

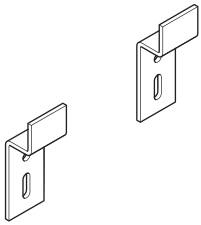

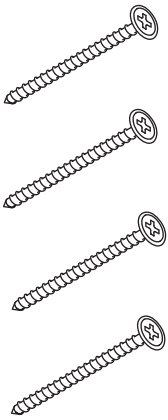

(50 mm x 4 mm)

1

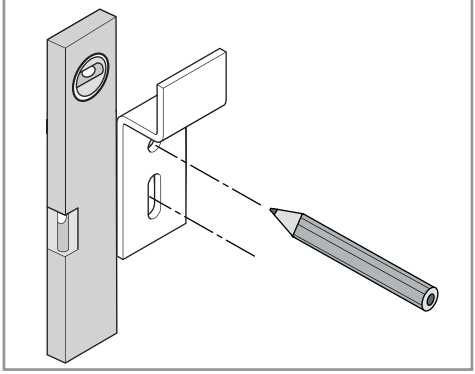

2

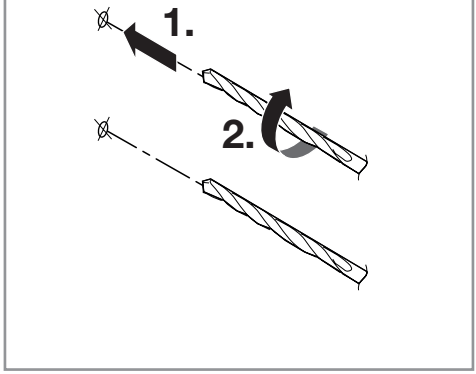

3

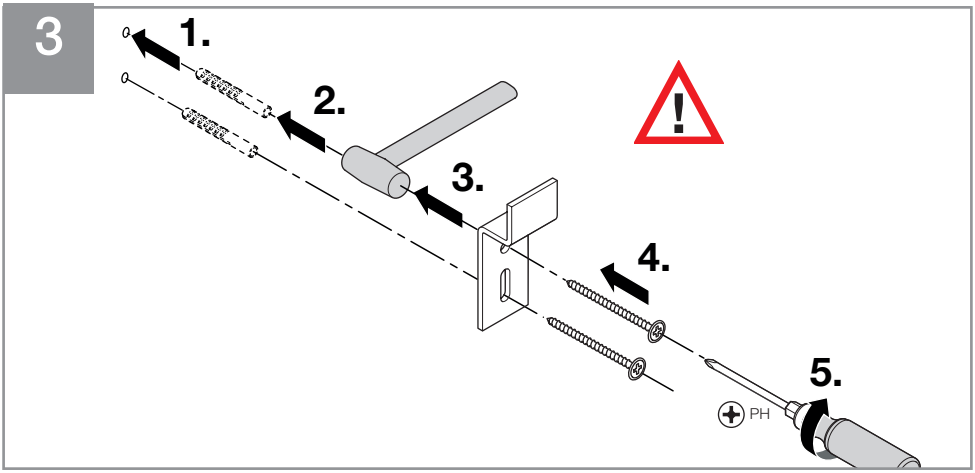

i

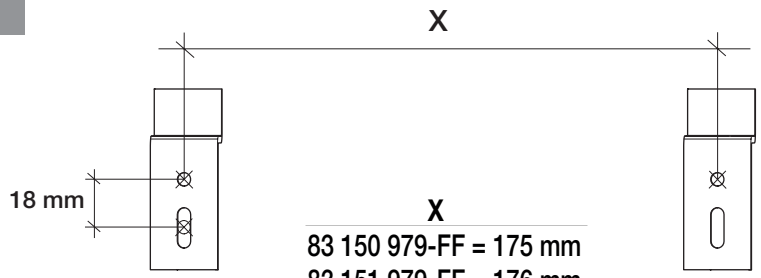

X
83 150 979-FF = 175 mm
83 151 979-FF = 176 mm
83 150 980-FF = 200 mm
83 151 980-FF = 323 mm

4

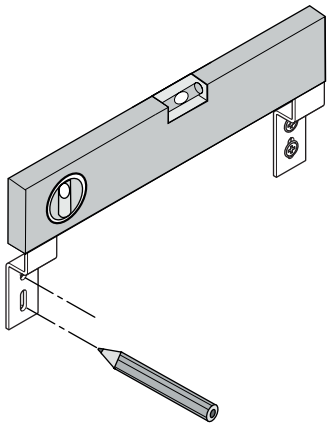

5

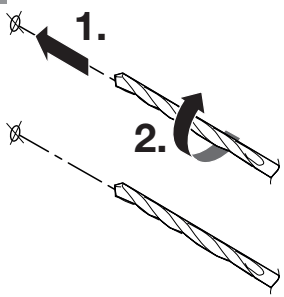

6

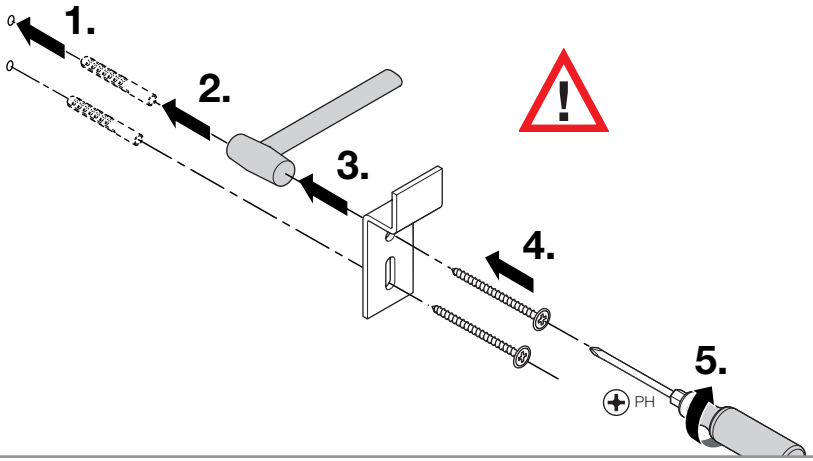

7

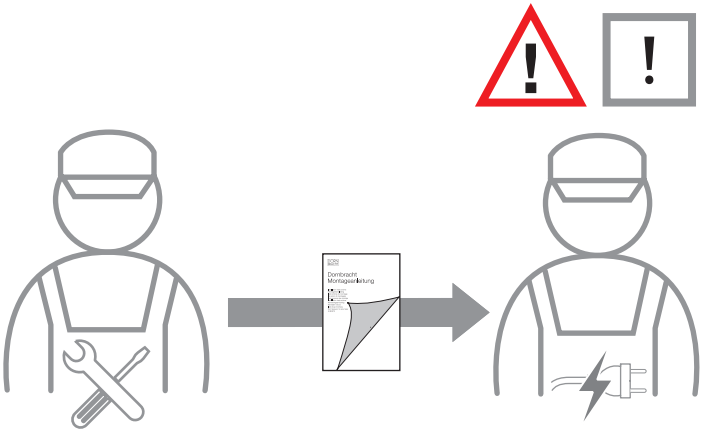

8

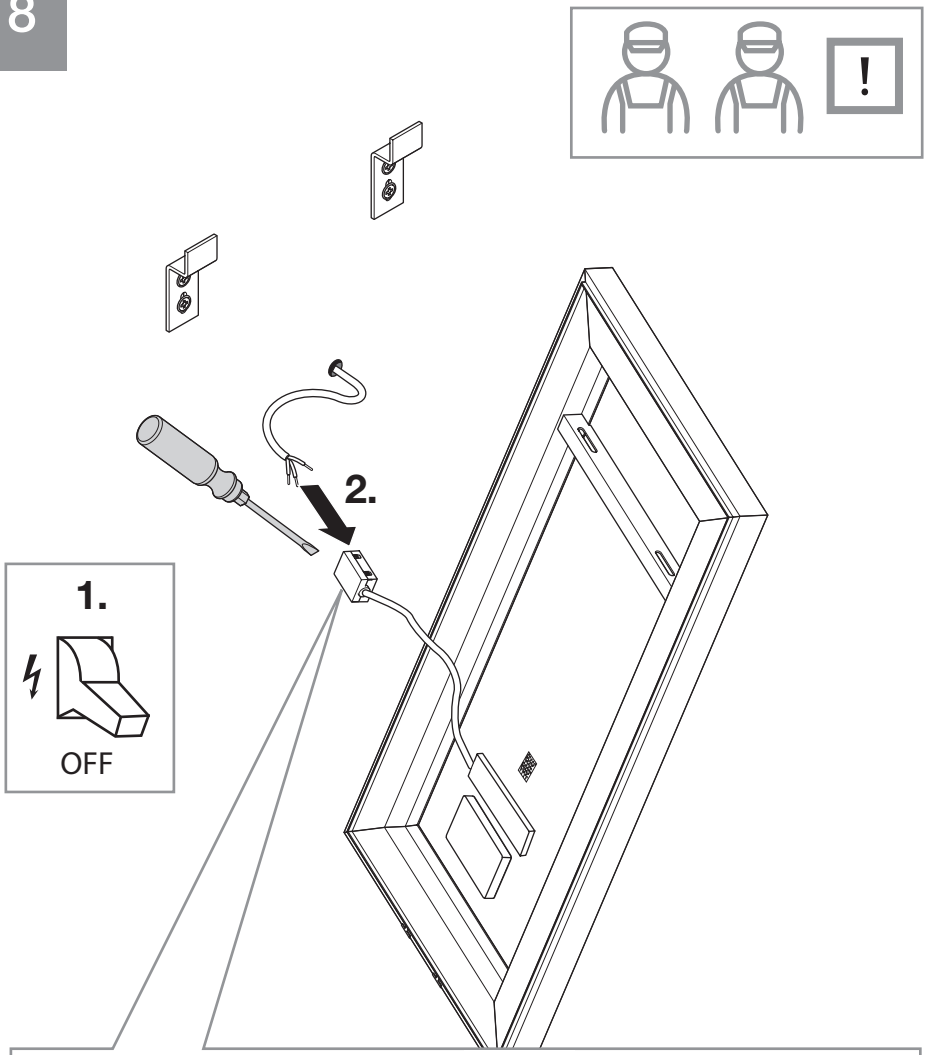
!
2.
1.
OFF

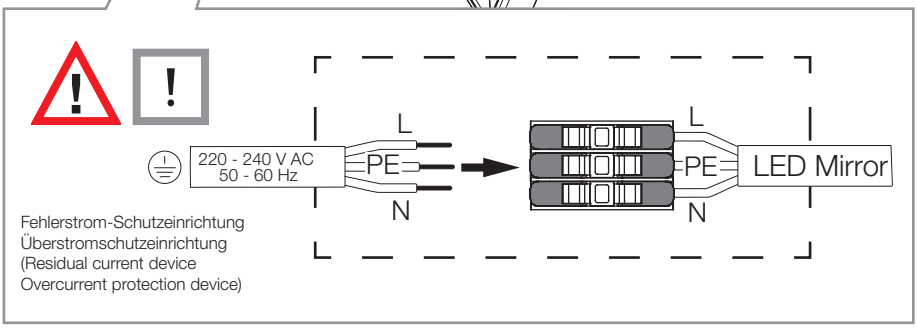
!
!
220 - 240 V AC
50 - 60 Hz
L
PE
N
L
PE
N
LED Mirror
Fehlerstrom-Schutzeinrichtung
Überstromschutzeinrichtung
(Residual current device
Overcurrent protection device)

9

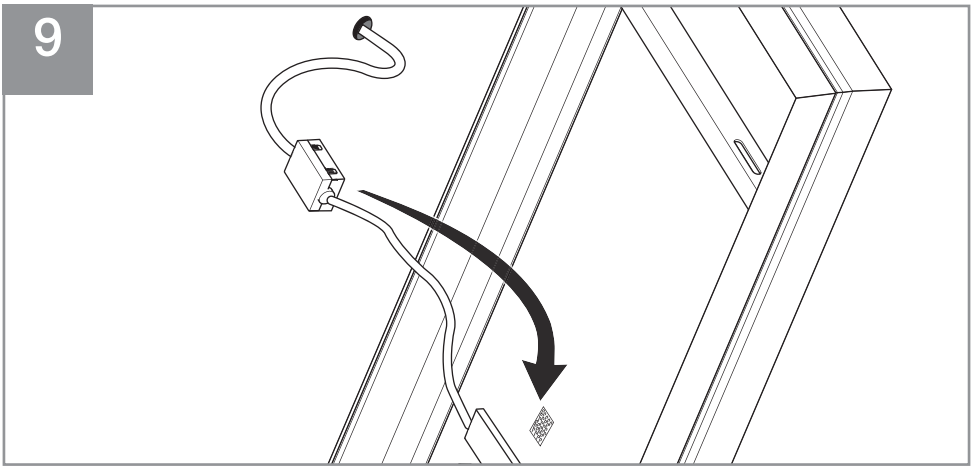

10

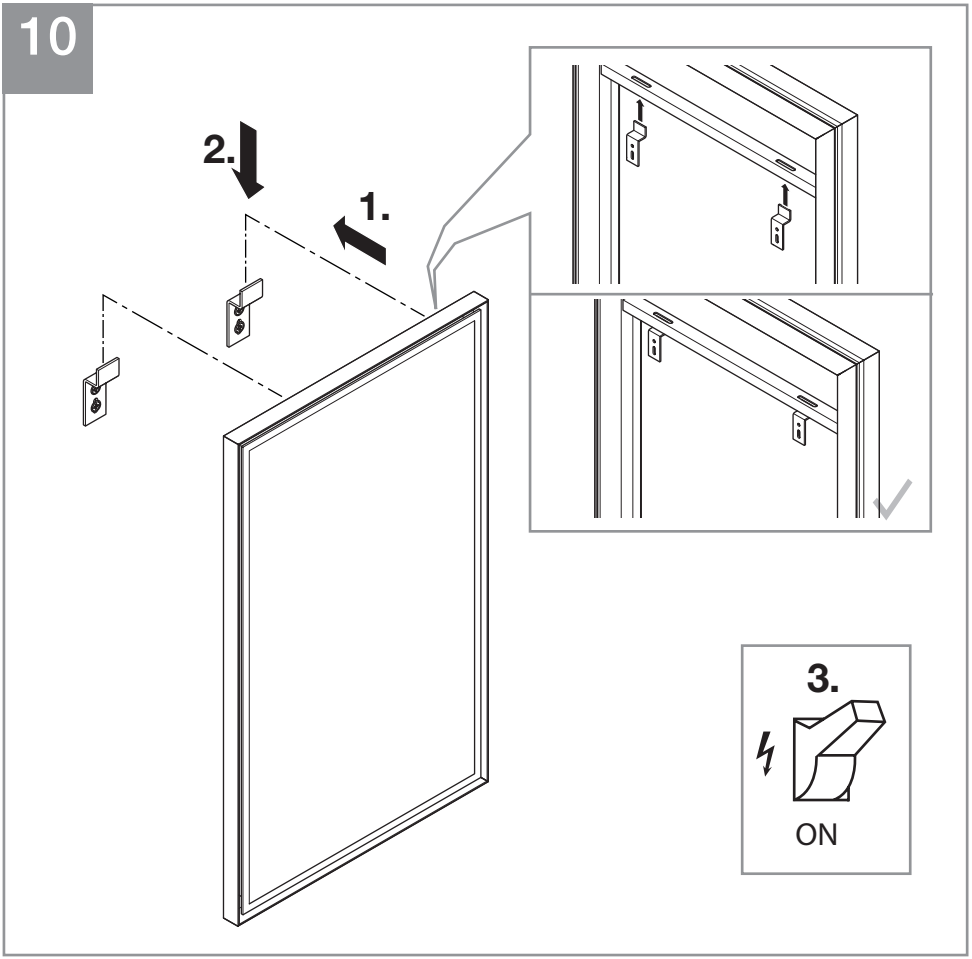

i

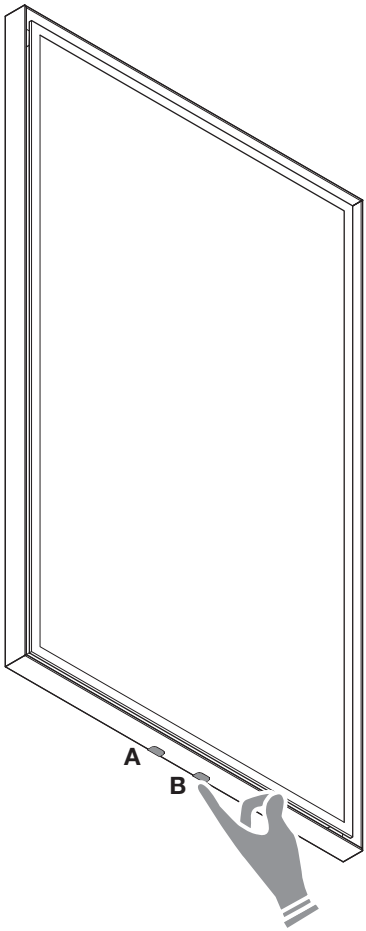

A	0,5- 1 sec	ON / OFF
	>1 sec	
B	0,5- 1 sec	ON / OFF
	>1 sec	

83 150 979-FF

mm [inches]

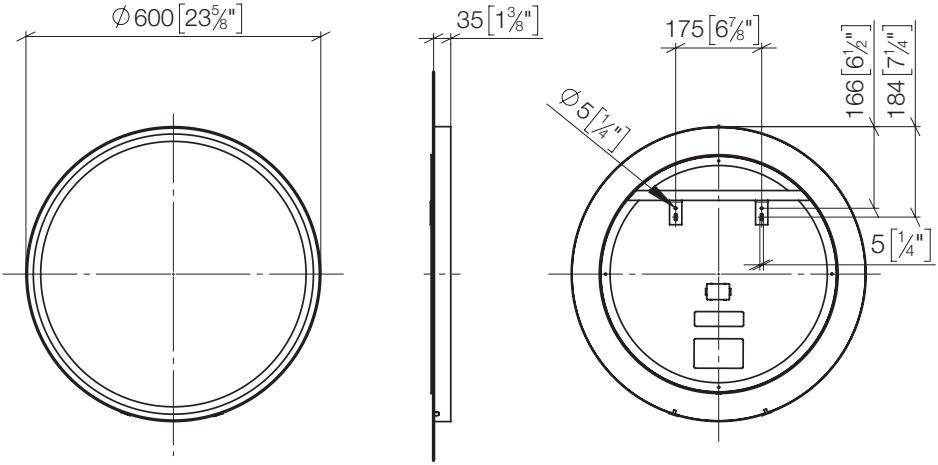

83 151 979-FF

mm [inches]

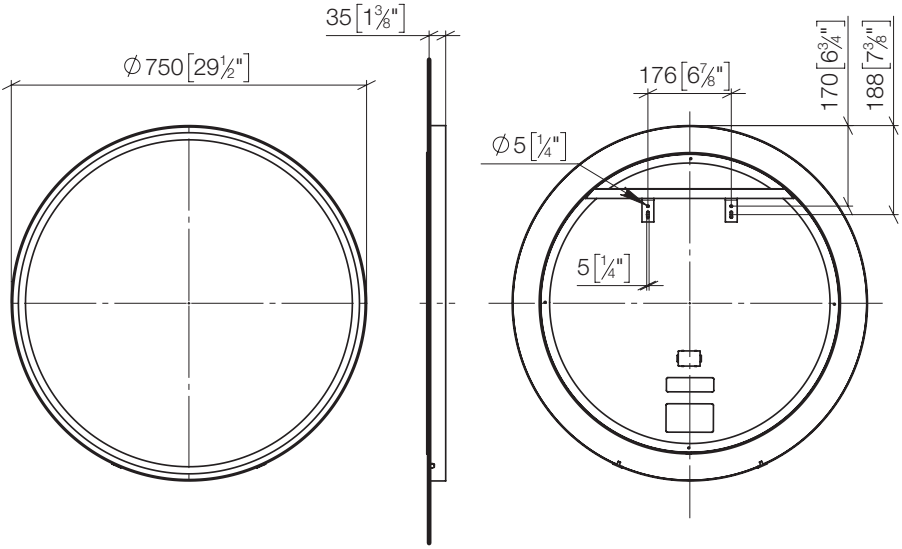

83 150 980-FF

mm [inches]

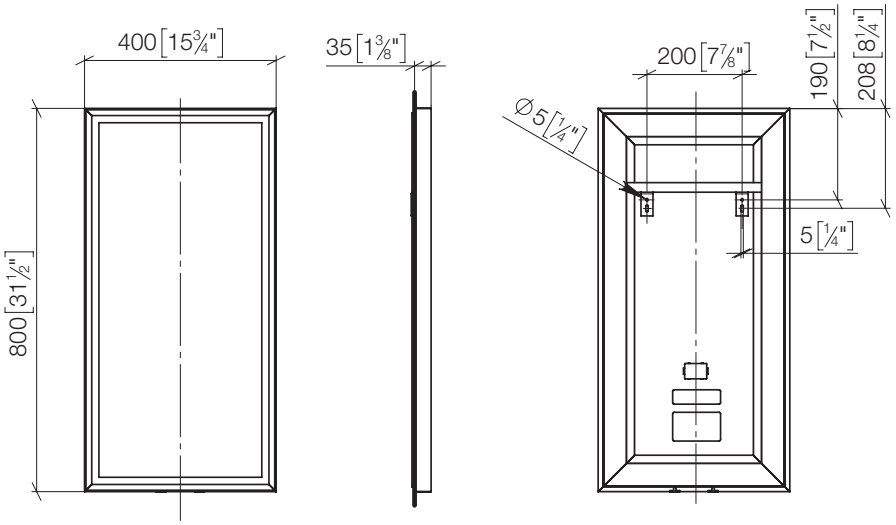

83 151 980-FF

mm [inches]

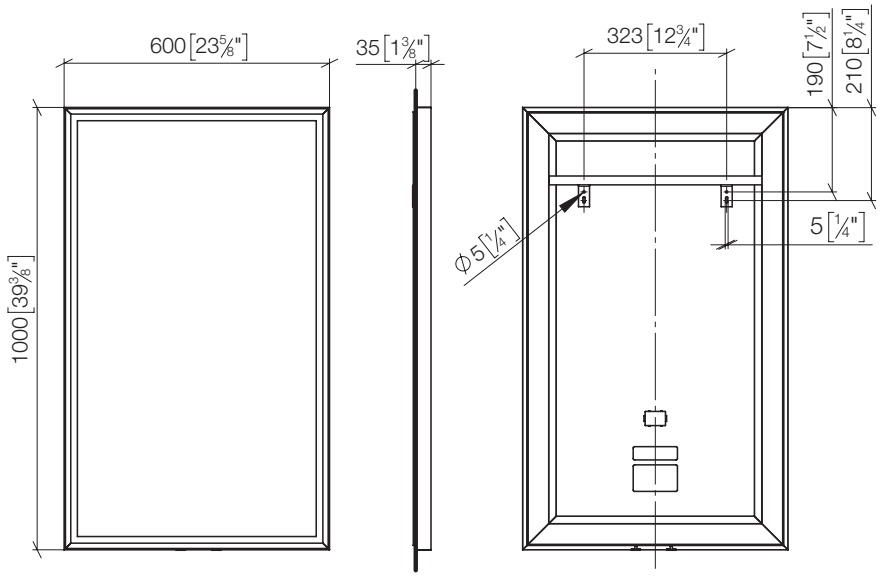

Dornbracht GmbH & Co. KG
Köbbingser Mühle 6, D-58640 Iserlohn
Tel. +49 2371 8899-900
mail@dornbracht.com
www.dornbracht.com

01 03 83 150 89 / 04.2025