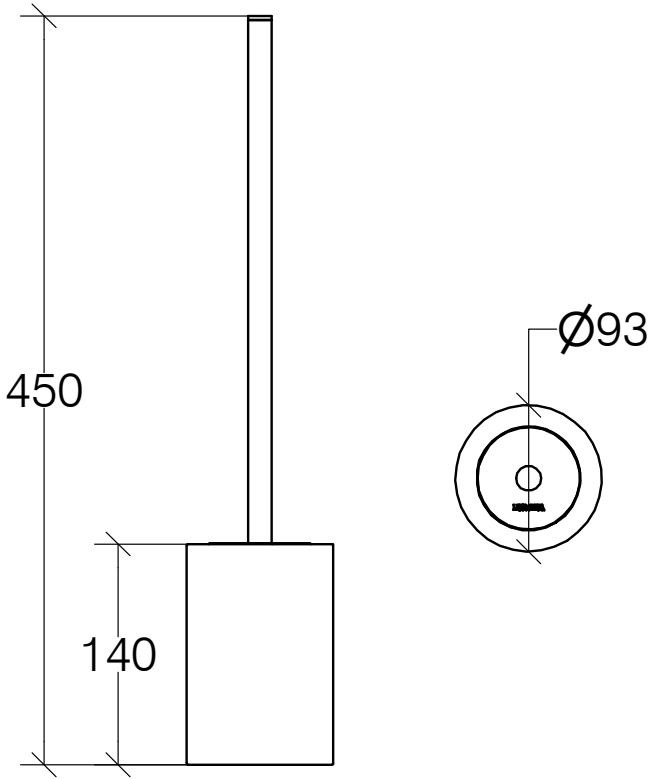
450
140
Ø93