COYA Waschtisch-Dreilochbatterie mit Ablaufgarnitur - Chrom

COYA

20 713 414 Produktversion ab 01.01.2026



- Ausladung 165 mm
- starrer Auslauf
- runder luftangereicherter Strahl
- Armaturenhöhe 264 mm
- Höhe bis Luftsprudler 173 mm
- Bohrungsdurchmesser Seitenventil 32 mm
- Bohrungsdurchmesser Auslauf 35 mm
- Rosette 60 x 60 mm
- Durchfluss max. 4,5 l/min
- bleifrei
- Dieses Produkt leistet einen Beitrag zur Erfüllung der Vorgaben von nachhaltigen Gebäudezertifizierungen, z.B. LEED®, BREEAM®, DGNB

Chrom	20 713 414-00
Platin gebürstet	20 713 414-06
Dark Chrome	20 713 414-19
Messing gebürstet (23kt Gold)	20 713 414-28
Dark Brass gebürstet (PVD)	20 713 414-39
Bronze gebürstet (PVD)	20 713 414-42
Dark Bronze gebürstet (PVD)	20 713 414-43
Champagne gebürstet (22kt Gold)	20 713 414-46
Champagne (22kt Gold)	20 713 414-47
Dark Platinum gebürstet	20 713 414-99

Empfohlenes Zubehör



Druckschläuche - 12 506 970 90
●2x Druckschlauch 3/8" x 1/2" x 500 mm

COYA Waschtisch-Dreilochbatterie mit Ablaufgarnitur - Chrom

COYA

20 713 414 Produktversion ab 01.01.2026

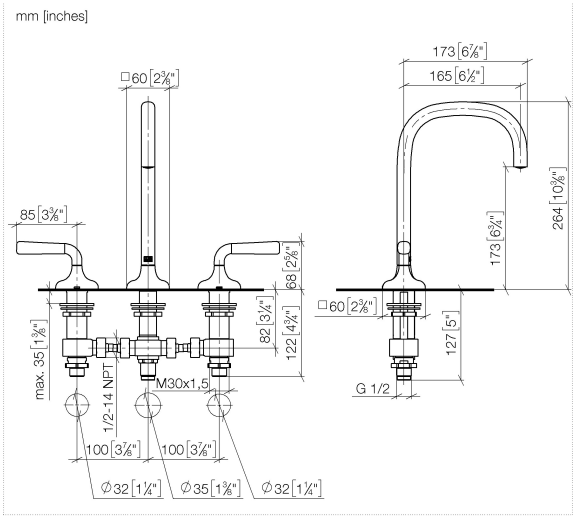

Durchflussdiagramm

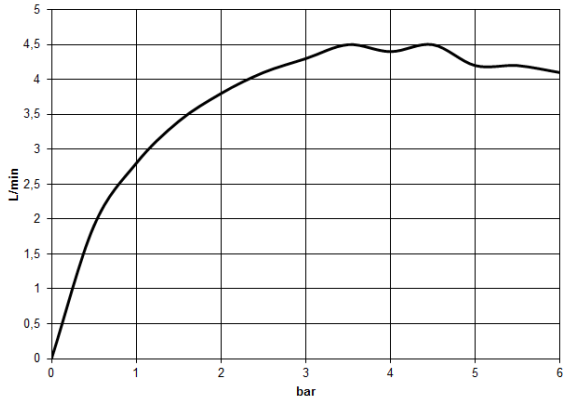

Codes & Standards

DIN 4109	ISO 3822	Scottish Water Byelaws	UK Water Supply Regulations

Ü-Zeichen

Zertifikate und Nachhaltigkeit

EPD-DOR-20230287 -IBA-DE Umwelt-Produktdeklarat

LGA_39

WRAS_260602

COYA Waschtisch-Dreilochbatterie mit Ablaufgarnitur - Chrom

20 713 414 Produktversion ab 01.01.2026

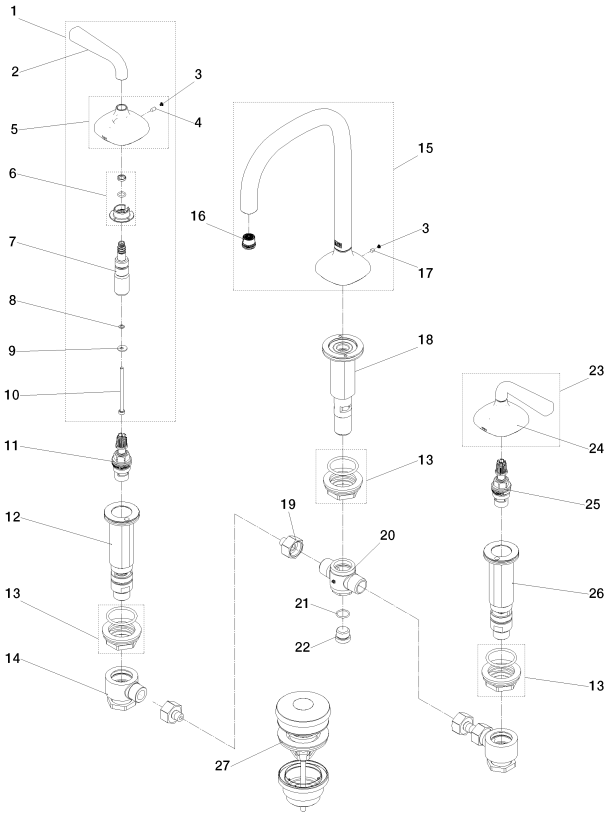

DORN BRACHT

COYA Waschtisch-Dreilochbatterie mit Ablaufgarnitur - Chrom

20 713 414 Produktversion ab 01.01.2026

Ersatzteilstückliste

Nr.	Artikelnummer	Benennung	Verbaumenge	Lieferzeit
23	90 20 40 001 06-00	Griff (cold)	1,00	26
20	90 17 11 020 10 90	Verteiler	1,00	14
22	09 24 04 021 10 90	Nippel	1,00	14
19	04 30 04 096 00 90	Schlauch	2,00	14
3	90 31 11 118 00 90	Set	1,00	14
14	04 17 11 023 10 90	Verteiler	2,00	14
9	90 30 11 006 00 90	Scheibe	2,00	14
17	90 31 11 007 00 90	Stift	1,00	14
26	04 17 11 058 52 90	Seitenteil	1,00	14
12	04 17 11 058 53 90	Seitenteil	1,00	14
1	90 20 40 001 05-00	Griff (hot)	1,00	26
21	09 14 10 017 90	Dichtung	1,00	14
8	09 30 11 194 90	Scheibe	2,00	14
16	09 29 03 125 90	Luftsprudler	1,00	14
7	90 29 06 010 00 90	Spindel	2,00	14
27	04 11 01 038 01-00	Ablaufgarnitur	1,00	26
5	90 27 40 004 01-00	Rosette	1,00	26
6	90 14 15 005 00 90	Ring	2,00	14
11	90 90 03 152 00 90	Oberteil	1,00	14
24	90 27 40 005 00-00	Rosette	1,00	26
15	90 28 22 466 00-00	Auslauf	1,00	26
10	90 30 30 254 00 90	Schraube	2,00	14
4	09 31 11 048 90	Stift	2,00	14
25	90 90 03 153 00 90	Oberteil	1,00	14
2	90 20 40 001 02-00	Griff	2,00	26
13	04 23 10 032 78 90	Befestigungssatz	3,00	14
18	90 30 01 501 00 90	Schaft	1,00	14

Modell-, Programm- und technische Änderungen sowie Irrtum vorbehalten.
Mehr Informationen erhalten Sie unter: www.dornbracht.com +49 (0) 2371 8899 900 mail@dornbracht.com