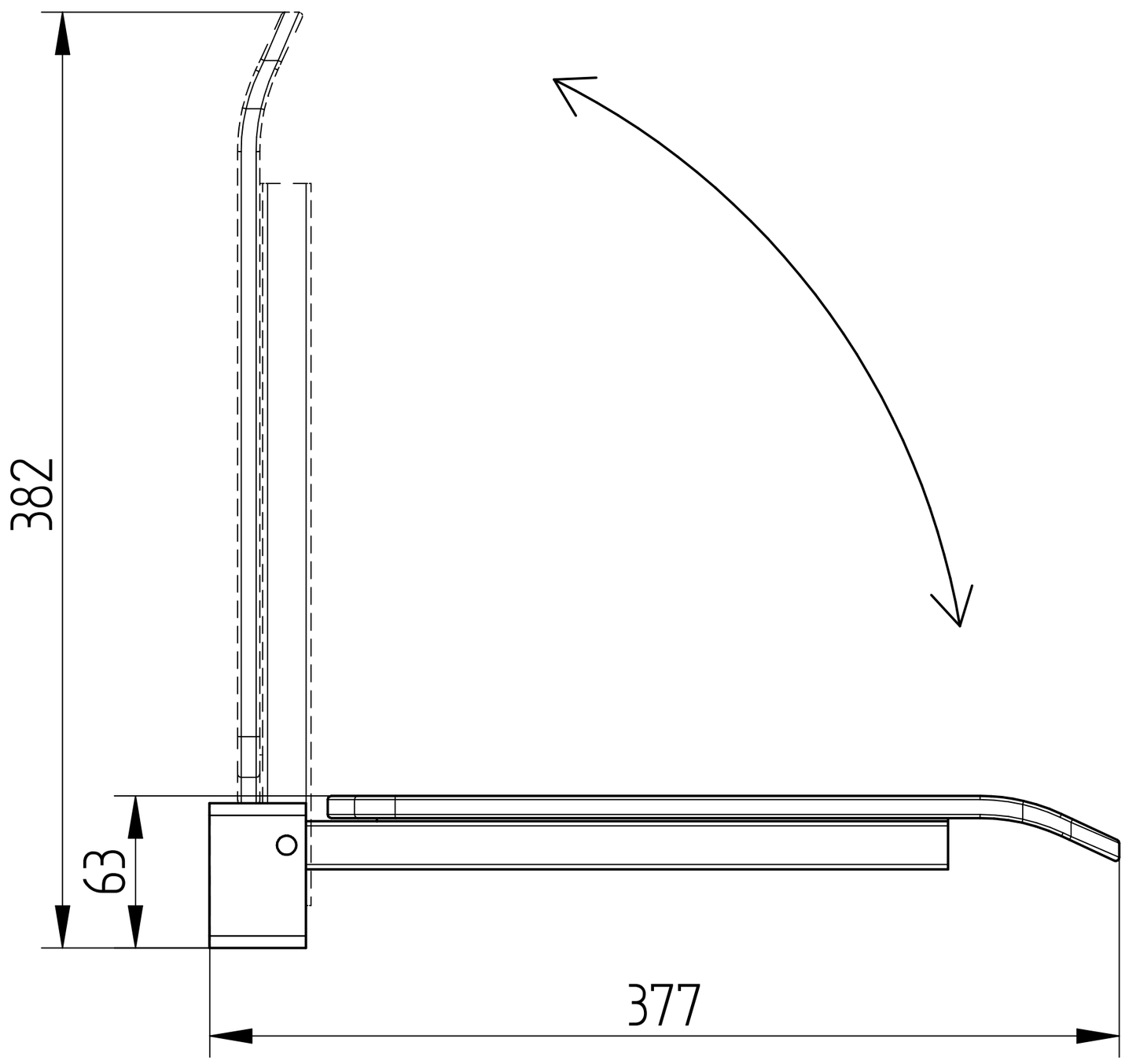
382
63
377

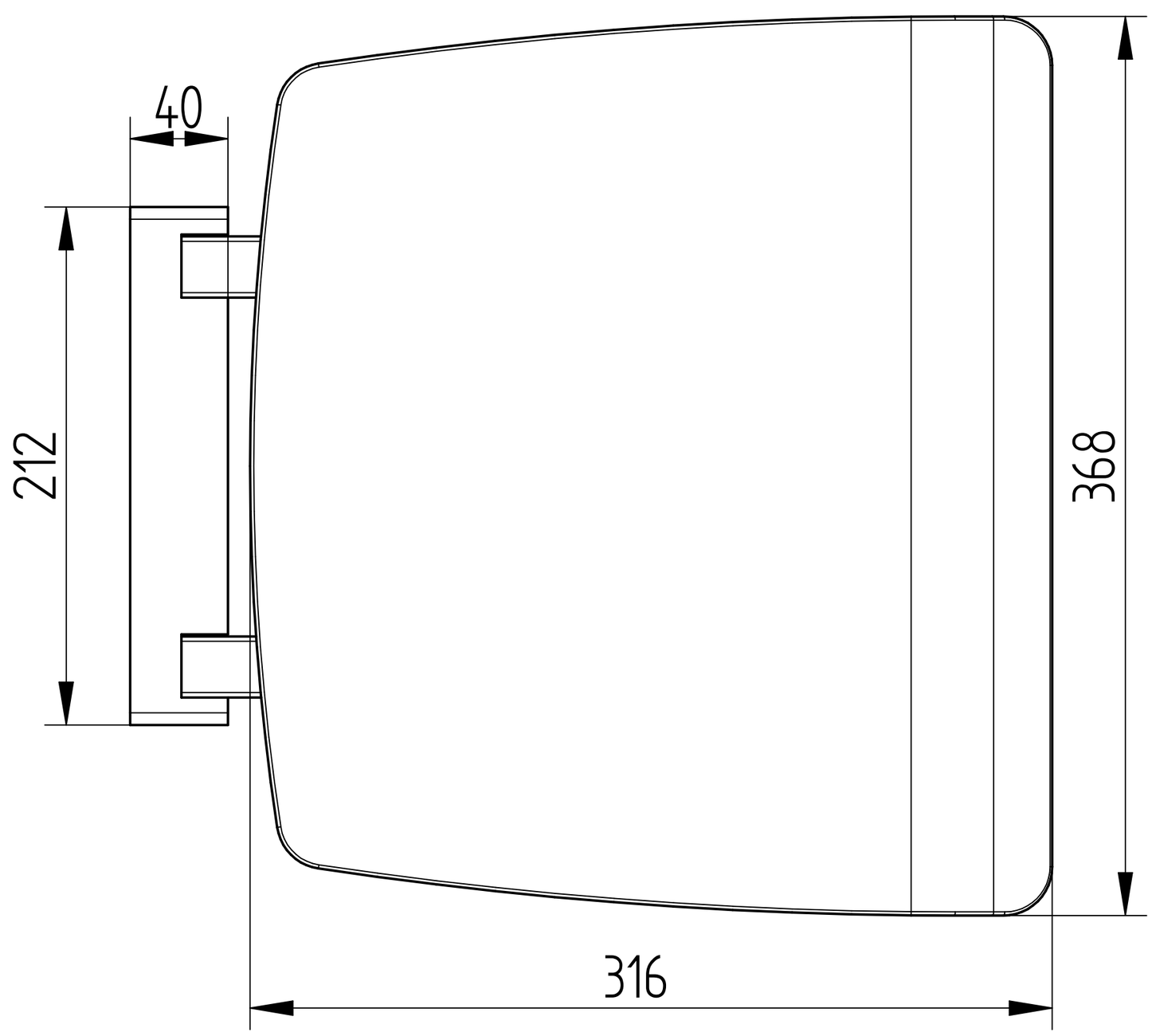
40
212
368
316