DORN BRACHT

# CYO Wannen-Vierlochbatterie für Wannenrand- bzw. Fliesenrandmontage - Chrom

CYO

27 632 811



- Ausladung 167 mm
- Auslauf: rechteckiger Normalstrahl
- Durchfluss max. 23,8 l/min bei 3 bar Fließdruck
- Handbrause: COMPACT RAIN, Durchfluss max. 6,8 l/min (bei 3 Bar)
- Schlauchbrausegarnitur mit Antikalk-System
- automatische Umstellung Wanne/Brause
- Armaturenhöhe 198 mm
- Höhe bis Luftsprudler 133 mm
- Bohrungsdurchmesser Auslauf 28 mm
- Bohrungsdurchmesser Schlauchbrausegarnitur 32 mm
- Rosette für Mischer 60 x 60 mm
- Rosette für Schlauchbrausegarnitur 60 x 60 mm
- Metallbrauseschlauch 1750 mm mit integriertem Verdrehschutz

Eigensicher gegen Rückfließen.

| | | |
|---|---|---|
| | Chrom | 27 632 811-00 |
| | Platin gebürstet | 27 632 811-06 |
| | Dark Chrome | 27 632 811-19 |
| | Messing gebürstet (23kt Gold) | 27 632 811-28 |
| | Dark Platinum gebürstet | 27 632 811-99 |

## Empfohlenes Zubehör



**Perfecto Montagesystem -** 12 614 970 90

## Empfohlenes Zubehör

**Zierkappen für Perfecto - Chrom** 12 801 970-00

# CYO Wannen-Vierlochbatterie für Wannenrand- bzw. Fliesenrandmontage - Chrom

CYO

27 632 811
mm [inches]
M 1:10

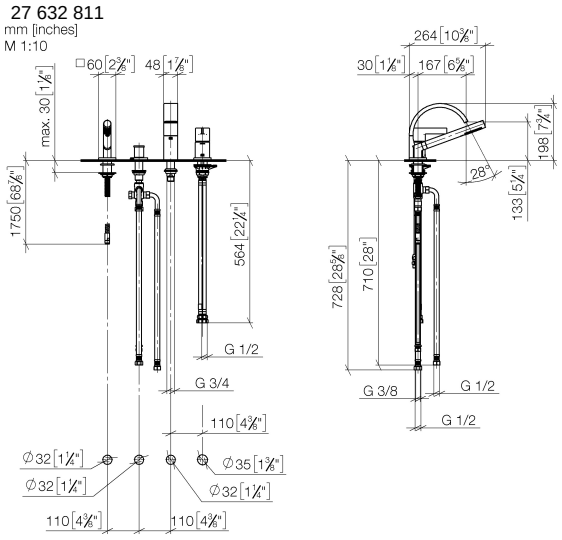


## Durchflussdiagramm

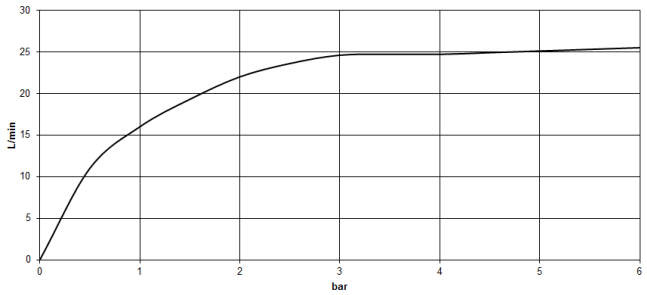


## Codes & Standards

| | | | |
|---|---|---|---|
| ASME A112.18.1 | cUPC | DIN 4109 | EN 1717 |
| ISO 3822 | Scottish Water Byelaws | UK Water Supply Regulations | Ü-Zeichen |

# CYO Wannen-Vierlochbatterie für Wannenrand- bzw. Fliesenrandmontage - Chrom



27 632 811

## Zertifikate und Nachhaltigkeit

| | | | | |
|---|---|---|---|---|
| LGA_38 | IAPMO_4976 | WRAS_2204 | Belgaqua_21-380-2 | EPD-DOR-20230287-IBA-DE Umwelt-Produktdeklarat |
| Belgaqua_26-340-2 | | | | |

# CYO Wannen-Vierlochbatterie für Wannenrand- bzw. Fliesenrandmontage - Chrom

27 632 811

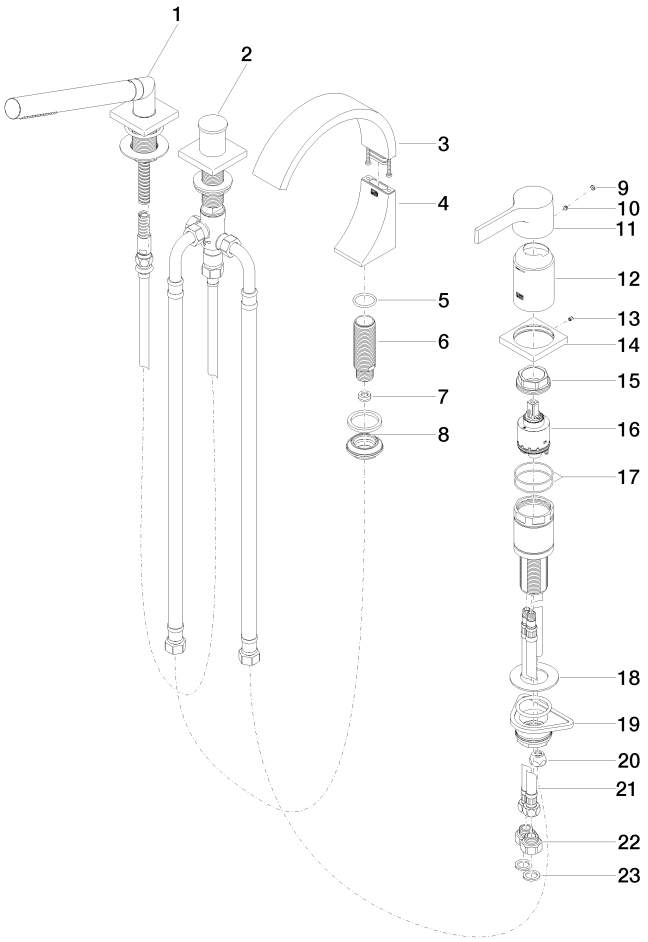

# CYO Wannen-Vierlochbatterie für Wannenrand- bzw. Fliesenrandmontage - Chrom

27 632 811

## Ersatzteilstückliste

| Nr. | Artikelnummer | Benennung | Verbaumenge | Lieferzeit |
|---|---|---|---|---|
| 8 | 04 23 10 044 09 90 | Befestigungssatz | 1,00 | 14 |
| 17 | 09 14 10 201 90 | Dichtung | 2,00 | 14 |
| 2 | 29 140 670-00 | Zweiwege-Umstellung für Wannenrand- bzw. Fliesenrandmontage - Chrom | 1,00 | 26 |
| 1 | 27 702 980-00 | Schlauchbrausegarnitur für Wannenrand- bzw. Fliesenrandmontage - Chrom | 1,00 | 26 |
| 7 | 09 23 01 057 90 | Durchflussbegrenzer | 1,00 | 14 |
| 21 | 04 30 04 021 00 90 | Schlauch | 2,00 | 14 |
| 12 | 09 28 30 037-00 | Haube | 1,00 | 26 |
| 9 | 90 31 20 087 00-00 | Stopfen | 1,00 | 26 |
| 13 | 09 31 11 044 90 | Stift | 1,00 | 14 |
| 18 | 09 30 11 060 90 | Scheibe | 1,00 | 14 |
| 11 | 09 20 67 007-00 | Griff | 1,00 | 26 |
| 6 | 09 30 01 117 90 | Anschluss | 1,00 | 14 |
| 5 | 09 14 10 009 90 | Dichtung | 1,00 | 14 |
| 22 | 09 24 03 185-00 | Nippel | 2,00 | 26 |
| 14 | 09 27 67 016-00 | Rosette | 1,00 | 26 |
| 15 | 09 24 04 448 90 | Mutter | 1,00 | 14 |
| 3 | 90 11 70 013 00-00 | Auslauf | 1,00 | 26 |
| 23 | 09 14 05 004 90 | Dichtung | 2,00 | 14 |
| 4 | 90 19 70 011 00-00 | Anschluss | 1,00 | 26 |
| 20 | 04 23 30 041 00 90 | Verschraubung | 1,00 | 14 |
| 19 | 04 23 10 044 02 90 | Befestigungssatz | 1,00 | 14 |
| 16 | 90 15 05 039 00 90 | Kartusche | 1,00 | 14 |
| 10 | 90 31 11 063 00 90 | Stift | 1,00 | 14 |