COYA Wannen-Fünflochbatterie für Wannenrandmontage mit Umstellung - Chrom

COYA

27 522 424 Produktversion ab 01.01.2026



- Auslauf: runder luftangereicherter Strahl
- Durchfluss max. 20,4 l/min bei 3 bar Fließdruck
- Handbrause: COMPACT RAIN, Durchfluss max. 6,8 l/min (bei 3 Bar)
- Schlauchbrausegarnitur mit Antikalk-System
- Griff: The Knot
- Ausladung 220 mm
- automatische Umstellung Wanne/Brause
- Armaturenhöhe 312 mm
- Höhe bis Luftsprudler 215 mm
- Bohrungsdurchmesser Seitenventil 32 mm
- Bohrungsdurchmesser Auslauf 32 mm
- Bohrungsdurchmesser Schlauchbrausegarnitur 32 mm
- Rosette für Schlauchbrausegarnitur Ø 60 mm
- Rosette für Auslauf Ø 60 mm
- Rosette für Seitenventil Ø 60 mm
- Metallbrauseschlauch 1750 mm mit integriertem Verdrehschutz

Eigensicher gegen Rückfließen.

Chrom	27 522 424-00
Platin gebürstet	27 522 424-06
Dark Chrome	27 522 424-19
Messing gebürstet (23kt Gold)	27 522 424-28
Dark Brass gebürstet (PVD)	27 522 424-39
Bronze gebürstet (PVD)	27 522 424-42
Dark Bronze gebürstet (PVD)	27 522 424-43
Champagne gebürstet (22kt Gold)	27 522 424-46
Champagne (22kt Gold)	27 522 424-47
Dark Platinum gebürstet	27 522 424-99

COYA Wannen-Fünflochbatterie für Wannenrandmontage mit Umstellung - Chrom

27 522 424 Produktversion ab 01.01.2026

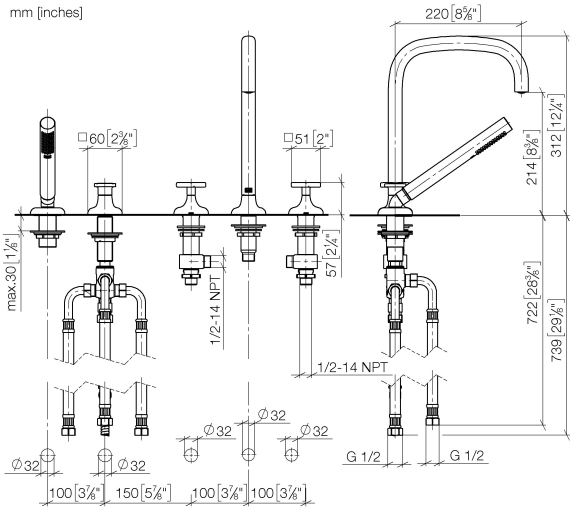

Codes & Standards

ASME A112.18.1	cUPC	DIN 4109	EN 1717
ISO 3822	Ü-Zeichen		

Zertifikate und Nachhaltigkeit

LGA_29	EPD-DOR-20230287 Belgaqua_25-341-2 IAPMO_4976 (-IBA-DE Umwelt-Produktdeklarat

DORN BRACHT

COYA Wannen-Fünflochbatterie für Wannenrandmontage mit Umstellung - Chrom

27 522 424 Produktversion ab 01.01.2026

Ersatzteile für die anderen Oberflächenvarianten finden Sie hier: Platin gebürstet

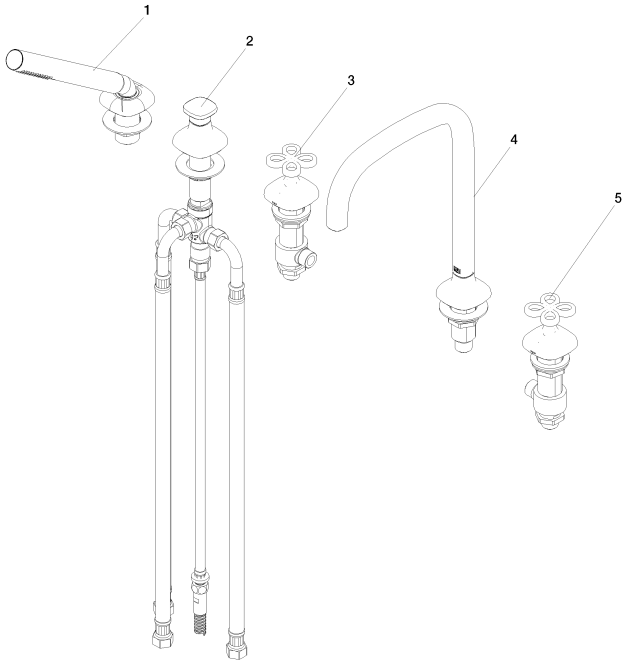

Ersatzteilstückliste

Nr.	Artikelnummer	Benennung	Verbaumenge	Lieferzeit
1	90 12 11 140 42-00	Brausegarnitur	1,00	26
2	90 20 40 006 00-00	Umstellung	1,00	82
4	90 28 22 139 00-00	Auslauf	1,00	82
5	90 20 40 010 02-00	Griff	1,00	82
3	90 20 40 010 01-00	Griff	1,00	82