UP-Wandeinbaukasten für Handtuchwärmer , 6-fach , ohne Bedienelement - SERIENNEUTRAL

35 313 970 90 Produktversion ab 01.04.2025



- 6x Rohbau-Schutzhauben
- 6x Wasserschutz-Manschette
- Min. Einbautiefe 70 mm
- Max. Einbautiefe 100 mm
- Nennspannung: 220 - 240 V AC

Ohne Bedienelement

Ansteuerung ist bauseits zu lösen

Achtung: Abweichende Konditionierung.

Empfohlenes Zubehör



Verlängerung für Handtuchwärmer 12 301 970 90
20 mm -
●Dieser Artikel wird 3x benötigt.

DORN BRACHT

UP-Wandeinbaukasten für Handtuchwärmer , 6-fach , ohne Bedienelement - SERIENNEUTRAL

35 313 970 90 Produktversion ab 01.04.2025

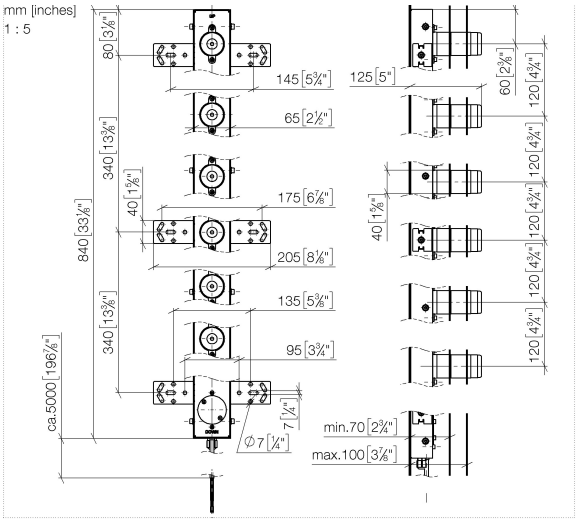

DORN BRACHT

UP-Wandeinbaukasten für Handtuchwärmer , 6-fach , ohne Bedienelement - SERIENNEUTRAL

35 313 970 90 Produktversion ab 01.04.2025

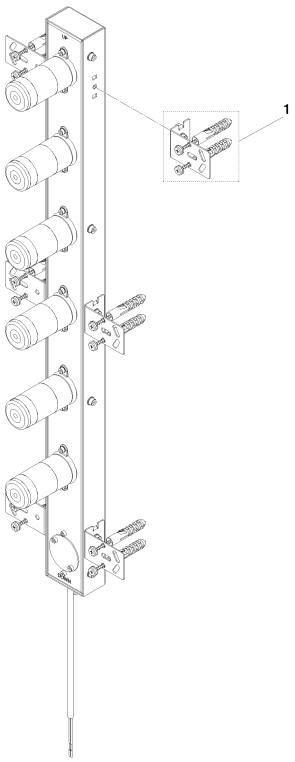

Ersatzteilstückliste

Nr.	Artikelnummer	Benennung	Verbaumenge	Lieferzeit
1	90 30 30 252 01 90	Befestigungssatz	1,00	14