DORN BRACHT

Regenbrause mit Deckenanbindung 300 x 240 mm - Chrom

SERIENSPEZIFISC

28 773 980 Produktversion ab 01.05.2026



Passt zu: IMO, MEM, CL.1, CYO

- Regenbrause 300 x 240 mm
- Material Regenbrause: Metall
- PURE RAIN, Durchfluss max. 14 l/min (bei 3 Bar)
- Funktion ab: 12 l/min
- mit Leerlauf-Funktion
- mit Antikalk-System

Technische Daten:

- Rosette 60 x 60 mm
- Anschluss 1/2"

Hinweise:

Chrom	28 773 980-00
Platin gebürstet	28 773 980-06
Platin	28 773 980-08
Dark Chrome	28 773 980-19
Light Gold gebürstet (PVD)	28 773 980-27
Messing gebürstet (23kt Gold)	28 773 980-28
Schwarz matt	28 773 980-33
Gold gebürstet (PVD)	28 773 980-37
Dark Brass gebürstet (PVD)	28 773 980-39
Bronze gebürstet (PVD)	28 773 980-42
Dark Bronze gebürstet (PVD)	28 773 980-43
Champagne gebürstet (22kt Gold)	28 773 980-46
Champagne (22kt Gold)	28 773 980-47
Chrom gebürstet	28 773 980-93
Dark Platinum gebürstet	28 773 980-99

Empfohlenes Zubehör



UP-Wandwinkel - 35 085 970 90
- Min. Einbautiefe 90 mm
- Max. Einbautiefe 163 mm

Regenbrause mit Deckenanbindung 300 x 240 mm - Chrom

SERIENSPEZIFISC

28 773 980 Produktversion ab 01.05.2026

mm [inches]

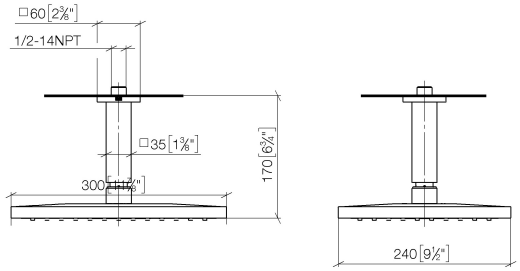

DORN BRACHT

Regenbrause mit Deckenanbindung 300 x 240 mm - Chrom

SERIENSPEZIFISC

28 773 980 Produktversion ab 01.05.2026

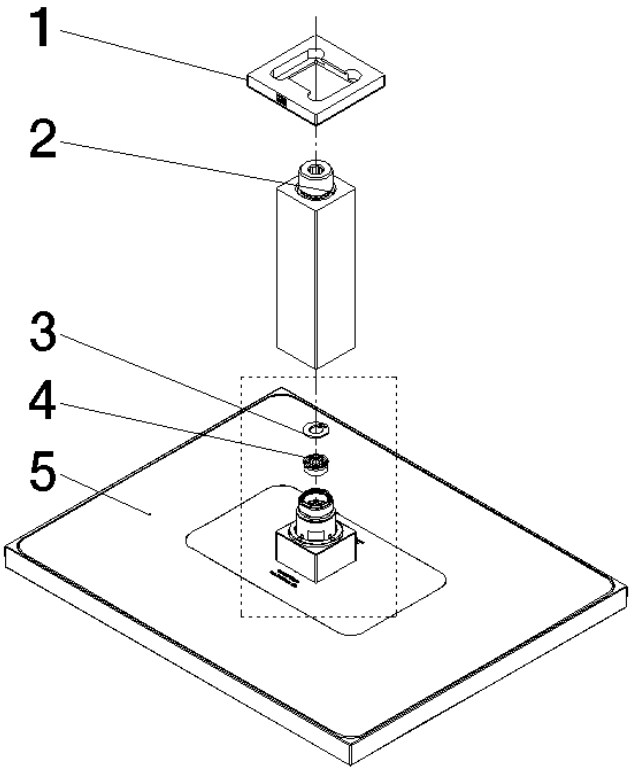

Ersatzteilstückliste

Nr.	Artikelnummer	Benennung	Verbaumenge	Lieferzeit
4	09 23 01 132 90	Durchflussbegrenzer	1,00	14
3	09 16 01 014 90	Ring	1,00	14
5	90 12 05 131 00-00	Brause	1,00	26
1	09 27 98 017-00	Rosette	1,00	26
2	90 11 10 092 00-00	Anschluss	1,00	26