Schlauchbrausegarnitur mit integriertem Brausehalter FlowReduce - Chrom

SERIENSPEZIFISC

27 812 970 Produktversion ab 01.09.2025



Passt zu: IMO, MEM, CL.1, CYO

- COMPACT RAIN, Durchfluss max. 6,8 l/min (bei 3 Bar)
- Funktion ab: 5 l/min
- Eigensicher gegen Rückfließen
- mit Antikalk-System
- Metallbrauseschlauch 1250 mm mit integriertem Verdrehschutz

Technische Daten:

- Anschluss 1/2"
- Rosette 60 x 60 mm

Hinweise:

- Dieses Produkt leistet einen Beitrag zur Erfüllung der Vorgaben von nachhaltigen Gebäudezertifizierungen, z.B. LEED®, BREEAM®, DGNB

Chrom	27 812 970-00 0010
Platin gebürstet	27 812 970-06 0010
Platin	27 812 970-08 0010
Dark Chrome	27 812 970-19 0010
Light Gold (PVD)	27 812 970-26 0010
Light Gold gebürstet (PVD)	27 812 970-27 0010
Messing gebürstet (23kt Gold)	27 812 970-28 0010
Schwarz matt	27 812 970-33 0010
Gold gebürstet (PVD)	27 812 970-37 0010
Dark Brass gebürstet (PVD)	27 812 970-39 0010
Bronze gebürstet (PVD)	27 812 970-42 0010
Dark Bronze gebürstet (PVD)	27 812 970-43 0010
Champagne gebürstet (22kt Gold)	27 812 970-46 0010
Champagne (22kt Gold)	27 812 970-47 0010
Chrom gebürstet	27 812 970-93 0010
Dark Platinum gebürstet	27 812 970-99 0010

Benötigtes Zubehör

UP-Wandwinkel -	35 085 970 90



DORN BRACHT

Schlauchbrausegarnitur mit integriertem Brausehalter FlowReduce - Chrom

SERIENSPEZIFISC

27 812 970 Produktversion ab 01.09.2025

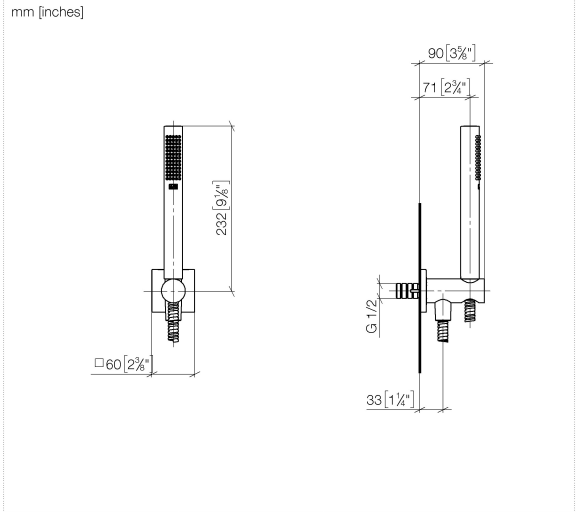

Codes & Standards

10 CFR Appendix S	ASME A112.18.1	cUPC	DIN 4109
EPA WaterSense	ISO 3822	NRCan	Scottish Water Byelaws
UK Water Supply Regulations	Ü-Zeichen	WaterSense	

Zertifikate und Nachhaltigkeit

IAPMO_4976 (	IAPMO_11777	IAPMO_G-31	LGA_39	WRAS_261002

DORN BRACHT

Schlauchbrausegarnitur mit integriertem Brausehalter FlowReduce - Chrom

SERIENSPEZIFISC

27 812 970 Produktversion ab 01.09.2025

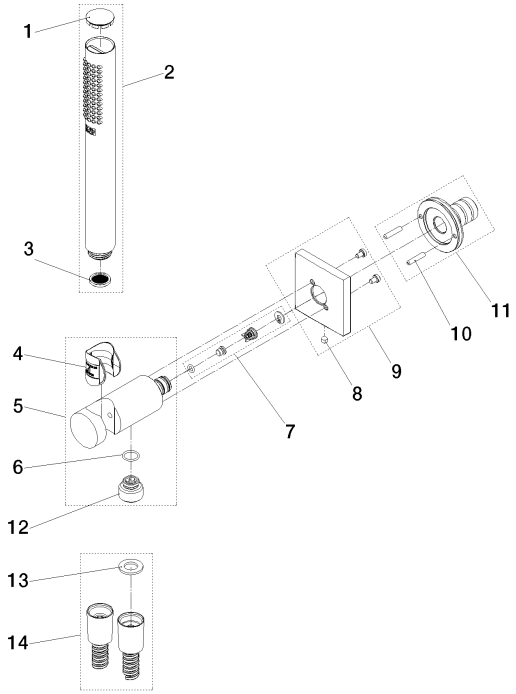

Ersatzteilstückliste

Nr.	Artikelnummer	Benennung	Verbaumenge	Lieferzeit
1	09 21 02 170-00	Kappe	1,00	26
10	90 24 03 325 00 90	Nippel	1,00	14
7	90 23 01 131 00 90	Rueckflussverhinderer	1,00	14
3	09 23 01 039 90	Sieb	1,00	14
9	90 27 97 055 00-00	Rosette	1,00	26
5	90 11 03 137 00-00	Anschluss	1,00	26
2	90 12 11 140 41-00	Brause	1,00	26
4	09 18 40 216 90	Huelse	1,00	14
6	09 14 10 213 90	Dichtung	1,00	14
8	90 31 11 112 00 90	Stift	1,00	14
11	04 31 11 115 00 90	Stift	1,00	14
12	90 24 03 319 00 90	Nippel	1,00	14
13	90 14 20 026 00 90	Dichtung	1,00	14
14	90 30 02 008 00-00	Schlauch	1,00	26