DORN BRACHT

Duschgarnitur - Chrom

SERIENSPEZIFISC

26 412 980 Produktversion ab 01.09.2025



Passt zu: IMO, MEM, CL.1, CYO

- Wandrohr mit Schieber
- Metallbrauseschlauch 1750 mm mit integriertem Verdrehschutz
- Brauseschlauchanschluss 3/8"

Technische Daten:

- Stichmaß 800 mm
- Rosette 60 x 60 mm
- Rohrdurchmesser 18 mm

Hinweise:

Chrom	26 412 980-00
Platin gebürstet	26 412 980-06
Platin	26 412 980-08
Dark Chrome	26 412 980-19
Light Gold (PVD)	26 412 980-26
Light Gold gebürstet (PVD)	26 412 980-27
Messing gebürstet (23kt Gold)	26 412 980-28
Schwarz matt	26 412 980-33
Gold gebürstet (PVD)	26 412 980-37
Dark Brass gebürstet (PVD)	26 412 980-39
Bronze gebürstet (PVD)	26 412 980-42
Dark Bronze gebürstet (PVD)	26 412 980-43
Champagne gebürstet (22kt Gold)	26 412 980-46
Champagne (22kt Gold)	26 412 980-47
Chrom gebürstet	26 412 980-93
Dark Platinum gebürstet	26 412 980-99

Empfohlenes Zubehör

Wandanschlussbogen - Chrom 28 450 980-00



DORN BRACHT

Duschgarnitur - Chrom

SERIENSPEZIFISC

26 412 980 Produktversion ab 01.09.2025

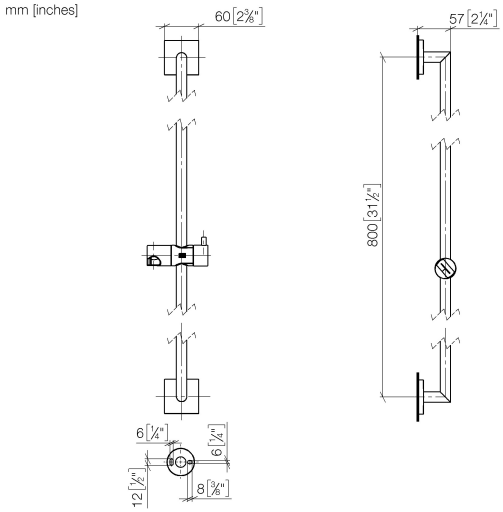

Codes & Standards

ASME A112.18.1	cUPC	Scottish Water Byelaws	UK Water Supply Regulations

Zertifikate und Nachhaltigkeit

IAPMO_4976 (WRAS_260602

DORN BRACHT

Duschgarnitur - Chrom

SERIENSPEZIFISC

26 412 980 Produktversion ab 01.09.2025

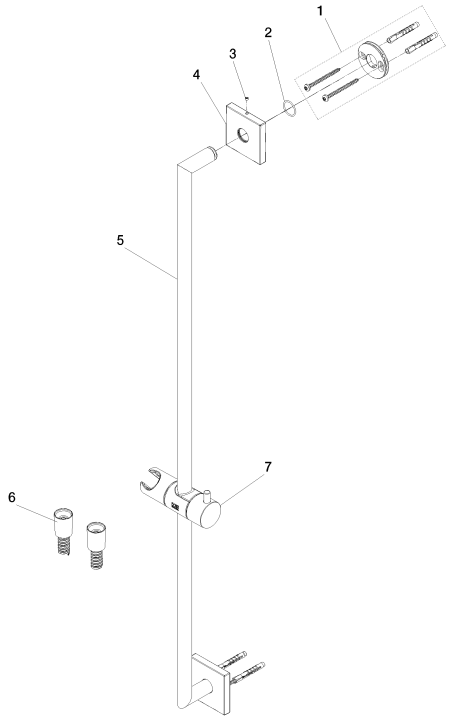

Ersatzteilstückliste

Nr.	Artikelnummer	Benennung	Verbaumenge	Lieferzeit
1	90 30 30 516 00 90	Befestigungssatz	2,00	14
7	12 540 970-00	Schieber Ø 18 mm - Chrom	1,00	26
6	90 30 02 071 00-00	Schlauch	1,00	26
5	90 28 22 590 02-00	Rohr	1,00	26
3	09 31 11 055 90	Stift	2,00	14
2	90 14 10 032 00 90	Dichtung	2,00	14
4	90 17 98 508 00-00	Rosette	2,00	26