DORN BRACHT

Schlauchbrausegarnitur mit integriertem Brausehalter - Chrom

SERIENSPEZIFISC

27 812 970 Produktversion ab 01.09.2025



Passt zu: IMO, MEM, CL.1, CYO

- COMPACT RAIN, Durchfluss max. 15 l/min (bei 3 Bar)
- Funktion ab: 5 l/min
- Eigensicher gegen Rückfließen
- mit Antikalk-System
- Metallbrauseschlauch 1250 mm mit integriertem Verdrehschutz

Technische Daten:

- Anschluss 1/2"
- Rosette 60 x 60 mm

Hinweise:

Chrom	27 812 970-00
Platin gebürstet	27 812 970-06
Platin	27 812 970-08
Dark Chrome	27 812 970-19
Light Gold (PVD)	27 812 970-26
Light Gold gebürstet (PVD)	27 812 970-27
Messing gebürstet (23kt Gold)	27 812 970-28
Schwarz matt	27 812 970-33
Gold gebürstet (PVD)	27 812 970-37
Dark Brass gebürstet (PVD)	27 812 970-39
Bronze gebürstet (PVD)	27 812 970-42
Champagne gebürstet (22kt Gold)	27 812 970-46
Champagne (22kt Gold)	27 812 970-47
Chrom gebürstet	27 812 970-93
Dark Platinum gebürstet	27 812 970-99

Empfohlenes Zubehör



UP-Wandwinkel - 35 085 970 90
- Min. Einbautiefe 90 mm
- Max. Einbautiefe 163 mm

Schlauchbrausegarnitur mit integriertem Brausehalter - Chrom

SERIENSPEZIFISC

27 812 970 Produktversion ab 01.09.2025

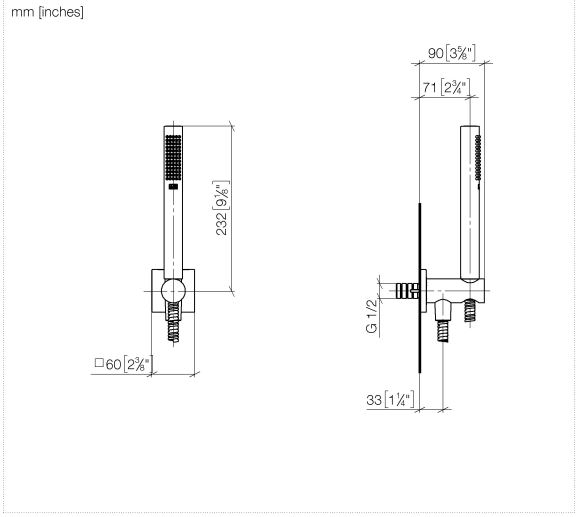

Durchflussdiagramm

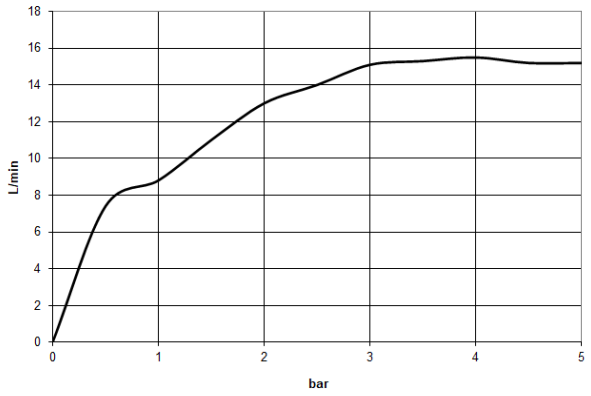

Codes & Standards

DIN 4109	EN 1717	ISO 3822	Scottish Water Byelaws
UK Water Supply Regulations	Ü-Zeichen		

Zertifikate und Nachhaltigkeit

Belgaqua_25-344-2 LGA_39 WRAS_261002

DORN BRACHT

Schlauchbrausegarnitur mit integriertem Brausehalter - Chrom

SERIENSPEZIFISC

27 812 970 Produktversion ab 01.09.2025

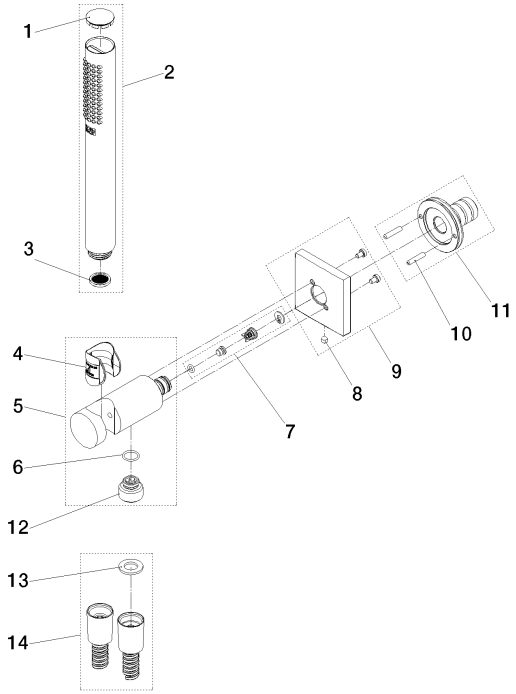

Ersatzteilstückliste

Nr.	Artikelnummer	Benennung	Verbaumenge	Lieferzeit
11	04 31 11 115 00 90	Stift	1,00	14
7	90 23 01 131 00 90	Rueckflussverhinderer	1,00	14
2	90 12 11 140 40-00	Brause	1,00	82
4	09 18 40 216 90	Huelse	1,00	14
1	09 21 02 170-00	Kappe	1,00	26
9	90 27 97 055 00-00	Rosette	1,00	26
6	09 14 10 213 90	Dichtung	1,00	14
5	90 11 03 137 00-00	Anschluss	1,00	26
3	09 23 01 039 90	Sieb	1,00	14
8	90 31 11 112 00 90	Stift	1,00	14
10	90 24 03 325 00 90	Nippel	1,00	14
12	90 24 03 319 00 90	Nippel	1,00	14
14	90 30 02 008 00-00	Schlauch	1,00	26
13	90 14 20 026 00 90	Dichtung	1,00	14