SERIENSPEZIFISCH Regenbrause mit Wandanbindung 220 mm - Chrom

28 645 970 Produktversion ab 01.05.2026



Passt zu: IMO, LISSÉ, META

- Regenbrause Ø 220 mm
- Material Regenbrause: Kunststoff
- PURE RAIN, Durchfluss max. 9 l/min (bei 3 Bar)
- Funktion ab: 8 l/min
- mit Leerlauf-Funktion
- mit Antikalk-System

Technische Daten:

- Ausladung 450 mm
- Rosette Ø 60 mm
- Anschluss 1/2"

Hinweise:

Chrom	28 645 970-00
Dark Chrome	28 645 970-19
Light Gold (PVD)	28 645 970-26
Light Gold gebürstet (PVD)	28 645 970-27
Schwarz matt	28 645 970-33
Gold gebürstet (PVD)	28 645 970-37
Bronze gebürstet (PVD)	28 645 970-42
Dark Bronze gebürstet (PVD)	28 645 970-43
Chrom gebürstet	28 645 970-93
Dark Platinum gebürstet	28 645 970-99

Empfohlenes Zubehör



UP-Wandwinkel - 35 085 970 90
- Min. Einbautiefe 90 mm
- Max. Einbautiefe 163 mm

DORN BRACHT

SERIENSPEZIFISCH Regenbrause mit Wandanbindung 220 mm - Chrom

28 645 970 Produktversion ab 01.05.2026

mm [inches]

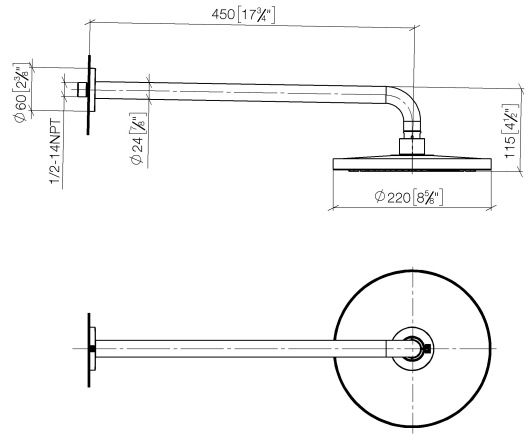

Durchflussdiagramm

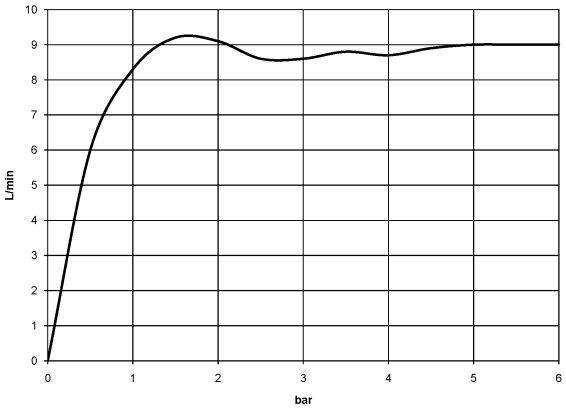

Codes & Standards

DIN 4109	ISO 3822	Scottish Water Byelaws	UK Water Supply Regulations

Ü-Zeichen

Zertifikate und Nachhaltigkeit

LGA_39 WRAS_260902

28 645 970 Produktversion ab 01.05.2026

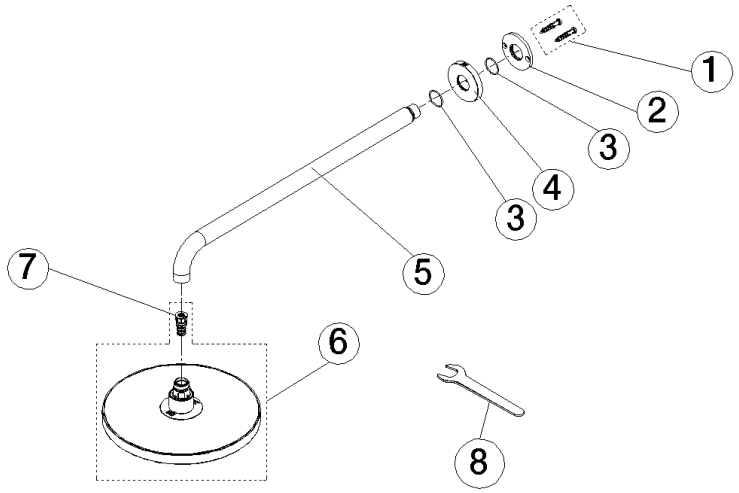

Ersatzteilstückliste

Nr.	Artikelnummer	Benennung	Verbaumenge	Lieferzeit
6	90 12 05 093 00-00	Brause	1,00	26
2	09 17 20 120 90	Halter	1,00	14
3	09 14 10 150 90	Dichtung	2,00	14
1	04 30 31 032 00 90	Befestigungssatz	1,00	14
5	90 11 03 070 00-00	Rohr	1,00	26
4	09 27 97 015-00	Rosette	1,00	26
7	90 23 01 114 00 90	Reparaturset	1,00	26
8	90 30 09 069 00 90	Schluessel	1,00	14

Modell-, Programm- und technische Änderungen sowie Irrtum vorbehalten.
Mehr Informationen erhalten Sie unter: www.dornbracht.com +49 (0) 2371 8899 900 mail@dornbracht.com