Schlauchbrausegarnitur mit Einzelrosetten - Chrom

SERIENSPEZIFISC

27 811 980 Produktversion ab 01.09.2025



Passt zu: IMO, MEM, CL.1, CYO

- COMPACT RAIN, Durchfluss max. 15 l/min (bei 3 Bar)
- Funktion ab: 5 l/min
- Eigensicher gegen Rückfließen
- mit Antikalk-System
- Metallbrauseschlauch 1250 mm mit integriertem Verdrehschutz

Technische Daten:

- Rosette für Wandanschlussbogen 60 x 60 mm
- Rosette für Brausehalter 60 x 60 mm
- Wandanschlussbogen 1/2"
- Brauseabgang 3/8"

Hinweise:

Chrom	27 811 980-00
Platin gebürstet	27 811 980-06
Platin	27 811 980-08
Dark Chrome	27 811 980-19
Light Gold (PVD)	27 811 980-26
Light Gold gebürstet (PVD)	27 811 980-27
Messing gebürstet (23kt Gold)	27 811 980-28
Schwarz matt	27 811 980-33
Gold gebürstet (PVD)	27 811 980-37
Dark Brass gebürstet (PVD)	27 811 980-39
Bronze gebürstet (PVD)	27 811 980-42
Dark Bronze gebürstet (PVD)	27 811 980-43
Champagne gebürstet (22kt Gold)	27 811 980-46
Champagne (22kt Gold)	27 811 980-47
Chrom gebürstet	27 811 980-93
Dark Platinum gebürstet	27 811 980-99

Empfohlenes Zubehör



UP-Wandwinkel - 35 085 970 90
- Min. Einbautiefe 90 mm
- Max. Einbautiefe 163 mm

Schlauchbrausegarnitur mit Einzelrosetten - Chrom

SERIENSPEZIFISC

27 811 980 Produktversion ab 01.09.2025

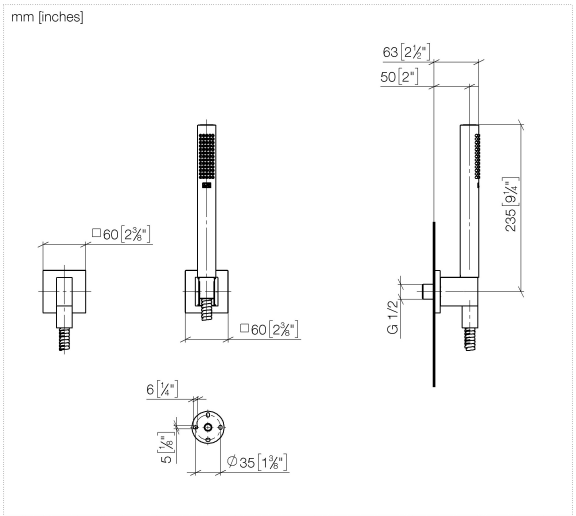

Durchflussdiagramm

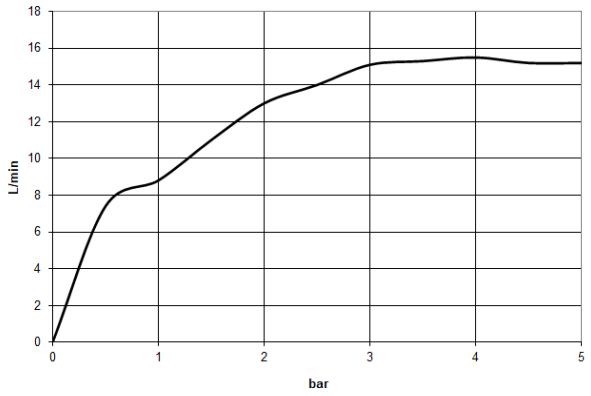

Codes & Standards

DIN 4109	EN 1717	ISO 3822	Scottish Water Byelaws
UK Water Supply Regulations	Ü-Zeichen		

Zertifikate und Nachhaltigkeit

Belgaqua_25-344-2 LGA_39 WRAS_261002

DORN BRACHT

Schlauchbrausegarnitur mit Einzelrosetten - Chrom

SERIENSPEZIFISC

27 811 980 Produktversion ab 01.09.2025

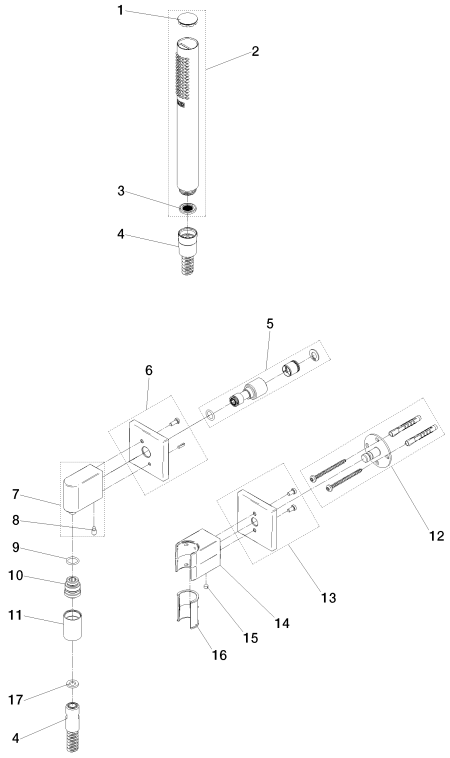

Ersatzteilstückliste

Nr.	Artikelnummer	Benennung	Verbaumenge	Lieferzeit
4	90 30 02 072 00-00	Metall-Brauseschlauch 1/2" x 3/8" x 1250 mm - Chrom	1,00	26
3	09 23 01 039 90	Sieb	1,00	14
2	90 12 11 140 40-00	Brause	1,00	82
6	90 27 82 017 00-00	Rosette	1,00	26
14	90 18 02 005 01-00	Halter	1,00	26
10	09 24 03 107 20 90	Nippel	1,00	14
11	90 21 02 069 00-00	Haube	1,00	26
5	90 24 03 116 20 90	Nippel	1,00	14
7	90 11 03 046 00-00	Anschluss	1,00	26
13	90 27 98 055 00-00	Rosette	1,00	26
16	09 18 40 078 90	Huelse	1,00	14
15	90 31 11 112 00 90	Stift	1,00	14
1	09 21 02 170-00	Kappe	1,00	26
12	90 30 11 041 00 90	Scheibe	1,00	14
17	90 14 20 026 00 90	Dichtung	1,00	14
8	09 31 11 005 90	Stift	1,00	14
9	90 14 10 077 00 90	Dichtung	1,00	14