DORN BRACHT

Duschgarnitur - Chrom

SERIENNEUTRAL

26 412 979 Produktversion ab 01.09.2025



Passt zu: IMO, LULU, MEM, TARA, CL.1, LISSÉ, VAIA, META, CYO

- Metallbrauseschlauch 1750 mm mit integriertem Verdrehschutz
- Brauseschlauchanschluss 3/8"
- Wandrohr mit Schieber

Technische Daten:

- Stichmaß 853 mm
- Rohrdurchmesser 18 mm

Hinweise:

- Dieser Artikel enthält keine Handbrause!

Chrom	26 412 979-00
Platin gebürstet	26 412 979-06
Platin	26 412 979-08
Dark Chrome	26 412 979-19
Light Gold (PVD)	26 412 979-26
Light Gold gebürstet (PVD)	26 412 979-27
Messing gebürstet (23kt Gold)	26 412 979-28
Schwarz matt	26 412 979-33
Gold gebürstet (PVD)	26 412 979-37
Dark Brass gebürstet (PVD)	26 412 979-39
Bronze gebürstet (PVD)	26 412 979-42
Dark Bronze gebürstet (PVD)	26 412 979-43
Champagne gebürstet (22kt Gold)	26 412 979-46
Champagne (22kt Gold)	26 412 979-47
Chrom gebürstet	26 412 979-93
Dark Platinum gebürstet	26 412 979-99

DORN BRACHT

Duschgarnitur - Chrom

SERIENNEUTRAL

26 412 979 Produktversion ab 01.09.2025

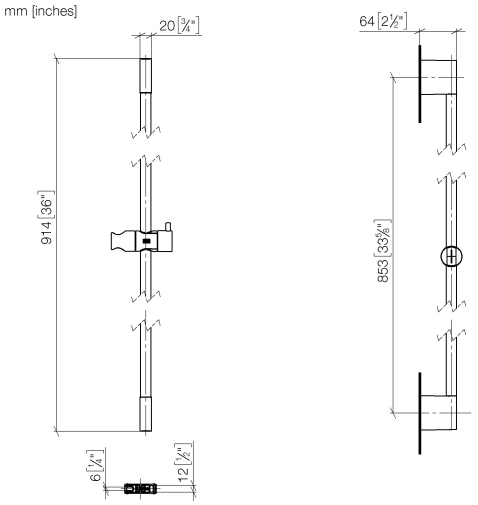

Codes & Standards

ASME A112.18.1	cUPC	Scottish Water Byelaws	UK Water Supply Regulations

Zertifikate und Nachhaltigkeit

IAPMO_4976 (WRAS_260602

Duschgarnitur - Chrom

SERIENNEUTRAL

26 412 979 Produktversion ab 01.09.2025

Ersatzteile für die anderen Oberflächenvarianten finden Sie hier: Platin gebürstet

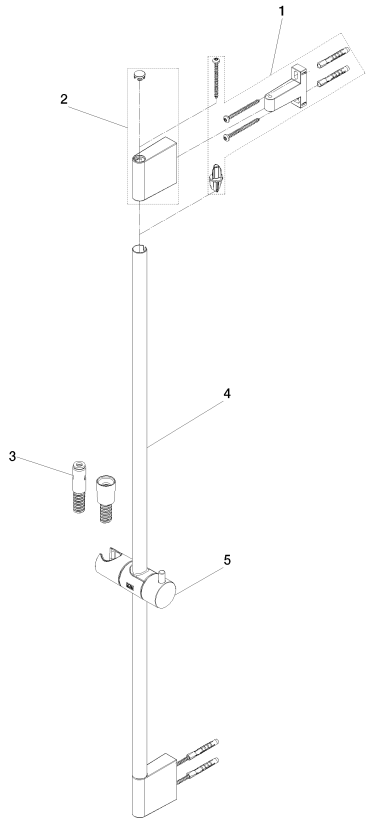

Ersatzteilstückliste

Nr.	Artikelnummer	Benennung	Verbaumenge	Lieferzeit
5	12 540 970-00	Schieber Ø 18 mm - Chrom	1,00	26
3	90 30 02 071 00-00	Schlauch	1,00	26
4	90 28 22 657 00-00	Rohr	1,00	26
1	90 17 20 646 00 90	Halter	2,00	14
2	90 17 97 087 00-00	Halter	2,00	26