DORN BRACHT

Schlauchbrausegarnitur mit Einzelrosetten FlowReduce - Chrom

SERIENSPEZIFISC

27 811 980 Produktversion ab 01.09.2025



Passt zu: IMO, MEM, CL.1, CYO

- COMPACT RAIN, Durchfluss max. 6,8 l/min (bei 3 Bar)
- Funktion ab: 5 l/min
- Eigensicher gegen Rückfließen
- mit Antikalk-System
- Metallbrauseschlauch 1250 mm mit integriertem Verdrehschutz

Technische Daten:

- Rosette für Wandanschlussbogen 60 x 60 mm
- Rosette für Brausehalter 60 x 60 mm
- Wandanschlussbogen 1/2"
- Brauseabgang 3/8"

Hinweise:

- Dieses Produkt leistet einen Beitrag zur Erfüllung der Vorgaben von nachhaltigen Gebäudezertifizierungen, z.B. LEED®, BREEAM®, DGNB

Chrom	27 811 980-00 0010
Platin gebürstet	27 811 980-06 0010
Platin	27 811 980-08 0010
Dark Chrome	27 811 980-19 0010
Light Gold (PVD)	27 811 980-26 0010
Light Gold gebürstet (PVD)	27 811 980-27 0010
Messing gebürstet (23kt Gold)	27 811 980-28 0010
Schwarz matt	27 811 980-33 0010
Gold gebürstet (PVD)	27 811 980-37 0010
Dark Brass gebürstet (PVD)	27 811 980-39 0010
Bronze gebürstet (PVD)	27 811 980-42 0010
Dark Bronze gebürstet (PVD)	27 811 980-43 0010
Champagne gebürstet (22kt Gold)	27 811 980-46 0010
Champagne (22kt Gold)	27 811 980-47 0010
Chrom gebürstet	27 811 980-93 0010
Dark Platinum gebürstet	27 811 980-99 0010

Empfohlenes Zubehör



UP-Wandwinkel - 35 085 970 90
- Min. Einbautiefe 90 mm
- Max. Einbautiefe 163 mm

DORN BRACHT

Schlauchbrausegarnitur mit Einzelrosetten FlowReduce - Chrom

SERIENSPEZIFISC

27 811 980 Produktversion ab 01.09.2025

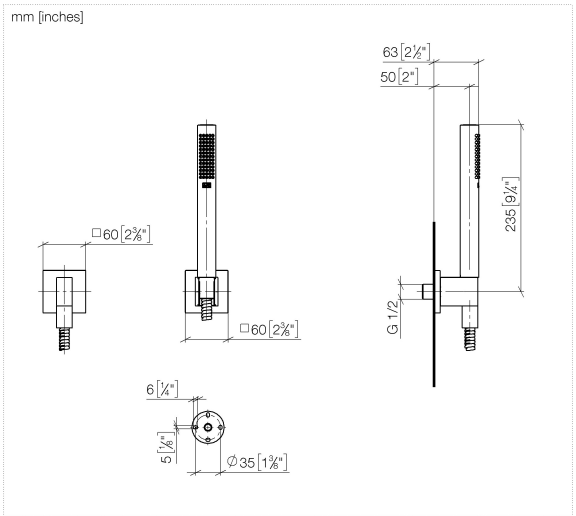

Codes & Standards

10 CFR Appendix S	ASME A112.18.1	cUPC	DIN 4109
EPA WaterSense	ISO 3822	NRCan	Scottish Water Byelaws
UK Water Supply Regulations	Ü-Zeichen	WaterSense	

Zertifikate und Nachhaltigkeit

IAPMO_4976 (	IAPMO_11777	IAPMO_G-31	LGA_39	WRAS_261002

DORN BRACHT

Schlauchbrausegarnitur mit Einzelrosetten FlowReduce - Chrom

SERIENSPEZIFISC

27 811 980 Produktversion ab 01.09.2025

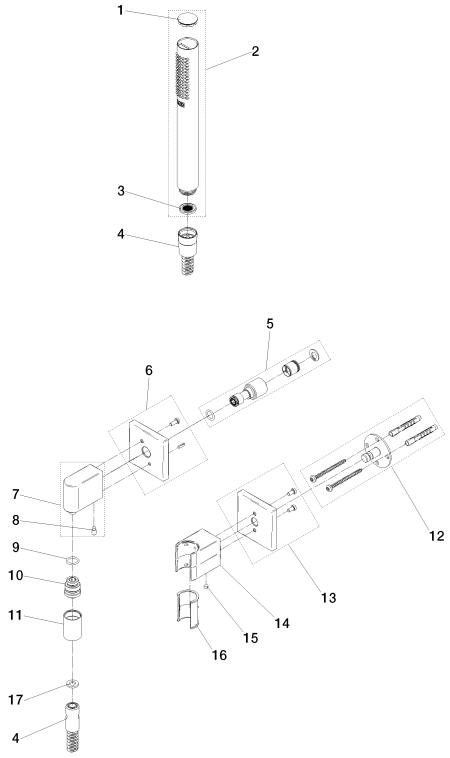

Ersatzteilstückliste

Nr.	Artikelnummer	Benennung	Verbaumenge	Lieferzeit
4	90 30 02 072 00-00	Metall-Brauseschlauch 1/2" x 3/8" x 1250 mm - Chrom	1,00	26
3	09 23 01 039 90	Sieb	1,00	14
12	90 30 11 041 00 90	Scheibe	1,00	14
13	90 27 98 055 00-00	Rosette	1,00	26
11	90 21 02 069 00-00	Haube	1,00	26
15	90 31 11 112 00 90	Stift	1,00	14
5	90 24 03 116 20 90	Nippel	1,00	14
10	09 24 03 107 20 90	Nippel	1,00	14
9	90 14 10 077 00 90	Dichtung	1,00	14
16	09 18 40 078 90	Huelse	1,00	14
6	90 27 82 017 00-00	Rosette	1,00	26
7	90 11 03 046 00-00	Anschluss	1,00	26
17	90 14 20 026 00 90	Dichtung	1,00	14
1	09 21 02 170-00	Kappe	1,00	26
2	90 12 11 140 41-00	Brause	1,00	26
8	09 31 11 005 90	Stift	1,00	14
14	90 18 02 005 01-00	Halter	1,00	26