DORN BRACHT

Schieber Ø 18 mm - Chrom

SERIENNEUTRAL

12 540 970 Produktversion ab 01.06.2025

- für Rohrdurchmesser 18 mm



Passt zu: IMO, LULU, MADISON, MEM, TARA, CL.1, LISSÉ, VAIA, META, CYO

Chrom	12 540 970-00
Platin gebürstet	12 540 970-06
Platin	12 540 970-08
Messing (23kt Gold)	12 540 970-09
Dark Chrome	12 540 970-19
Light Gold (PVD)	12 540 970-26
Light Gold gebürstet (PVD)	12 540 970-27
Messing gebürstet (23kt Gold)	12 540 970-28
Schwarz matt	12 540 970-33
Gold gebürstet (PVD)	12 540 970-37
Dark Brass gebürstet (PVD)	12 540 970-39
Bronze gebürstet (PVD)	12 540 970-42
Dark Bronze gebürstet (PVD)	12 540 970-43
Champagne gebürstet (22kt Gold)	12 540 970-46
Champagne (22kt Gold)	12 540 970-47
Chrom gebürstet	12 540 970-93
Dark Platinum gebürstet	12 540 970-99

Schieber Ø 18 mm - Chrom

SERIENNEUTRAL

12 540 970 Produktversion ab 01.06.2025

DORN BRACHT

Schieber Ø 18 mm - Chrom

SERIENNEUTRAL

12 540 970 Produktversion ab 01.06.2025

Ersatzteile für die anderen Oberflächenvarianten finden Sie hier: Platin gebürstet

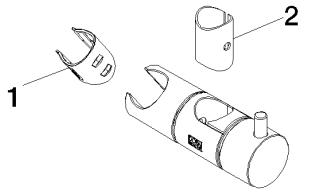

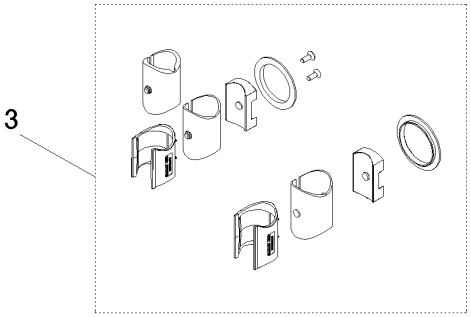

Ersatzteilstückliste

Nr.	Artikelnummer	Benennung	Verbaumenge	Lieferzeit
1	90 12 12 237 00 90	Huelse	1,00	14
2	90 18 40 556 00 90	Huelse	1,00	14
3	90 30 12 530 00 90	Set	1,00	26