Handtuchwärmer , 4-fach , Ausladung links , ohne Bedienelement - Chrom

SERIENSPEZIFISC

83 304 980 Produktversion ab 01.04.2025



Passt zu: IMO, MEM, CL.1, CYO

- Stichmaß 120 mm
- Breite 600 mm
- Höhe 420 mm
- Rosette 60 x 60 mm
- Ausladung 63 mm
- Schutzart IP 44, CE-Zeichen
- Leistung pro Handtuchstange: 15 Watt
- Nennspannung: 220 - 240 V AC

Ohne Bedienelement

Ansteuerung ist bauseits zu lösen

Achtung: Abweichende Konditionierung.

Die Oberflächen -27, -37, -39, -42, -43 sind ab Juni 2027 verfügbar.

Ohne Bedienelement

Ansteuerung ist bauseits zu lösen

Achtung: Abweichende Konditionierung.

Die Oberflächen -27, -37, -39, -42, -43 sind ab Juni 2027 verfügbar.

Chrom	83 304 980-00
Dark Chrome	83 304 980-19
Schwarz matt	83 304 980-33
Champagne gebürstet (22kt Gold)	83 304 980-46
Chrom gebürstet	83 304 980-93
Dark Platinum gebürstet	83 304 980-99

Benötigtes Zubehör



UP-Wandeinbaukasten für Handtuchwärmer , 4-fach , ohne Bedienelement - 35 311 970 90

- Min. Einbautiefe 70 mm
- Max. Einbautiefe 100 mm

Handtuchwärmer , 4-fach , Ausladung links , ohne Bedienelement - Chrom

SERIENSPEZIFISC

83 304 980 Produktversion ab 01.04.2025

mm [inches]

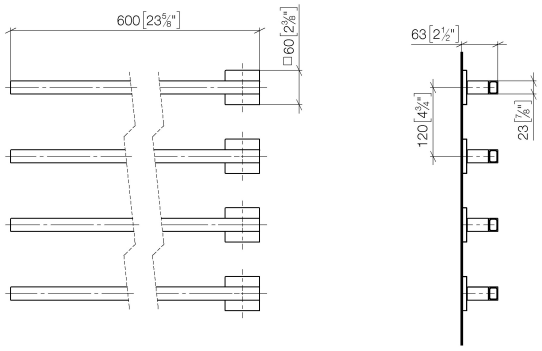

DORN BRACHT

Handtuchwärmer , 4-fach , Ausladung links , ohne Bedienelement - Chrom

SERIENSPEZIFISC

83 304 980 Produktversion ab 01.04.2025

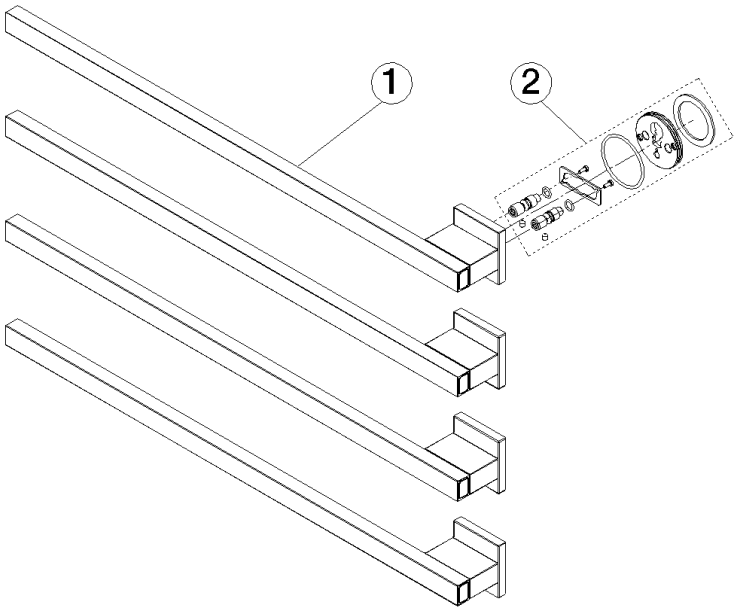

Ersatzteilstückliste

Nr.	Artikelnummer	Benennung	Verbaumenge	Lieferzeit
2	90 30 30 252 00 90	Befestigungssatz	1,00	14
1	90 17 98 561 00-00	Halter	1,00	26