DORN BRACHT

COYA Toiletten-Bürstengarnitur , Wandmodell - Chrom

COYA

83 900 404 Produktversion ab 01.01.2026



- Glas aus Kristallglas, matt
- Bürstenkopf, mattschwarz
- Breite 110 mm
- Höhe 448 mm
- Ausladung 158 mm

Chrom	83 900 404-00
Platin gebürstet	83 900 404-06
Dark Chrome	83 900 404-19
Messing gebürstet (23kt Gold)	83 900 404-28
Dark Brass gebürstet (PVD)	83 900 404-39
Bronze gebürstet (PVD)	83 900 404-42
Dark Bronze gebürstet (PVD)	83 900 404-43
Champagne gebürstet (22kt Gold)	83 900 404-46
Champagne (22kt Gold)	83 900 404-47
Dark Platinum gebürstet	83 900 404-99

COYA Toiletten-Bürstengarnitur , Wandmodell - Chrom

83 900 404 Produktversion ab 01.01.2026

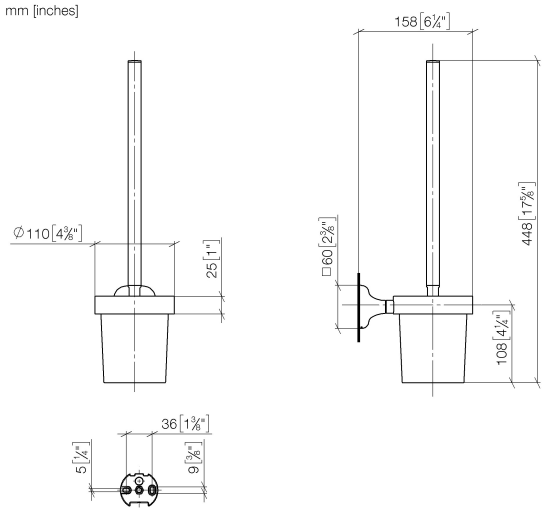

DORN BRACHT

COYA Toiletten-Bürstengarnitur , Wandmodell - Chrom

83 900 404 Produktversion ab 01.01.2026

Ersatzteile für die anderen Oberflächenvarianten finden Sie hier: Platin gebürstet

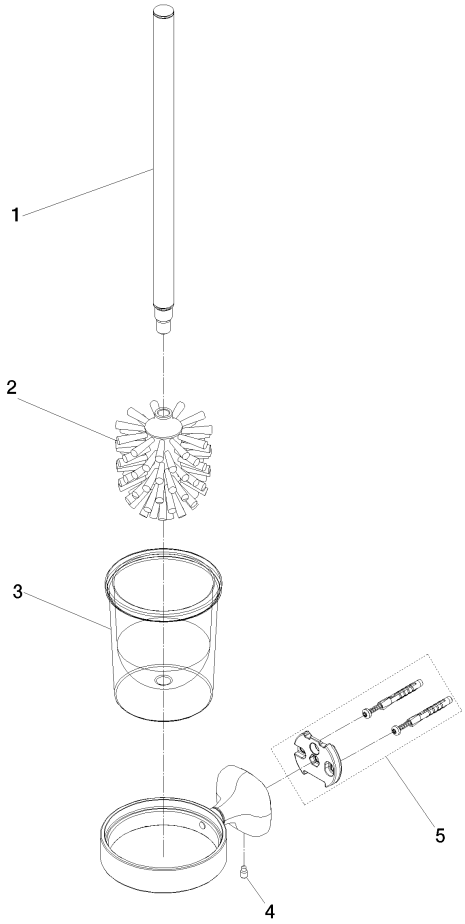

Ersatzteilstückliste

Nr.	Artikelnummer	Benennung	Verbaumenge	Lieferzeit
5	05 17 97 507 00 90	Befestigungssatz	1,00	14
2	90 18 50 601 00 90	Buerste	1,00	14
1	90 28 22 605 00-00	Rohr	1,00	26
3	90 90 04 008 00 82	Glas	1,00	14
4	04 31 11 140 00 90	Stift	1,00	14