COYA Unterputzventil , rechtsschließend 1/2" - Chrom

COYA

36 607 414 Produktversion ab 01.01.2026



- Rosette 60 x 60 mm
- Oberteil mit ablängbarer Spindel und Hülse
- Hebel-Griff

Chrom	36 607 414-00
Platin gebürstet	36 607 414-06
Dark Chrome	36 607 414-19
Messing gebürstet (23kt Gold)	36 607 414-28
Dark Brass gebürstet (PVD)	36 607 414-39
Bronze gebürstet (PVD)	36 607 414-42
Dark Bronze gebürstet (PVD)	36 607 414-43
Champagne gebürstet (22kt Gold)	36 607 414-46
Champagne (22kt Gold)	36 607 414-47
Dark Platinum gebürstet	36 607 414-99

Benötigtes Zubehör



UP-Ventil 1/2" - 35 607 970 90
- Min. Einbautiefe 80 mm
- Max. Einbautiefe 140 mm

DORN BRACHT

COYA Unterputzventil , rechtsschließend 1/2" - Chrom

36 607 414 Produktversion ab 01.01.2026

mm [inches]



Durchflussdiagramm

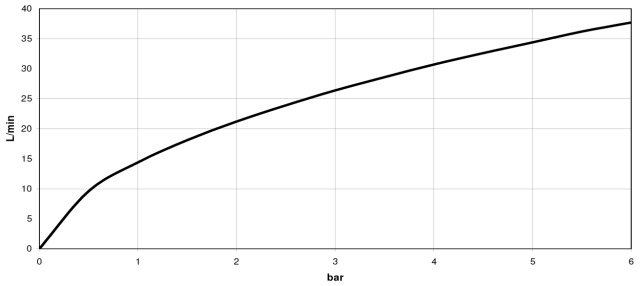

Codes & Standards

ASME A112.18.1	cUPC	DIN 4109	ISO 3822
Scottish Water Byelaws	UK Water Supply Regulations	Ü-Zeichen	

Zertifikate und Nachhaltigkeit

EPD-DOR-20230287 -IBA-DE Umwelt-Produktdeklarat	LGA_39	IAPMO_4976 (	WRAS_260502	WRAS_260602

DORN BRACHT

COYA Unterputzventil , rechtsschließend 1/2" - Chrom

36 607 414 Produktversion ab 01.01.2026

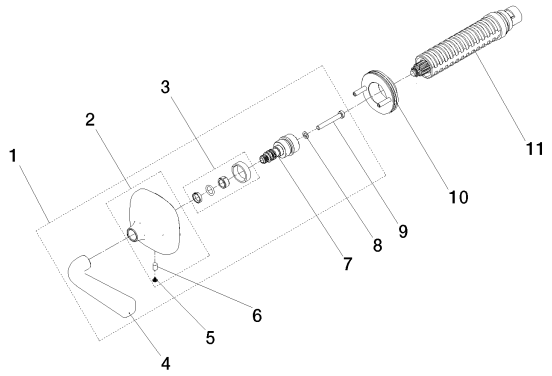

Ersatzteilstückliste

Nr.	Artikelnummer	Benennung	Verbaumenge	Lieferzeit
7	90 29 06 119 00 90	Spindel	1,00	14
5	09 31 20 113 90	Stopfen	1,00	14
8	09 30 11 194 90	Scheibe	1,00	14
3	90 14 15 028 00 90	Ring	1,00	14
1	90 20 40 001 01-00	Griff	1,00	26
9	09 30 30 158 90	Schraube	1,00	14
2	90 27 40 019 00-00	Rosette	1,00	26
11	90 90 03 143 00 90	Oberteil	1,00	14
4	90 20 40 001 02-00	Griff	1,00	26
10	90 21 02 108 00 90	Scheibe	1,00	14
6	09 31 11 048 90	Stift	1,00	14

Modell-, Programm- und technische Änderungen sowie Irrtum vorbehalten.
Mehr Informationen erhalten Sie unter: www.dornbracht.com +49 (0) 2371 8899 900 mail@dornbracht.com