DORN BRACHT

COYA Reserve-Papierrollenhalter - Chrom

COYA

83 590 404 Produktversion ab 01.01.2026



- Breite 60 mm
- Höhe 60 mm
- Ausladung 150 mm
- Rosette 60 x 60 mm

Chrom	83 590 404-00
Platin gebürstet	83 590 404-06
Dark Chrome	83 590 404-19
Messing gebürstet (23kt Gold)	83 590 404-28
Dark Brass gebürstet (PVD)	83 590 404-39
Bronze gebürstet (PVD)	83 590 404-42
Dark Bronze gebürstet (PVD)	83 590 404-43
Champagne gebürstet (22kt Gold)	83 590 404-46
Champagne (22kt Gold)	83 590 404-47
Dark Platinum gebürstet	83 590 404-99

COYA Reserve-Papierrollenhalter - Chrom

83 590 404 Produktversion ab 01.01.2026

mm [inches]

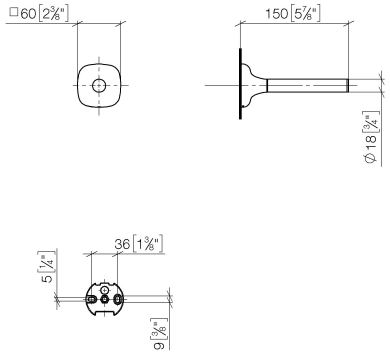

COYA Reserve-Papierrollenhalter - Chrom

83 590 404 Produktversion ab 01.01.2026

Ersatzteile für die anderen Oberflächenvarianten finden Sie hier: Platin gebürstet

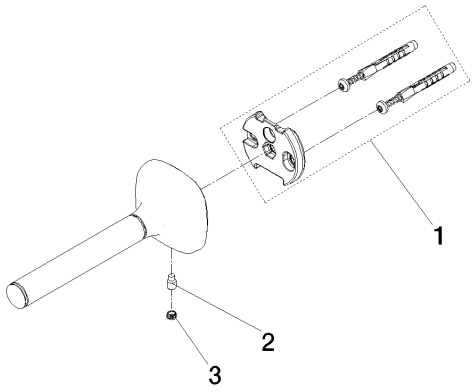

Ersatzteilstückliste

Nr.	Artikelnummer	Benennung	Verbaumenge	Lieferzeit
3	90 31 11 119 00 90	Stopfen	1,00	14
2	04 31 11 140 00 90	Stift	1,00	14
1	05 17 97 507 00 90	Befestigungssatz	1,00	14