DORN BRACHT

Lichtspiegel , rund - Weiß matt

SERIENNEUTRAL

83 150 979 Produktversion ab 01.04.2025



Passt zu: IMO, LULU, MADISON, MEM, TARA, CL.1, LISSÉ, VAIA, META, CYO, COYA

- Wandmontage
- Durchmesser: 600 mm
- Ausladung 40 mm
- umlaufender Aluminiumrahmen
- Umlaufende LED-Beleuchtung
- Dimmbar
- einstellbare Lichtfarbe von Tageslichtweiß zu Warmweiß
- Lichtsteuerung durch Tasten, unten
- Schutzart IP44
- LED fest verbaut
- inklusive Befestigungsmaterial
- Enthält Leuchtmittel der Energieeffizienzklasse F
- Warm white: max 1360lm/m
- Cold white: max 1320lm/m
- Natural white: max 2580lm/m

Weiß matt	83 150 979-10
Schwarz matt	83 150 979-33

Lichtspiegel , rund - Weiß matt

SERIENNEUTRAL

83 150 979 Produktversion ab 01.04.2025

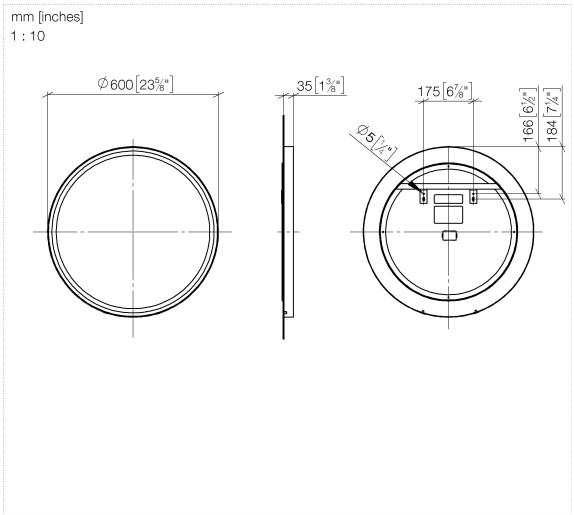

DORN BRACHT

Lichtspiegel , rund - Weiß matt

SERIENNEUTRAL

83 150 979 Produktversion ab 01.04.2025

Ersatzteile für die anderen Oberflächenvarianten finden Sie hier: Schwarz matt

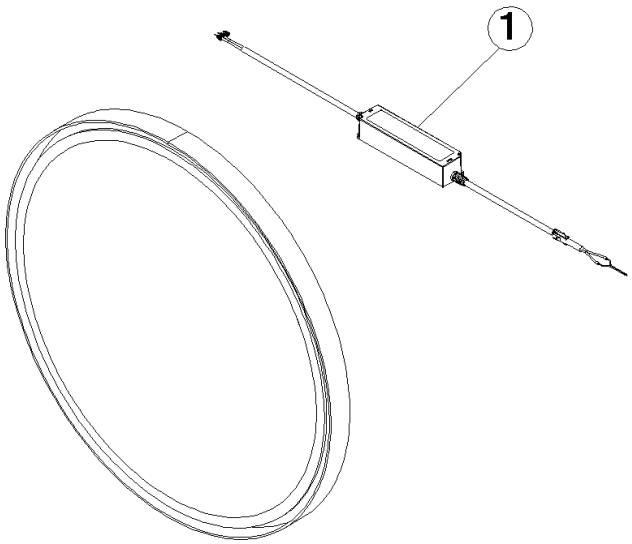

Ersatzteilstückliste

Nr.	Artikelnummer	Benennung	Verbaumenge	Lieferzeit
1	90 10 01 261 02 90	Netzteil	1,00	14