DORN BRACHT

CYO Waschtisch-Zweilochbatterie ohne Ablaufgarnitur - Chrom

CYO

29 218 811



- Ausladung 167 mm
- starrer Auslauf
- rechteckiger luftangereicherter Strahl
- Armaturenhöhe 198 mm
- Höhe bis Luftsprudler 133 mm
- Bohrungsdurchmesser Auslauf 35 mm
- Bohrungsdurchmesser Seitenventil 32 mm
- Griff Ø 60 mm
- 2x Druckschlauch M 8 x 1 eingeschraubt, dichtheitsgeprüft
- 1x Druckschlauch M 10 x 1 eingeschraubt, dichtheitsgeprüft
- Durchfluss max. 4,5 l/min
- progressive Kartusche
- bleifrei
- Dieses Produkt leistet einen Beitrag zur Erfüllung der Vorgaben von nachhaltigen Gebäudezertifizierungen, z.B. LEED®, BREEAM®, DGNB

ACHTUNG: Die Griffeinsätze müssen separat zu den Armaturen bestellt werden!

Chrom	29 218 811-00
Platin gebürstet	29 218 811-06
Dark Chrome	29 218 811-19
Messing gebürstet (23kt Gold)	29 218 811-28
Platin / Platin gebürstet	29 218 811-36
Messing / Messing gebürstet (23kt Gold)	29 218 811-38
Dark Platinum gebürstet	29 218 811-99

CYO Waschtisch-Zweilochbatterie ohne Ablaufgarnitur - Chrom

CYO

29 218 811

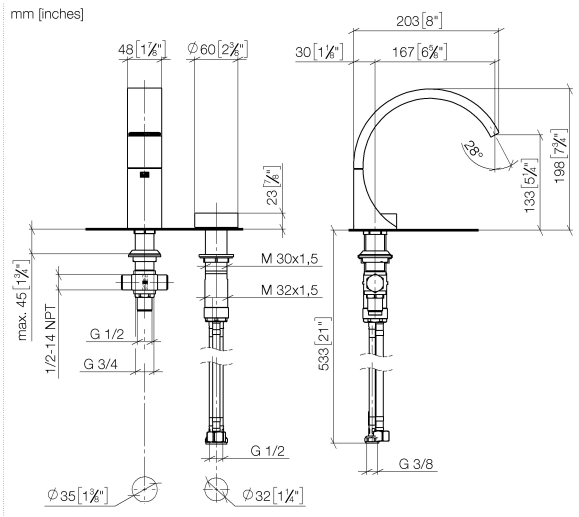

Durchflussdiagramm

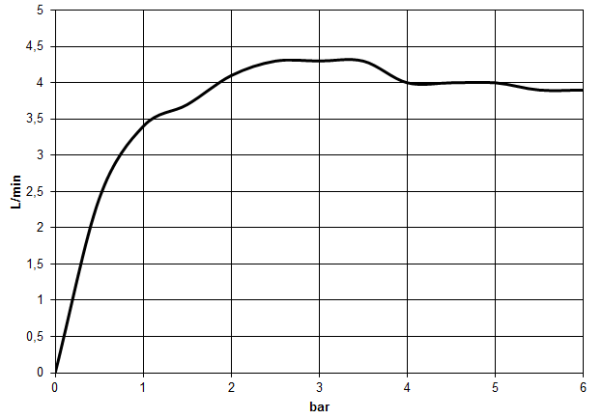

Codes & Standards

DIN 4109	ISO 3822	Scottish Water Byelaws	UK Water Supply Regulations

Ü-Zeichen

Zertifikate und Nachhaltigkeit

WRAS_2201	LGA_38	EPD-DOR-20230287 -IBA-DE Umwelt-Produktdeklarat

DORN BRACHT

CYO Waschtisch-Zweilochbatterie ohne Ablaufgarnitur - Chrom

29 218 811

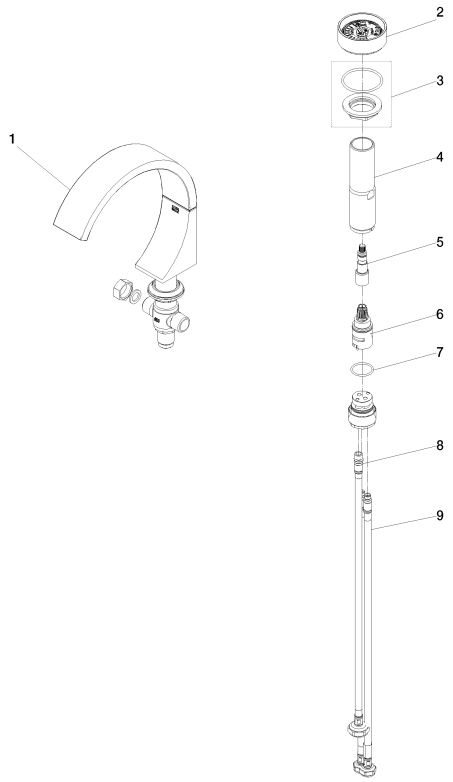

Ersatzteilstückliste

Nr.	Artikelnummer	Benennung	Verbaumenge	Lieferzeit
1	13 717 811-00	CYO Waschtisch-Stand-Auslauf ohne Ablaufgarnitur - Chrom	1,00	-
	Ersatzteil nicht mehr bestellbar, bitte bestellen Sie den Nachfolgeartikel			
2	90 18 40 290 00-00	Griff	1,00	26
3	04 30 11 038 67 90	Befestigungssatz	1,00	14
9	04 30 04 019 00 90	Schlauch	1,00	14
4	90 18 40 292 00 90	Huelse	1,00	-
	Ersatzteil nicht mehr bestellbar, bitte bestellen Sie den Nachfolgeartikel			
7	09 14 10 112 90	Dichtung	1,00	14
8	04 30 04 100 00 90	Schlauch	2,00	14
6	90 90 03 169 00 90	Oberteil	1,00	14
5	90 29 06 107 00-00	Spindel	1,00	26