DORN BRACHT

COYA UP-Zweiwege-Umstellung - Chrom

COYA

36 200 414 Produktversion ab 01.01.2026



- Drehumstellung
- Rosette 80 x 80 mm
- Hebel-Griff

Chrom	36 200 414-00
Platin gebürstet	36 200 414-06
Dark Chrome	36 200 414-19
Messing gebürstet (23kt Gold)	36 200 414-28
Dark Brass gebürstet (PVD)	36 200 414-39
Bronze gebürstet (PVD)	36 200 414-42
Dark Bronze gebürstet (PVD)	36 200 414-43
Champagne gebürstet (22kt Gold)	36 200 414-46
Champagne (22kt Gold)	36 200 414-47
Dark Platinum gebürstet	36 200 414-99

Benötigtes Zubehör



UP-Zweiwege-Umstellung - 35 202 970 90
- Min. Einbautiefe 85 mm
- Max. Einbautiefe 150 mm

DORN BRACHT

COYA UP-Zweiwege-Umstellung - Chrom

COYA

36 200 414 Produktversion ab 01.01.2026

mm [inches]



Durchflussdiagramm

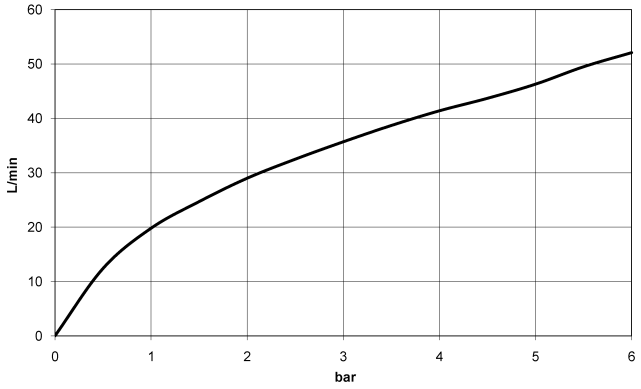

Codes & Standards

DIN 4109	ISO 3822	Scottish Water Byelaws	UK Water Supply Regulations

Ü-Zeichen

36 200 414 Produktversion ab 01.01.2026

Zertifikate und Nachhaltigkeit

LGA_38	WRAS_2307	EPD-DOR-20230287 -IBA-DE Umwelt-Produktdeklarat

COYA UP-Zweiwege-Umstellung - Chrom

36 200 414 Produktversion ab 01.01.2026

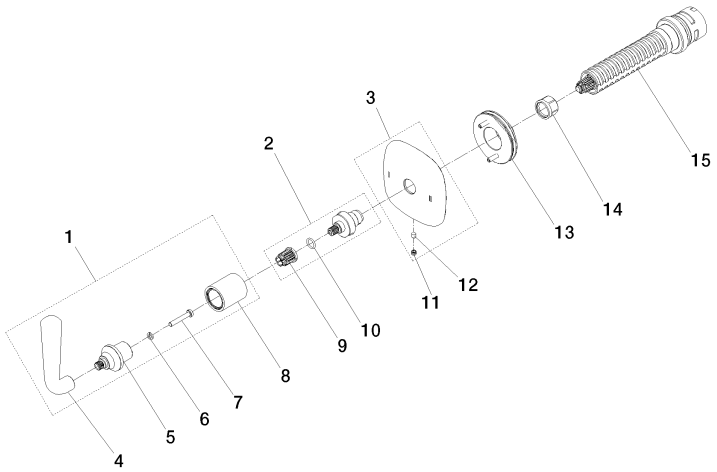

Ersatzteilstückliste

Nr.	Artikelnummer	Benennung	Verbaumenge	Lieferzeit
10	90 14 10 060 00 90	Dichtung	1,00	14
8	90 21 02 405 00-00	Haube	1,00	26
4	90 20 40 001 02-00	Griff	1,00	26
5	90 12 12 234 00-00	Aufnahme	1,00	26
15	90 90 03 304 10 90	Umstellung	1,00	14
11	90 31 11 116 00 90	Stopfen	1,00	14
9	90 12 12 002 00 90	Rastbuchse	1,00	14
1	90 20 40 001 00-00	Griff	1,00	26
12	90 31 11 007 00 90	Stift	1,00	14
6	90 30 11 029 00 90	Scheibe	1,00	14
3	90 27 40 016 00-00	Rosette	1,00	26
7	09 30 30 084 90	Schraube	1,00	14
14	90 23 30 023 00 90	Mutter	1,00	14
2	90 29 06 022 00 90	Spindel	1,00	14
13	90 21 02 181 00 90	Scheibe	1,00	14

Modell-, Programm- und technische Änderungen sowie Irrtum vorbehalten.
Mehr Informationen erhalten Sie unter: www.dornbracht.com +49 (0) 2371 8899 900 mail@dornbracht.com