CYO Waschtisch-Wandbatterie ohne Ablaufgarnitur - Chrom

CYO

36 712 811



- Ausladung 190 mm
- starrer Auslauf
- rechteckiger luftangereicherter Strahl
- Bohrungsdurchmesser Seitenventil 35 mm
- Bohrungsdurchmesser Auslauf 35 mm
- Griff Ø 60 mm
- Durchfluss max. 4,5 l/min
- bleifrei
- Dieses Produkt leistet einen Beitrag zur Erfüllung der Vorgaben von nachhaltigen Gebäudezertifizierungen, z.B. LEED®, BREEAM®, DGNB

ACHTUNG: Die Griffeinsätze müssen separat zu den Armaturen bestellt werden!

ACHTUNG: Die Griffeinsätze müssen separat zu den Armaturen bestellt werden!

Chrom	36 712 811-00
Platin gebürstet	36 712 811-06
Dark Chrome	36 712 811-19
Messing gebürstet (23kt Gold)	36 712 811-28
Platin / Platin gebürstet	36 712 811-36
Messing / Messing gebürstet (23kt Gold)	36 712 811-38
Dark Platinum gebürstet	36 712 811-99

Benötigtes Zubehör



UP-Wandbatterie , Auslauf mittig - 35 700 970 90
- Min. Einbautiefe 80 mm
- Max. Einbautiefe 130 mm

Benötigtes Zubehör



UP-Wandbatterie , variable Positionierung - 35 720 970 90
- Min. Einbautiefe 80 mm
- Max. Einbautiefe 130 mm

CYO Waschtisch-Wandbatterie ohne Ablaufgarnitur - Chrom

CYO

36 712 811

mm [inches]

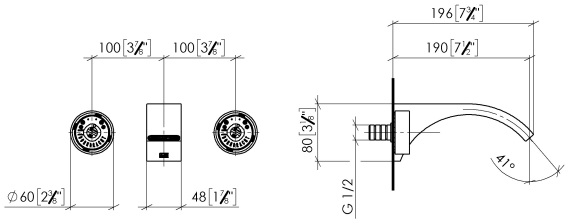

Durchflussdiagramm

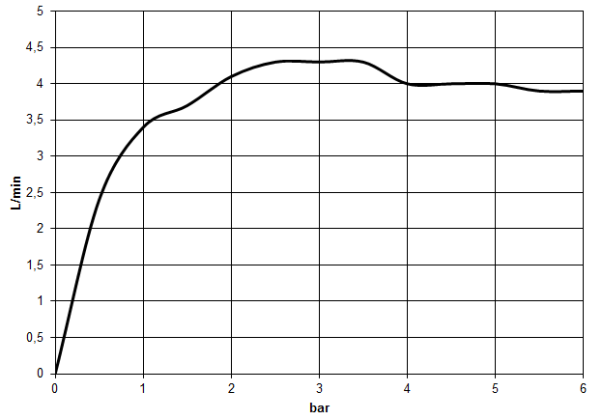

Codes & Standards

10 CFR Appendix S	ASME A112.18.1	cUPC	DIN 4109
EPA WaterSense	ISO 3822	NRCan	NSF372
NSF61	Scottish Water Byelaws	UK Water Supply Regulations	Ü-Zeichen
WaterSense			

CYO Waschtisch-Wandbatterie ohne Ablaufgarnitur - Chrom

36 712 811

Zertifikate und Nachhaltigkeit

WRAS_2111	IAPMO_N-4976	IAPMO_6397	LGA_38	IAPMO_4976 (
EPD-DOR-20230287-IBA-DE Umwelt-Produktdeklarat	IAPMO_8834	IAPMO_G-31202		

CYO Waschtisch-Wandbatterie ohne Ablaufgarnitur - Chrom

36 712 811

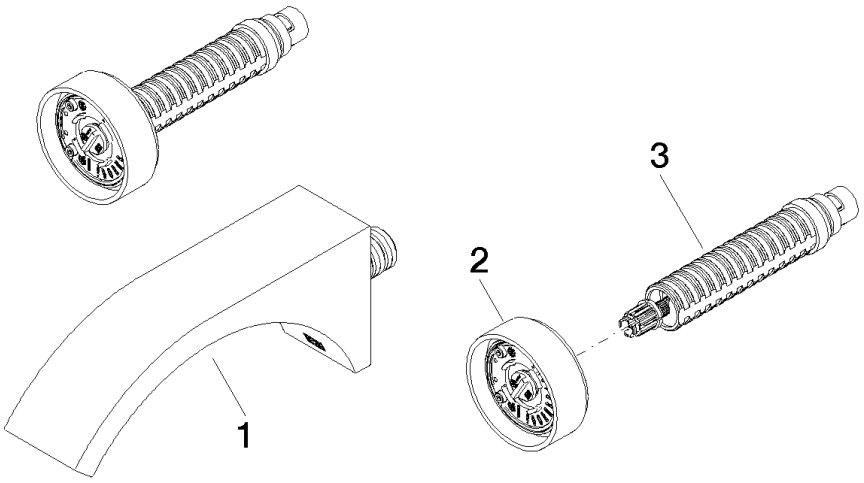

Ersatzteilstückliste

Nr.	Artikelnummer	Benennung	Verbaumenge	Lieferzeit
3	90 90 03 171 01 90	Oberteil	1,00	14
1	13 805 811-00	CYO Waschtisch-Wand-Auslauf ohne Ablaufgarnitur - Chrom	1,00	26
2	90 18 40 291 00-00	Griff	1,00	82