Elektronische Bedienelemente für Handtuchwärmer - Chrom

SERIENSPEZIFISC

36 390 980 Produktversion ab 01.01.2026



Passt zu: IMO, MEM, CL.1, CYO

- Rosette 80 x 80 mm
- Bedienelement für Handtuchwärmer: 83 3XX 980-FF
- Schutzart IP 44, CE-Zeichen

Achtung: Abweichende Konditionierung.

Die Oberflächen -27, -37, -39, -42, -43 sind ab Juni 2027 verfügbar.

Chrom	36 390 980-00
Dark Chrome	36 390 980-19
Schwarz matt	36 390 980-33
Champagne gebürstet (22kt Gold)	36 390 980-46
Chrom gebürstet	36 390 980-93
Dark Platinum gebürstet	36 390 980-99

DORN BRACHT

Elektronische Bedienelemente für Handtuchwärmer - Chrom

SERIENSPEZIFISC

36 390 980 Produktversion ab 01.01.2026

mm [inches]

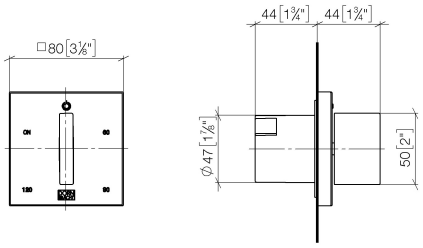

Elektronische Bedienelemente für Handtuchwärmer - Chrom

SERIENSPEZIFISC

36 390 980 Produktversion ab 01.01.2026

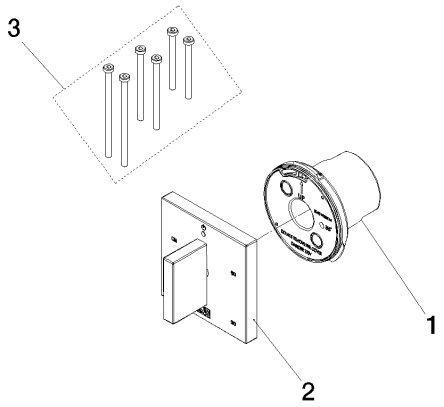

Ersatzteilstückliste

Nr.	Artikelnummer	Benennung	Verbaumenge	Lieferzeit
3	90 30 30 300 00 90	Schraube	1,00	-
	Ersatzteil nicht mehr bestellbar, bitte bestellen Sie den Nachfolgeartikel			
2	90 27 97 114 00-00	Regler	1,00	26
1	90 10 01 277 00 90	Elektrozubehoer	1,00	-
	Ersatzteil nicht mehr bestellbar, bitte bestellen Sie den Nachfolgeartikel			