# COYA Unterputzventil , rechtsschließend 3/4" - Chrom

COYA

36 608 424 Produktversion ab 01.01.2026



- Rosette 60 x 60 mm
- Oberteil mit ablängbarer Spindel und Hülse
- Griff: The Knot

| | |
|---|---|
| Chrom | 36 608 424-00 |
| Platin gebürstet | 36 608 424-06 |
| Dark Chrome | 36 608 424-19 |
| Messing gebürstet (23kt Gold) | 36 608 424-28 |
| Dark Brass gebürstet (PVD) | 36 608 424-39 |
| Bronze gebürstet (PVD) | 36 608 424-42 |
| Dark Bronze gebürstet (PVD) | 36 608 424-43 |
| Champagne gebürstet (22kt Gold) | 36 608 424-46 |
| Champagne (22kt Gold) | 36 608 424-47 |
| Dark Platinum gebürstet | 36 608 424-99 |

## Benötigtes Zubehör



**UP-Ventil 3/4" -** 35 608 970 90
- Min. Einbautiefe 80 mm
- Max. Einbautiefe 140 mm

# COYA Unterputzventil , rechtsschließend 3/4" - Chrom

COYA

36 608 424 Produktversion ab 01.01.2026

mm [inches]




## Durchflussdiagramm

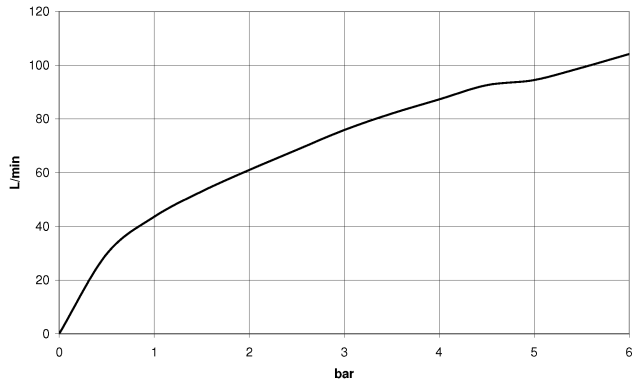


## Codes & Standards

| | | | |
|---|---|---|---|
| ASME A112.18.1 | cUPC | Scottish Water Byelaws | UK Water Supply Regulations |

## Zertifikate und Nachhaltigkeit

EPD-DOR-20230287 -IBA-DE Umwelt-Produktdeklarat

IAPMO_4976 (

WRAS_260502

DORN BRACHT

# COYA Unterputzventil , rechtsschließend 3/4" - Chrom



36 608 424 Produktversion ab 01.01.2026

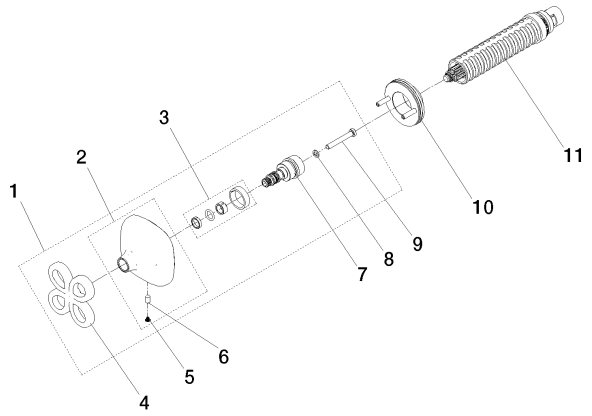


## Ersatzteilstückliste

| Nr. | Artikelnummer | Benennung | Verbaumenge | Lieferzeit |
|---|---|---|---|---|
| 3 | 90 14 15 028 00 90 | Ring | 1,00 | 14 |
| 7 | 90 29 06 119 00 90 | Spindel | 1,00 | 14 |
| 11 | 90 90 03 127 00 90 | Oberteil | 1,00 | 14 |
| 10 | 90 21 02 108 00 90 | Scheibe | 1,00 | 14 |
| 1 | 90 20 40 010 07-00 | Griff | 1,00 | 26 |
| 6 | 09 31 11 048 90 | Stift | 1,00 | 14 |
| 4 | 90 20 40 010 00-00 | Griff | 1,00 | 26 |
| 8 | 09 30 11 194 90 | Scheibe | 1,00 | 14 |
| 2 | 90 27 40 019 00-00 | Rosette | 1,00 | 26 |
| 9 | 09 30 30 158 90 | Schraube | 1,00 | 14 |
| 5 | 90 31 11 117 00 90 | Stopfen | 1,00 | 14 |

Modell-, Programm- und technische Änderungen sowie Irrtum vorbehalten.
Mehr Informationen erhalten Sie unter: www.dornbracht.com +49 (0) 2371 8899 900 mail@dornbracht.com