DORN BRACHT

CYO Handtuchring , rund - Chrom

CYO

83 200 811 Produktversion ab 01.04.2023



- Breite 200 mm
- Ausladung 118 mm

Chrom	83 200 811-00
Platin gebürstet	83 200 811-06
Dark Chrome	83 200 811-19
Messing gebürstet (23kt Gold)	83 200 811-28
Dark Platinum gebürstet	83 200 811-99

CYO Handtuchring , rund - Chrom

CYO

83 200 811 Produktversion ab 01.04.2023

mm [inches]

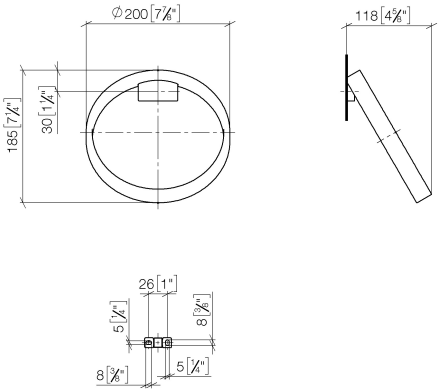

CYO Handtuchring , rund - Chrom

83 200 811 Produktversion ab 01.04.2023

Ersatzteile für die anderen Oberflächenvarianten finden Sie hier: Platin gebürstet

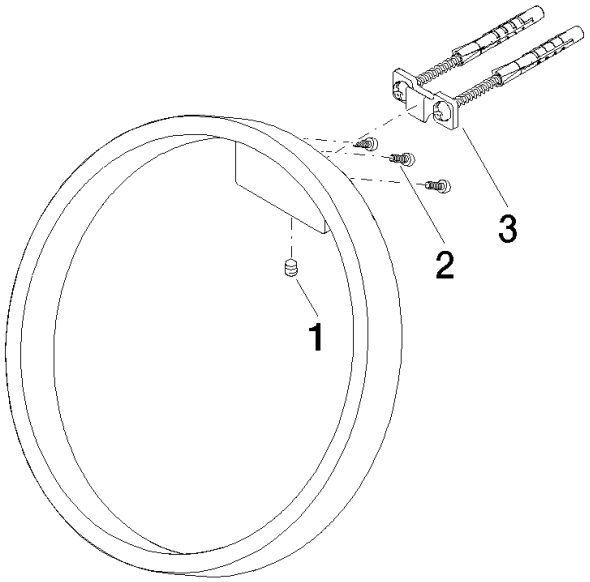

Ersatzteilstückliste

Nr.	Artikelnummer	Benennung	Verbaumenge	Lieferzeit
2	09 30 30 167 90	Schraube	3,00	14
3	05 17 20 758 00 90	Befestigungssatz	1,00	14
1	90 31 11 004 00 90	Stift	1,00	14