DORN BRACHT

CYO Unterputzventil , rechtsschließend , kalt 1/2" - Chrom

CYO

36 607 812



- ohne Rosette
- Griff Ø 60 mm
- Oberteil mit ablängbarer Spindel und Hülse
- für Waschtisch-Dreilochbatterien und Wannen-Fünflochbatterien

ACHTUNG: Die Griffeinsätze müssen separat zu den Armaturen bestellt werden!

Chrom	36 607 812-00
Platin gebürstet	36 607 812-06
Dark Chrome	36 607 812-19
Messing gebürstet (23kt Gold)	36 607 812-28
Platin / Platin gebürstet	36 607 812-36
Messing / Messing gebürstet (23kt Gold)	36 607 812-38
Dark Platinum gebürstet	36 607 812-99

CYO Unterputzventil , rechtsschließend , kalt 1/2" - Chrom

CYO

36 607 812

mm [inches]

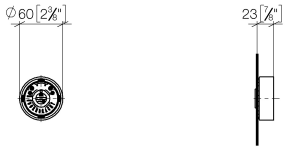

Durchflussdiagramm

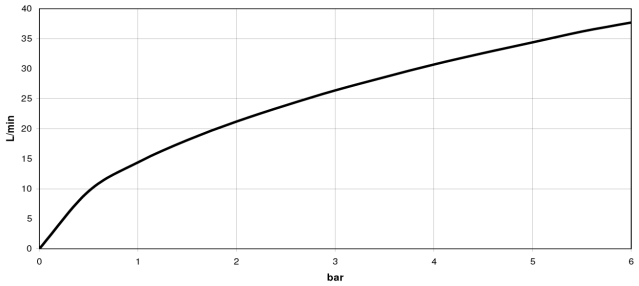

Codes & Standards

ASME A112.18.1	cUPC	DIN 4109	ISO 3822

Ü-Zeichen

CYO Unterputzventil , rechtsschließend , kalt 1/2" - Chrom

36 607 812

Zertifikate und Nachhaltigkeit

LGA_38	IAPMO_4976 (	EPD-DOR-20230287 -IBA-DE Umwelt-Produktdeklarat

CYO Unterputzventil , rechtsschließend , kalt 1/2" - Chrom

36 607 812

Ersatzteile für die anderen Oberflächenvarianten finden Sie hier: Platin gebürstet

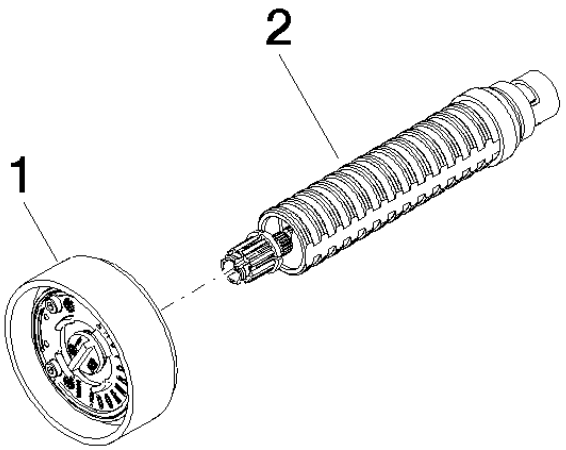

Ersatzteilstückliste

Nr.	Artikelnummer	Benennung	Verbaumenge	Lieferzeit
2	90 90 03 171 01 90	Oberteil	1,00	14
1	90 18 40 291 01-00	Griff	1,00	26