COYA Waschtisch-Dreilochbatterie mit Ablaufgarnitur - Chrom

COYA

20 713 404 Produktversion ab 01.01.2026



- Ausladung 165 mm
- starrer Auslauf
- runder luftangereicherter Strahl
- Armaturenhöhe 264 mm
- Höhe bis Luftsprudler 173 mm
- Bohrungsdurchmesser Seitenventil 32 mm
- Bohrungsdurchmesser Auslauf 35 mm
- Rosette 60 x 60 mm
- Durchfluss max. 4,5 l/min
- bleifrei
- Dieses Produkt leistet einen Beitrag zur Erfüllung der Vorgaben von nachhaltigen Gebäudezertifizierungen, z.B. LEED®, BREEAM®, DGNB

Chrom	20 713 404-00
Platin gebürstet	20 713 404-06
Dark Chrome	20 713 404-19
Messing gebürstet (23kt Gold)	20 713 404-28
Dark Brass gebürstet (PVD)	20 713 404-39
Bronze gebürstet (PVD)	20 713 404-42
Dark Bronze gebürstet (PVD)	20 713 404-43
Champagne gebürstet (22kt Gold)	20 713 404-46
Champagne (22kt Gold)	20 713 404-47
Dark Platinum gebürstet	20 713 404-99

Empfohlenes Zubehör



Druckschläuche - 12 506 970 90
●2x Druckschlauch 3/8" x 1/2" x 500 mm

COYA Waschtisch-Dreilochbatterie mit Ablaufgarnitur - Chrom

20 713 404 Produktversion ab 01.01.2026

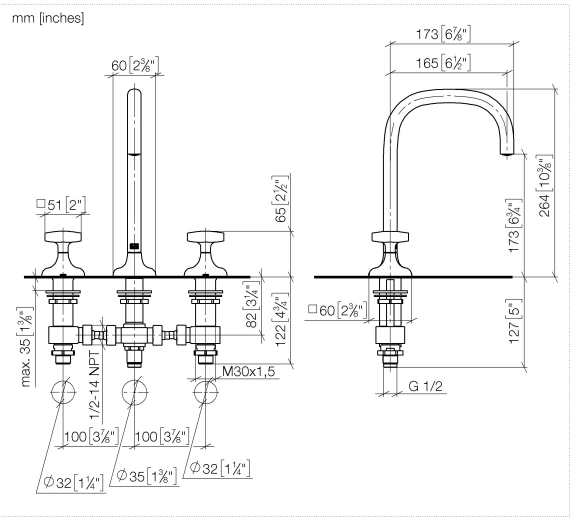

Durchflussdiagramm

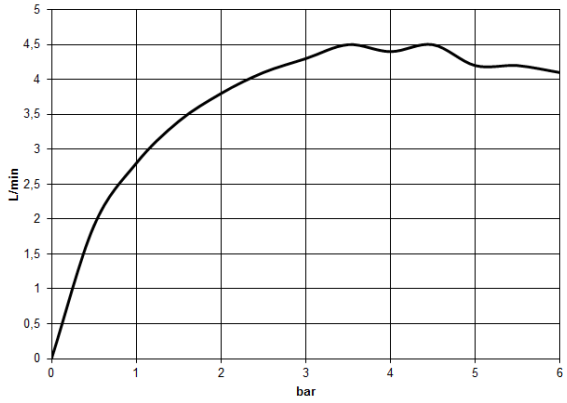

Codes & Standards

DIN 4109	ISO 3822	Scottish Water Byelaws	UK Water Supply Regulations

Ü-Zeichen

Zertifikate und Nachhaltigkeit

EPD-DOR-20230287 LGA_39 -IBA-DE Umwelt-Produktdeklarat

WRAS_260602

DORN BRACHT

COYA Waschtisch-Dreilochbatterie mit Ablaufgarnitur - Chrom

20 713 404 Produktversion ab 01.01.2026

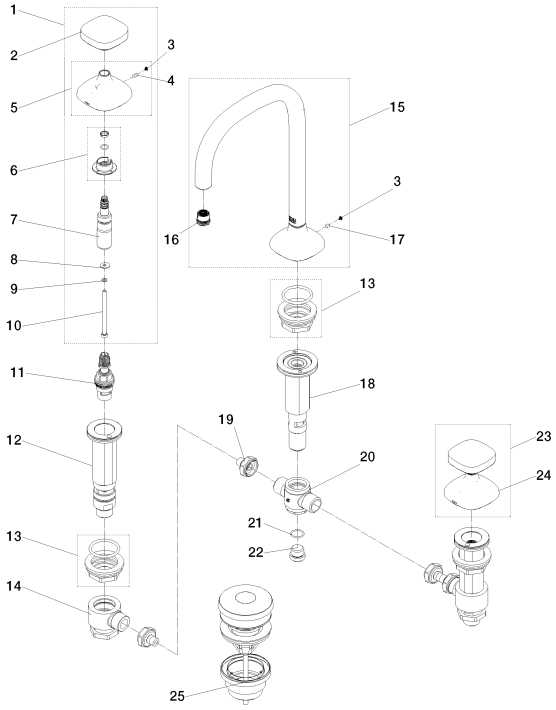

DORN BRACHT

COYA Waschtisch-Dreilochbatterie mit Ablaufgarnitur - Chrom

20 713 404 Produktversion ab 01.01.2026

Ersatzteilstückliste

Nr.	Artikelnummer	Benennung	Verbaumenge	Lieferzeit
10	90 30 30 254 00 90	Schraube	2,00	14
9	09 30 11 194 90	Scheibe	2,00	14
1	90 20 40 003 03-00	Griff (hot)	1,00	26
12	04 17 11 058 53 90	Seitenteil	2,00	14
5	90 27 40 004 01-00	Rosette	1,00	26
4	09 31 11 048 90	Stift	2,00	14
3	90 31 11 118 00 90	Set	1,00	14
6	90 14 15 005 00 90	Ring	2,00	14
2	90 20 40 003 02-00	Griff	2,00	26
7	90 29 06 010 00 90	Spindel	2,00	14
8	90 30 11 006 00 90	Scheibe	2,00	14
21	09 14 10 017 90	Dichtung	1,00	14
22	09 24 04 021 10 90	Nippel	1,00	14
25	04 11 01 038 01-00	Ablaufgarnitur	1,00	26
23	90 20 40 003 04-00	Griff (cold)	1,00	26
20	90 17 11 020 10 90	Verteiler	1,00	14
16	09 29 03 125 90	Luftsprudler	1,00	14
11	90 90 03 153 00 90	Oberteil	2,00	14
13	04 23 10 032 78 90	Befestigungssatz	3,00	14
18	90 30 01 501 00 90	Schaft	1,00	14
17	90 31 11 007 00 90	Stift	1,00	14
15	90 28 22 466 00-00	Auslauf	1,00	26
14	04 17 11 023 10 90	Verteiler	2,00	14
19	04 30 04 096 00 90	Schlauch	4,00	14
24	90 27 40 005 00-00	Rosette	1,00	26