WimTec® INSIDE

WimTec INSIDE - 230 V

Art.Nr. 102 536

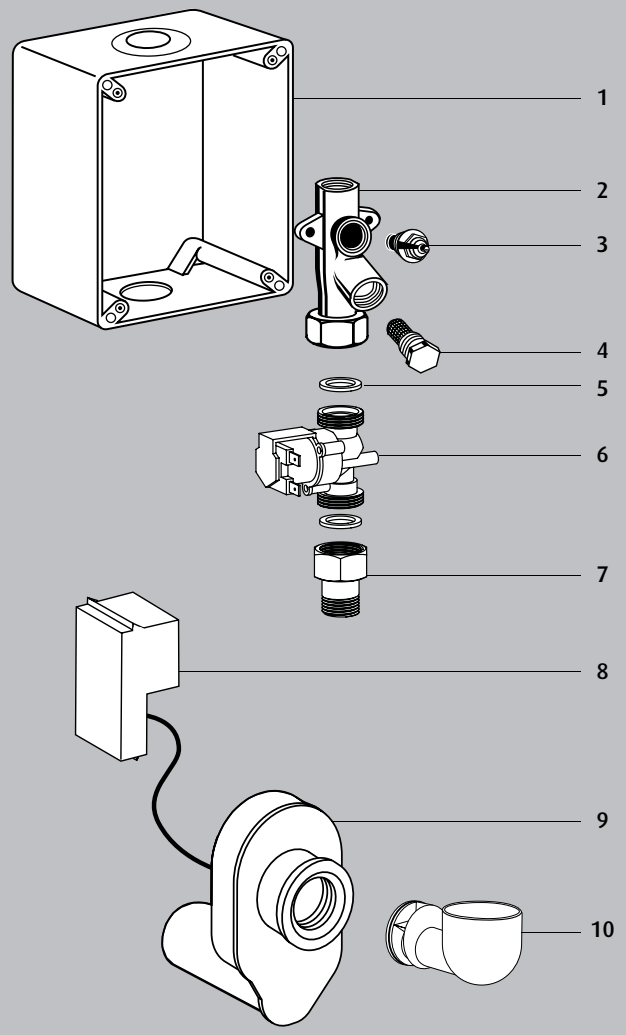

Pos	Art.Nr.	Bezeichnung
1	200 027	Wandeinbaukasten
2	221 381	Absperrventil inkl. Sanitäroberteil und Filter (ab 07/2004)
3	221 398	Sanitäroberteil 3/8" für Absperrventil (ab 07/2004)
	221 435	Küken für Absperrventil (Schlitzschraube - bis 06/2004)
4	107 074	Filter mit Verschlusskappe (ab 07/2004)
	221 220	Filter mit Verschlusskappe (bis 06/2004)
5	222 074	Dichtung 3/4" (5 Stk.)
6	227 208	Magnetventil 1/2" 24 V LP
	113 419	Membran für Magnetventil
7	221 053	Anschlussverschraubung R 1/2" AG
8	102 567	Elektronikmodul
9	125 559	Sensorsiphon RS (ab 01/2016)
	231 328	Sensorsiphon (bis 12/2015)
	125 474	Adapterkabel für Sensorsiphon bis Herstelldatum 12/2015 und Elektronikmodul ab 01/2016
10	231 311	Siphonadapter für Urinale mit senkrechtem Abgang (zB Laufen Taro Nova)

Legende: = Netzbetrieb = Batteriebetrieb TD = Ausführung mit thermischer Desinfektion

Alle Preise sind Brutto Listenpreise exkl. MwSt. gültig bis 31.3.2017. Druckfehler, Irrtümer und technische Änderungen vorbehalten.