DORN BRACHT

Zweiwege-Umstellung für Wannenrand- bzw. Fliesenrandmontage - Chrom

COYA

29 140 404



- automatische Umstellung Wanne/Brause
- Bohrungsdurchmesser 30 mm
- Rosette 60 x 60 mm
- Anschluss 1/2"
- Durchfluss max. 64,9 l/min bei 3 bar Fließdruck

Chrom	29 140 404-00
Platin gebürstet	29 140 404-06
Dark Chrome	29 140 404-19
Messing gebürstet (23kt Gold)	29 140 404-28
Dark Brass gebürstet (PVD)	29 140 404-39
Bronze gebürstet (PVD)	29 140 404-42
Dark Bronze gebürstet (PVD)	29 140 404-43
Champagne gebürstet (22kt Gold)	29 140 404-46
Champagne (22kt Gold)	29 140 404-47
Dark Platinum gebürstet	29 140 404-99

DORN BRACHT

Zweiwege-Umstellung für Wannenrand- bzw. Fliesenrandmontage - Chrom

COYA

29 140 404

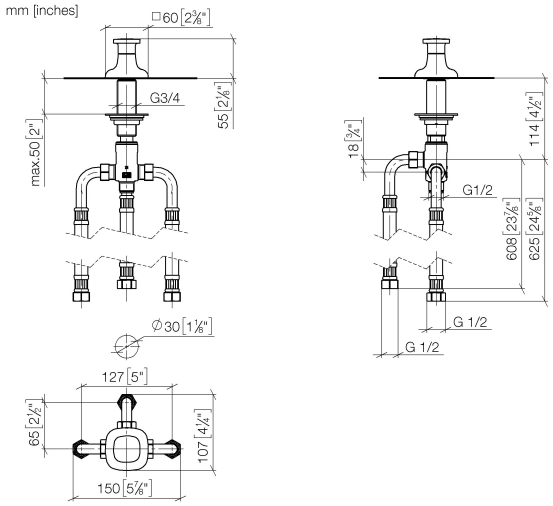

Codes & Standards

ASME A112.18.1 cUPC

Zertifikate und Nachhaltigkeit

EPD-DOR-20230287 IAPMO_4976 (
-IBA-DE Umwelt-
Produktdeklarat