# UP-Einhandbatterie mit Abdeckplatte mit integriertem Brauseanschluss - Chrom

SERIENSPEZIFISC

36 046 970 Produktversion ab 01.04.2024



- Abdeckplatte 80 x 80 mm

**Eigensicher gegen Rückfließen.**

Eigensicher gegen Rückfließen.

Passt zu: IMO, MEM, CL.1, CYO

| | |
|---|---|
| Chrom | 36 046 970-00 |
| Platin gebürstet | 36 046 970-06 |
| Platin | 36 046 970-08 |
| Dark Chrome | 36 046 970-19 |
| Light Gold gebürstet (PVD) | 36 046 970-27 |
| Messing gebürstet (23kt Gold) | 36 046 970-28 |
| Schwarz matt | 36 046 970-33 |
| Gold gebürstet (PVD) | 36 046 970-37 |
| Dark Brass gebürstet (PVD) | 36 046 970-39 |
| Bronze gebürstet (PVD) | 36 046 970-42 |
| Dark Bronze gebürstet (PVD) | 36 046 970-43 |
| Champagne gebürstet (22kt Gold) | 36 046 970-46 |
| Champagne (22kt Gold) | 36 046 970-47 |
| Chrom gebürstet | 36 046 970-93 |
| Dark Platinum gebürstet | 36 046 970-99 |

## Benötigtes Zubehör



**UP-Wandbefestigung -** 35 050 970 90
- Min. Einbautiefe 80 mm
- Max. Einbautiefe 105 mm

DORN BRACHT

# UP-Einhandbatterie mit Abdeckplatte mit integriertem Brauseanschluss - Chrom SERIENSPEZIFISC

36 046 970 Produktversion ab 01.04.2024

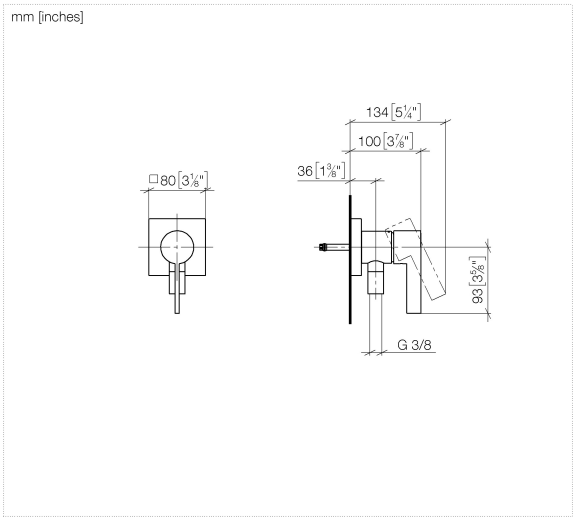


## Durchflussdiagramm

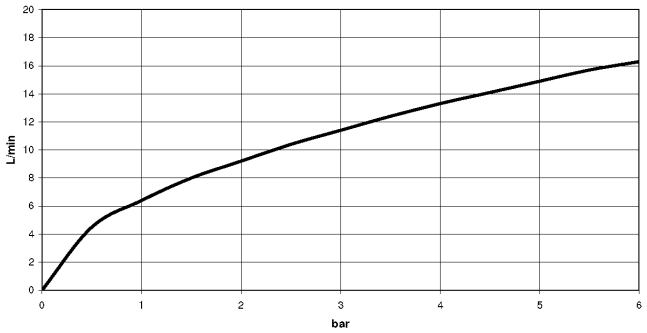


## Codes & Standards

| | | | |
|---|---|---|---|
| DIN 4109 | EN 1717 | ISO 3822 | Scottish Water Byelaws |
| UK Water Supply Regulations | Ü-Zeichen | | |

## Zertifikate und Nachhaltigkeit

| | | |
|---|---|---|
| LGA_38 | EPD-DOR-20230287 -IBA-DE Umwelt-Produktdeklarat | WRAS_260602 |
| | | Belgaqua_26-338-2 |

DORN BRACHT

# UP-Einhandbatterie mit Abdeckplatte mit integriertem Brauseanschluss - Chrom SERIENSPEZIFISC

36 046 970 Produktversion ab 01.04.2024

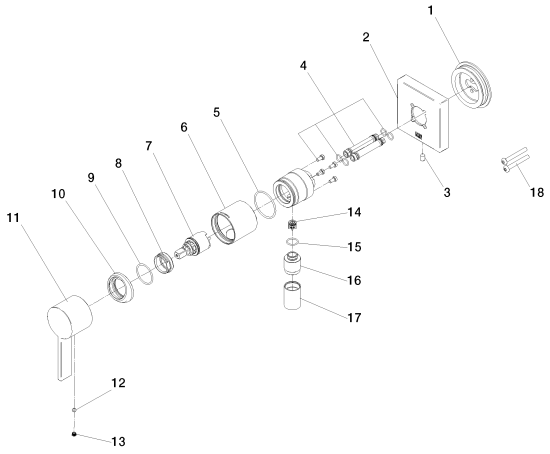


## Ersatzteilstückliste

| Nr. | Artikelnummer | Benennung | Verbaumenge | Lieferzeit |
|---|---|---|---|---|
| 4 | 90 24 01 046 00 90 | Anschluss | 2,00 | 14 |
| 8 | 09 24 04 266 90 | Mutter | 1,00 | 14 |
| 9 | 09 14 10 120 90 | Dichtung | 1,00 | 14 |
| 5 | 09 14 10 111 90 | Dichtung | 1,00 | 14 |
| 3 | 09 31 11 144 90 | Stift | 1,00 | 14 |
| 10 | 09 28 30 041-00 | Haube | 1,00 | 26 |
| 7 | 90 15 05 044 00 90 | Kartusche | 1,00 | 14 |
| 1 | 90 30 11 232 00 90 | Scheibe | 1,00 | 14 |
| 2 | 90 27 97 046 00-00 | Rosette | 1,00 | 26 |
| 6 | 90 18 40 320 00-00 | Huelse | 1,00 | 26 |
| 11 | 09 20 97 063-00 | Griff | 1,00 | 26 |
| 14 | 09 23 01 131 90 | Rueckflussverhinderer | 1,00 | 14 |
| 17 | 90 21 02 069 00-00 | Haube | 1,00 | 26 |
| 15 | 90 14 10 021 00 90 | Dichtung | 1,00 | 14 |
| 18 | 90 30 30 229 00 90 | Schraube | 2,00 | 14 |
| 13 | 90 31 20 109 00 90 | Stopfen | 1,00 | 14 |
| 12 | 90 31 11 063 00 90 | Stift | 1,00 | 14 |
| 16 | 09 24 03 281-00 | Nippel | 1,00 | 26 |