DORN BRACHT

CYO Wannen-Fünflochbatterie für Wannenrand- bzw. Fliesenrandmontage - Chrom

27 523 811 Produktversion ab 01.07.2023



- Ausladung 167 mm
- rechteckiger luftangereicherter Strahl
- Durchfluss max. 23,8 l/min bei 3 bar Fließdruck
- Armaturenhöhe 198 mm
- Höhe bis Luftsprudler 133 mm
- Handbrause: COMPACT RAIN, Durchfluss max. 6,8 l/min (bei 3 Bar)
- Schlauchbrausegarnitur mit Antikalk-System
- Bohrungsdurchmesser Auslauf 32 mm
- Bohrungsdurchmesser Seitenventil 32 mm
- Rosette für Schlauchbrausegarnitur 60 x 60 mm
- Griff Ø 60 mm
- Metallbrauseschlauch 1750 mm mit integriertem Verdrehschutz

ACHTUNG: Die Griffeinsätze müssen separat zu den Armaturen bestellt werden!

Chrom	27 523 811-00
Platin gebürstet	27 523 811-06
Dark Chrome	27 523 811-19
Messing gebürstet (23kt Gold)	27 523 811-28
Dark Platinum gebürstet	27 523 811-99

CYO Wannen-Fünflochbatterie für Wannenrand- bzw. Fliesenrandmontage - Chrom

CYO

27 523 811 Produktversion ab 01.07.2023

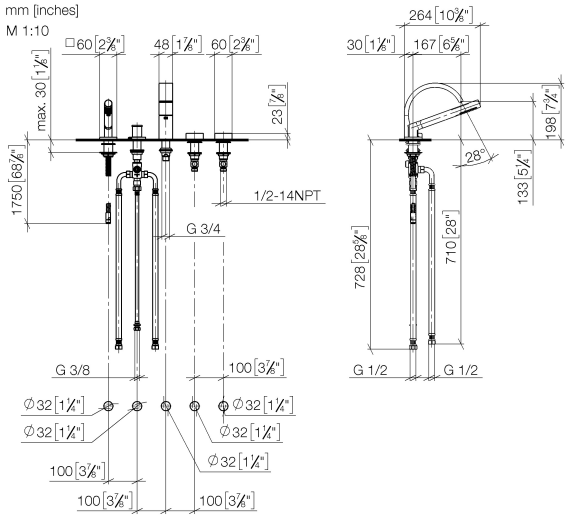

Durchflussdiagramm

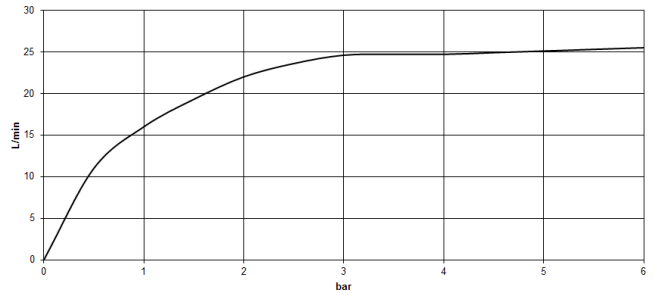

Codes & Standards

ASME A112.18.1	cUPC	DIN 4109	EN 1717
ISO 3822	Scottish Water Byelaws	UK Water Supply Regulations	Ü-Zeichen

Zertifikate und Nachhaltigkeit

IAPMO_4976	WRAS_2204	LGA_38	Belgaqua_21-380-2	EPD-DOR-20230287-IBA-DE Umwelt-Produktdeklarat
Belgaqua_26-340-2				

DORN BRACHT

CYO Wannen-Fünflochbatterie für Wannenrand- bzw. Fliesenrandmontage - Chrom

27 523 811 Produktversion ab 01.07.2023

Ersatzteile für die anderen Oberflächenvarianten finden Sie hier: Platin gebürstet

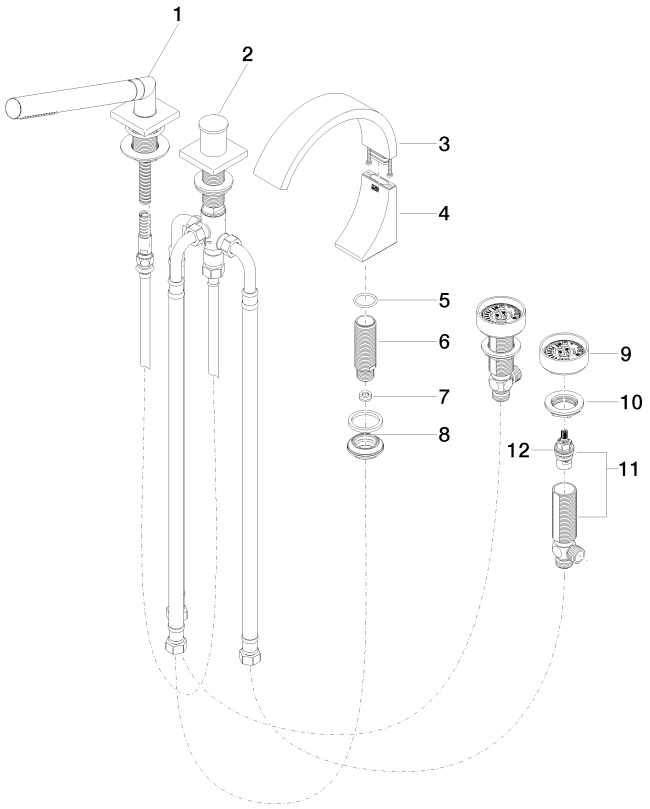

Ersatzteilstückliste

Nr.	Artikelnummer	Benennung	Verbaumenge	Lieferzeit
3	90 11 70 013 00-00	Auslauf	1,00	26
11	04 17 11 055 41 90	Seitenteil	2,00	14
12	90 90 03 239 00 90	Oberteil	2,00	14
2	29 140 670-00	Zweiwege-Umstellung für Wannenrand- bzw. Fliesenrandmontage - Chrom	1,00	26
4	90 19 70 011 00-00	Anschluss	1,00	26
9	90 18 40 291 01-00	Griff	2,00	26
6	09 30 01 117 90	Anschluss	1,00	14
5	09 14 10 009 90	Dichtung	1,00	14
8	04 23 10 044 09 90	Befestigungssatz	1,00	14
10	04 30 11 038 68 90	Befestigungssatz	1,00	14
7	09 23 01 057 90	Durchflussbegrenzer	1,00	14
1	27 702 980-00	Schlauchbrausegarnitur für Wannenrand- bzw. Fliesenrandmontage - Chrom	1,00	26