DORN BRACHT

COYA Wannen-Vierlochbatterie für Wannenrand- bzw. Fliesenrandmontage - Chrom

COYA

27 632 404 Produktversion ab 01.01.2026



- Auslauf: runder luftangereicherter Strahl
- Durchfluss max. 18,2 l/min bei 3 bar Fließdruck
- Handbrause: COMPACT RAIN, Durchfluss max. 6,8 l/min (bei 3 Bar)
- Schlauchbrausegarnitur mit Antikalk-System
- automatische Umstellung Wanne/Brause
- Ausladung 220 mm
- Armaturenhöhe 312 mm
- Höhe bis Luftsprudler 215 mm
- Bohrungsdurchmesser Auslauf 32 mm
- Bohrungsdurchmesser Einhandbatterie 35 mm
- Bohrungsdurchmesser Schlauchbrausegarnitur 32 mm
- Rosette für Auslauf Ø 60 mm
- Rosette für Einhandbatterie Ø 55 mm
- Rosette für Schlauchbrausegarnitur Ø 60 mm
- Metallbrauseschlauch 1750 mm mit integriertem Verdrehschutz

Eigensicher gegen Rückfließen.

Chrom	27 632 404-00
Platin gebürstet	27 632 404-06
Dark Chrome	27 632 404-19
Messing gebürstet (23kt Gold)	27 632 404-28
Dark Brass gebürstet (PVD)	27 632 404-39
Bronze gebürstet (PVD)	27 632 404-42
Dark Bronze gebürstet (PVD)	27 632 404-43
Champagne gebürstet (22kt Gold)	27 632 404-46
Champagne (22kt Gold)	27 632 404-47
Dark Platinum gebürstet	27 632 404-99

Empfohlenes Zubehör



Perfecto Montagesystem - 12 614 970 90

Empfohlenes Zubehör



Perfecto Montagesystem - 12 614 970 90

Empfohlenes Zubehör

Zierkappen für Perfecto - Chrom 12 801 970-00
●1 Paar

COYA Wannen-Vierlochbatterie für Wannenrand- bzw. Fliesenrandmontage - Chrom

COYA

27 632 404 Produktversion ab 01.01.2026

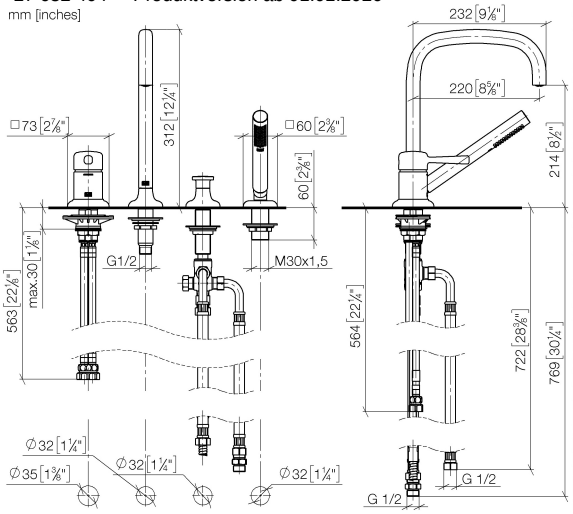

Durchflussdiagramm

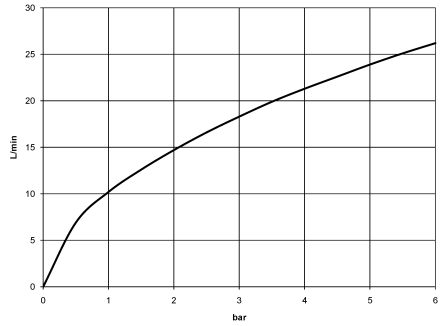

Codes & Standards

ASME A112.18.1	cUPC	DIN 4109	EN 1717
ISO 3822	Ü-Zeichen		

27 632 404 Produktversion ab 01.01.2026

Zertifikate und Nachhaltigkeit

LGA_38	EPD-DOR-20230287 Belgaqua_25-341-2 IAPMO_4976 (-IBA-DE Umwelt-Produktdeklarat

COYA Wannen-Vierlochbatterie für Wannenrand- bzw. Fliesenrandmontage - Chrom

27 632 404 Produktversion ab 01.01.2026

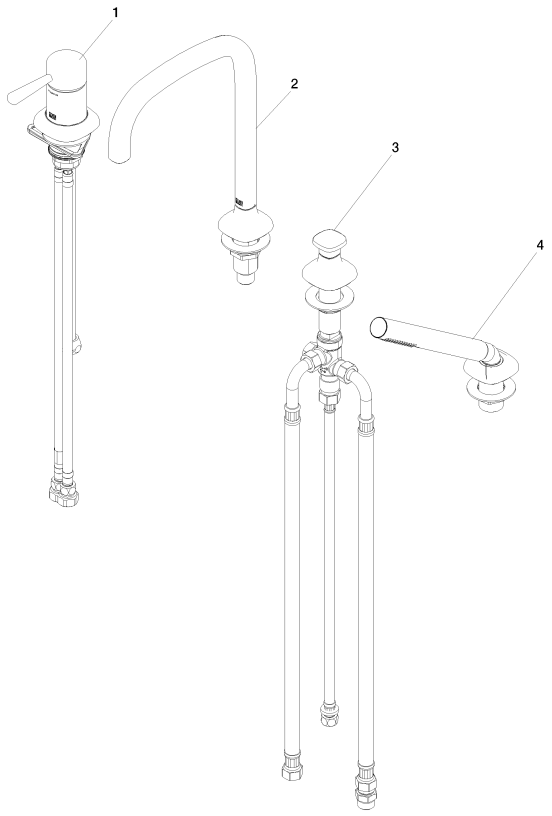

Ersatzteilstückliste

Nr.	Artikelnummer	Benennung	Verbaumenge	Lieferzeit
4	90 12 11 140 42-00	Brausegarnitur	1,00	26
3	90 20 40 006 02-00	Griff	1,00	82
2	90 28 22 139 00-00	Auslauf	1,00	82
1	90 20 40 005 01-00	Griff	1,00	82