DORN BRACHT

CYO Seitenventil , rechtsschließend - Chrom

CYO

20 000 811



- Bohrungsdurchmesser Seitenventil 32 mm
- ohne Rosette
- Griff Ø 60 mm

ACHTUNG: Die Griffeinsätze müssen separat zu den Armaturen bestellt werden!

Chrom	20 000 811-00
Platin gebürstet	20 000 811-06
Dark Chrome	20 000 811-19
Messing gebürstet (23kt Gold)	20 000 811-28
Platin / Platin gebürstet	20 000 811-36
Messing / Messing gebürstet (23kt Gold)	20 000 811-38
Dark Platinum gebürstet	20 000 811-99

CYO Seitenventil , rechtsschließend - Chrom

20 000 811

mm [inches]

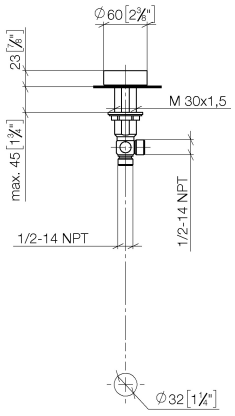

Durchflussdiagramm

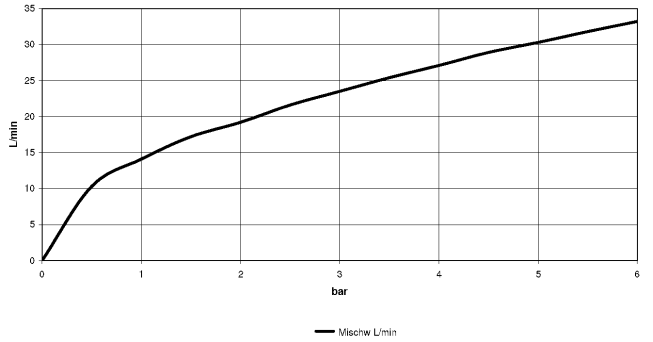

Codes & Standards

ASME A112.18.1	cUPC	DIN 4109	ISO 3822
NSF372	NSF61	Scottish Water Byelaws	UK Water Supply Regulations
Ü-Zeichen			

20 000 811

Zertifikate und Nachhaltigkeit

LGA_38 IAPMO_N-4 IAPMO_4976 IAPMO_6 WRAS_2109

EPD-DOR-20230287
-IBA-DE Umwelt-
Produktdeklarat

CYO Seitenventil , rechtsschließend - Chrom

20 000 811

Ersatzteile für die anderen Oberflächenvarianten finden Sie hier: Platin gebürstet

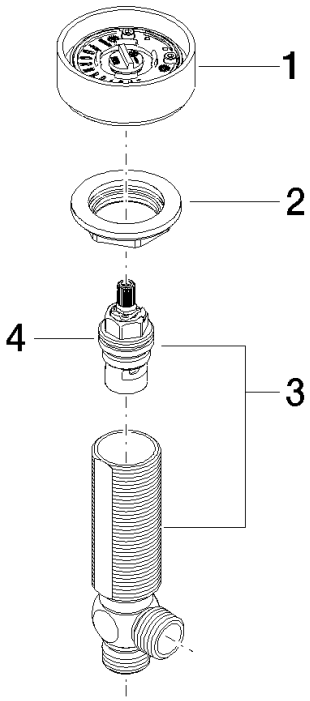

Ersatzteilstückliste

Nr.	Artikelnummer	Benennung	Verbaumenge	Lieferzeit
2	04 30 11 038 68 90	Befestigungssatz	1,00	14
3	04 17 11 055 61 90	Seitenteil	1,00	14
4	90 90 03 237 00 90	Oberteil	1,00	14
1	90 18 40 290 01-00	Griff	1,00	82