DORN BRACHT

Montageanleitung

Installation instructions
Montagehandleiding
Instructions de montage
Istruzioni di montaggio
Instrucciones de montaje
Installation instructions
Monteringsanvisning
Montážní návod
Instrukcja montażu
Инструкция по монтажу
安装指导

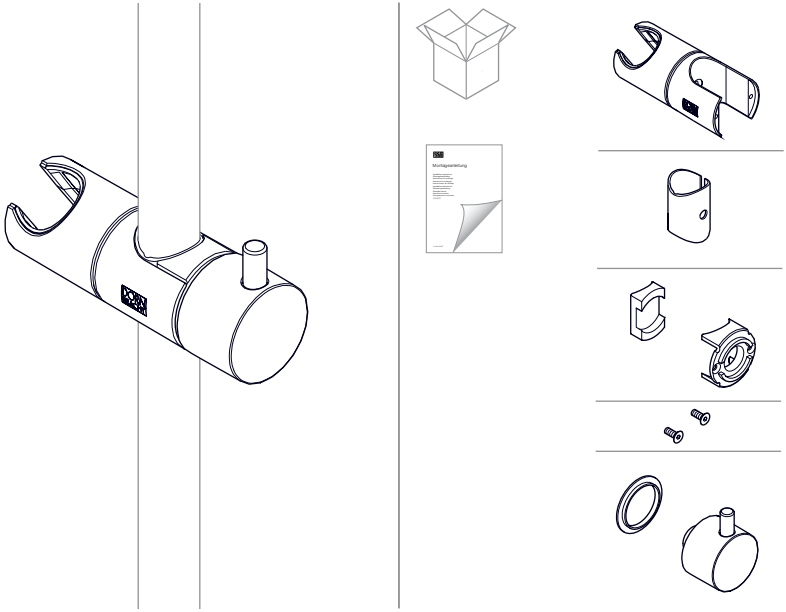

12 540 970-FF / 12 550 970-FF / 90 30 12 530 03-FF

DE Benötigte Werkzeuge. **GB** Required tools.
NL Benodigd gereedschap. **FR** Outils nécessaires.
IT Attrezzi necessari. **ES** Herramientas necesarias.
US Required tools. **SE** Erforderliga verktyg.
CZ Potřebné nástroje. **PL** Potrzebne narzędzia.
RU Требуемые инструменты. **CN** 必备工具。

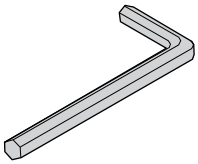

2 mm / 1/8"

1

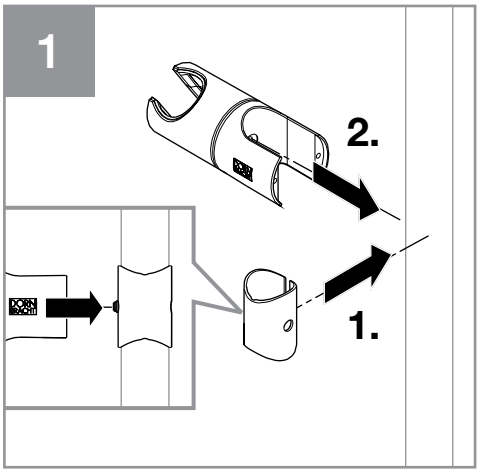

2

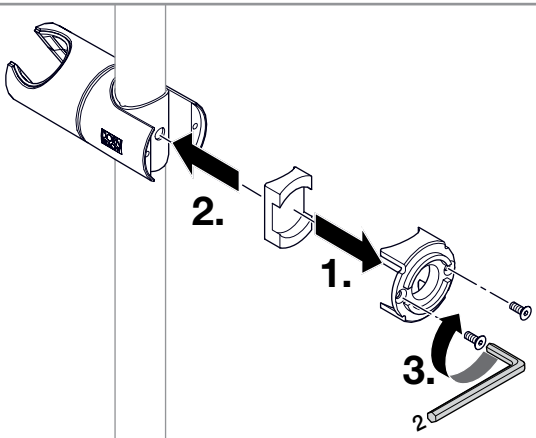

3

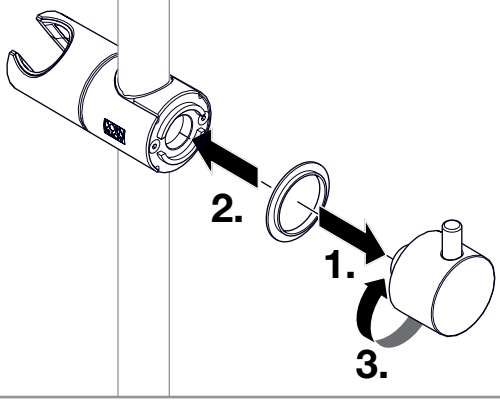

Dornbracht GmbH & Co. KG
Köbbingser Mühle 6
D-58640 Iserlohn
Tel. +49 2371 8899-900
mail@dornbracht.com
www.dornbracht.com

01 03 08 180 00 / 06.2026