CYO Waschtisch-Wand-Auslauf ohne Ablaufgarnitur - Chrom

CYO

13 805 811



- Ausladung 190 mm
- starrer Auslauf
- rechteckiger luftangereicherter Strahl
- Bohrungsdurchmesser 37 mm
- Anschluss 1/2"
- Durchfluss max. 4,5 l/min
- bleifrei
- Dieses Produkt leistet einen Beitrag zur Erfüllung der Vorgaben von nachhaltigen Gebäudezertifizierungen, z.B. LEED®, BREEAM®, DGNB

Chrom	13 805 811-00
Platin gebürstet	13 805 811-06
Dark Chrome	13 805 811-19
Messing gebürstet (23kt Gold)	13 805 811-28
Platin / Platin gebürstet	13 805 811-36
Messing / Messing gebürstet (23kt Gold)	13 805 811-38
Dark Platinum gebürstet	13 805 811-99

Empfohlenes Zubehör



UP-Wandwinkel - 35 085 970 90
- Min. Einbautiefe 90 mm
- Max. Einbautiefe 163 mm

DORN BRACHT

CYO Waschtisch-Wand-Auslauf ohne Ablaufgarnitur - Chrom

13 805 811

Codes & Standards

10 CFR Appendix S	ASME A112.18.1	cUPC	DIN 4109
ISO 3822	NRCan	NSF61	Scottish Water Byelaws
UK Water Supply Regulations	Ü-Zeichen		

Zertifikate und Nachhaltigkeit

LGA_38	IAPMO_N-4	IAPMO_4976	EPD-DOR-20230287 -IBA-DE Umwelt-Produktdeklarat
WRAS_2107			
IAPMO_G-31			

CYO Waschtisch-Wand-Auslauf ohne Ablaufgarnitur - Chrom

13 805 811

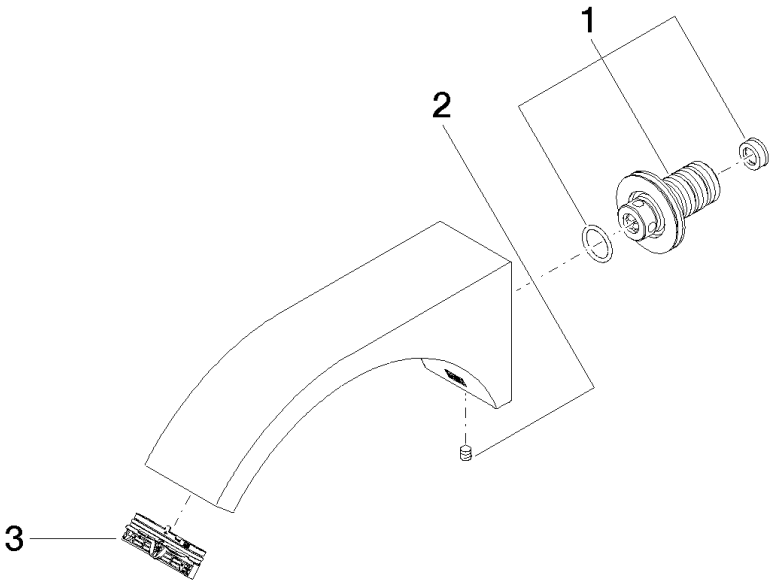

Ersatzteilstückliste

Nr.	Artikelnummer	Benennung	Verbaumenge	Lieferzeit
1	90 24 03 108 01 90	Nippel Set	1,00	14
3	90 29 03 121 00 90	Luftsprudler	1,00	14
2	90 31 11 004 00 90	Stift	1,00	14