DORN BRACHT

CYO Waschtisch-Dreilochbatterie mit Ablaufgarnitur ohne Designelement - Chrom

CYO

20 710 811



- Ausladung 133 mm
- starrer Auslauf
- rechteckiger luftangereicherter Strahl
- Armaturenhöhe 180 mm
- Höhe bis Luftsprudler 128 mm
- Bohrungsdurchmesser Auslauf 35 mm
- Bohrungsdurchmesser Seitenventil 32 mm
- Griff Ø 60 mm
- Durchfluss max. 4,5 l/min
- bleifrei
- Dieses Produkt leistet einen Beitrag zur Erfüllung der Vorgaben von nachhaltigen Gebäudezertifizierungen, z.B. LEED®, BREEAM®, DGNB

ACHTUNG: Die Griffeinsätze müssen separat zu den Armaturen bestellt werden!

Chrom	20 710 811-00
Platin gebürstet	20 710 811-06
Dark Chrome	20 710 811-19
Messing gebürstet (23kt Gold)	20 710 811-28
Platin / Platin gebürstet	20 710 811-36
Messing / Messing gebürstet (23kt Gold)	20 710 811-38
Dark Platinum gebürstet	20 710 811-99

CYO Waschtisch-Dreilochbatterie mit Ablaufgarnitur ohne Designelement - Chrom

CYO

20 710 811

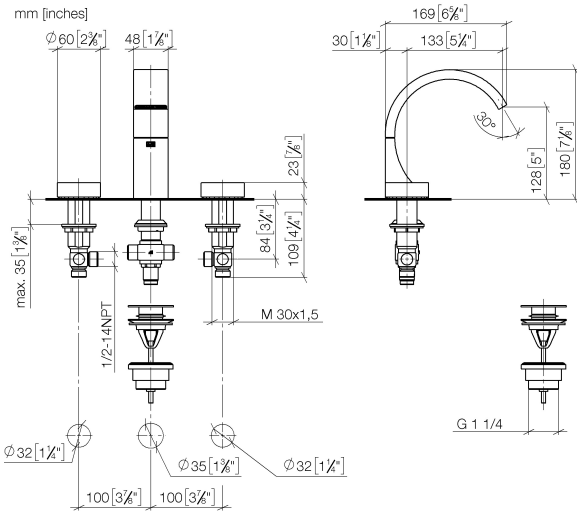

Durchflussdiagramm

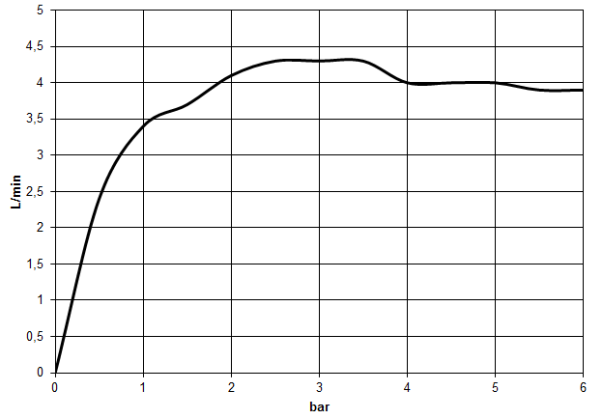

Codes & Standards

DIN 4109	ISO 3822	Scottish Water Byelaws	UK Water Supply Regulations

Ü-Zeichen

20 710 811

Zertifikate und Nachhaltigkeit

WRAS_2111	LGA_38	EPD-DOR-20230287 -IBA-DE Umwelt-Produktdeklarat

CYO Waschtisch-Dreilochbatterie mit Ablaufgarnitur ohne Designelement - Chrom

20 710 811

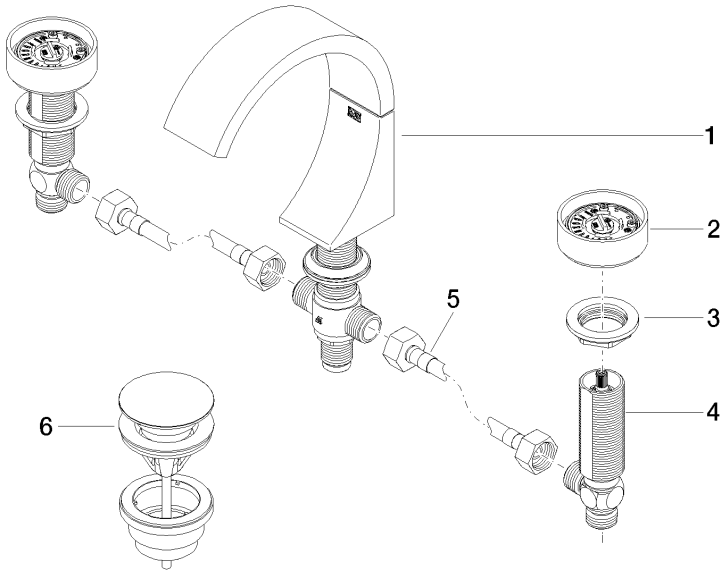

Ersatzteilstückliste

Nr.	Artikelnummer	Benennung	Verbaumenge	Lieferzeit
6	10 125 970-00	Ablaufgarnitur mit Druckverschluss 1 1/4" - Chrom	1,00	14
2	90 18 40 290 00-00	Griff	2,00	26
3	04 30 11 038 67 90	Befestigungssatz	2,00	14
4	04 17 11 055 61 90	Seitenteil	2,00	14
5	04 30 04 096 00 90	Schlauch	2,00	14
1	13 715 811-00	CYO Waschtisch-Stand-Auslauf ohne Ablaufgarnitur - Chrom	1,00	26