DORN BRACHT

Montageanleitung

Installation instructions
Montagehandleiding
Instructions de montage
Istruzioni di montaggio
Instrucciones de montaje
Installation instructions
Monteringsanvisning
Montážní návod
Instrukcja montażu
Инструкция по монтажу
安装指导

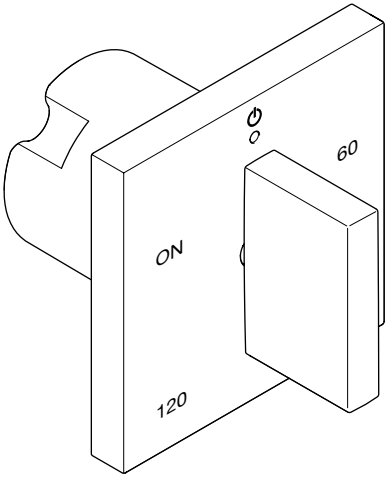

36 390 979-FF / 36 390 980-FF

36 390 979-FF

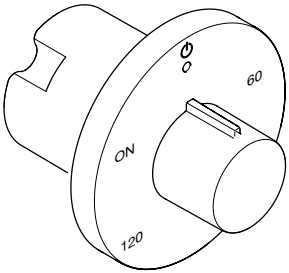

36 390 980-FF

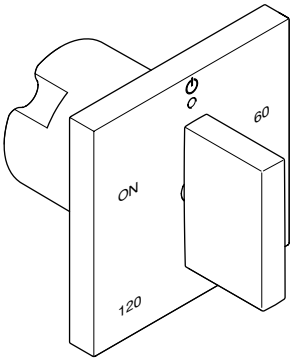

DE Allgemeine Sicherheitshinweise

! VORSICHT!
Dieses Symbol warnt vor leichten oder mittelschweren Verletzungen bei Nichtbeachten der Sicherheitshinweise.

! ACHTUNG!
Dieses Symbol warnt vor Sachschäden bei Nichtbeachten der Hinweise.

i HINWEIS!
Dieses Symbol macht auf wichtige Informationen aufmerksam.

- Alle zum Produkt gehörenden Anleitungen und Dokumente sind an den Endbenutzer zu übergeben. Ansonsten kann die Haftung des Herstellers im Schadensfall eingeschränkt sein.
- Sämtliche Elektroarbeiten sind durch einen sachkundigen und qualifizierten Elektrofachinstallateur gemäß den einschlägigen länderspezifischen Vorschriften und den Vorschriften der örtlichen Energieversorgungsunternehmen auszuführen.
- Örtliche Vorschriften zur Unfallverhütung sind vorrangig zu befolgen.
- Das Gerät ist ein ortsfestes elektrisches Raumheizgerät.
- Maße finden Sie im Anhang.
- Bei Fragen oder Unsicherheiten bezüglich Montage oder Bedienung kontaktieren Sie bitte Dornbrachts Technischen Service. Sie finden entsprechende Kontaktdaten auf der Rückseite dieser Anleitung und auf der Homepage von Dornbracht www.dornbracht.com
- Es ist unbedingt erforderlich, dass Sie die folgenden Benutzerhinweise sorgfältig lesen. Im Falle der Nichteinhaltung lehnt die Dornbracht GmbH & Co. KG jede Haftung ab.

HINWEIS!: Dieses Produkt ist ein Zubehörteil und darf ausschließlich in Verbindung mit den dafür vorgesehenen Hauptartikeln der Serie **35 312 970 90** und **35 314 970 90** montiert und genutzt werden. Vor Montage und Nutzung sind die jeweiligen Montageanleitungen der Hauptartikel vollständig zu lesen und zu beachten, diese liegen dem Lieferumfang bei, und sind auf der Homepage von Dornbracht abrufbar.

VORSICHT!: Einige Teile des Produktes können sehr heiss werden und Verbrennungen verursachen. Besondere Vorsicht ist geboten, wenn Kinder und schutzbedürftige Personen anwesend sind.

ACHTUNG!: Um eine Gefährdung von Kleinkindern und schutzbedürftigen Personen zu vermeiden, wird empfohlen, daß das Gerät nicht ohne Beaufsichtigung genutzt wird.

- Kinder unter 3 Jahren sollten ferngehalten werden, wenn sie nicht ständig beaufsichtigt werden.
- Kinder ab 3 Jahren und unter 8 Jahren dürfen das Gerät nicht einstecken, regulieren und reinigen oder Wartungsarbeiten durchführen.
- Dieses Gerät kann von Kindern ab 8 Jahren und darüber sowie von Personen mit verringerten physischen, sensorischen oder mentalen Fähigkeiten oder Mangel an Erfahrung und Wissen benutzt werden, wenn sie beaufsichtigt oder bezüglich des sicheren Gebrauchs des Geräts unterwiesen wurden und die damit verbundenen Gefahren verstehen. Kinder dürfen nicht mit dem Gerät spielen. Reinigungs- und Wartungsarbeiten dürfen nicht von Kindern ohne Aufsicht durchgeführt werden.
- Vergewissern Sie sich, dass das Gerät ausgeschaltet ist, bevor Sie Wartungsarbeiten daran vornehmen.

Elektro-Hinweise

HINWEIS!: Sämtliche Elektroarbeiten betreffend der Installation-, Service-und Reparaturarbeiten sind durch einen sachkundigen und qualifizierten Elektrofachinstallateur gemäß den einschlägigen länderspezifischen Vorschriften und den Vorschriften der örtlichen Energieversorgungsunternehmen auszuführen.

- Schalten Sie immer die Stromzufuhr ab, bevor Sie irgendwelche Anschlüsse vornehmen.

Elektronische Regelung für den Handtuchwärmer

Status LED	Farbcode	Bemerkung
Eingeschaltet / ON	Grün, Dauerlicht	
OFF / Standby	Weiss, Dauerlicht	
Fehler	Rot, blinkt	Blinkt 5 sec. danach Farbwechsel: • Rot falls Fehler nicht gelöst wird • Grün falls in Betrieb • Weiss falls stand-by

Status Drehschalter	Farbcode	Bemerkung
Off / Stand-by	Weiss, Dauerlicht	
Timer 60 Min.	Grün, Dauerlicht	
Timer 90 Min.	Grün, Dauerlicht	
Timer 120 Min.	Grün, Dauerlicht	
ON (Dauerbetrieb)	Grün, blinkt	Für eine Dauer von max. 360 Min. pro Zyklus

Bedienelement auf Position 60/90/120 bei Stromunterbrechung, wenn wieder Strom fließt...

Heizkabel	LED	RESET des Handtuchwärmers
Heizkabel OFF	Blinkt Rot 5 sec. wechselt dann auf Stand-by, blinkt Weiss, um Stromunterbrechung zu signalisieren	Bedienelement auf Position OFF stellen dannach auf Position 60/90/120/ON stellen

Bedienelement auf Position ON bei Stromunterbrechung, wenn wieder Strom fließt …

Heizkabel	LED	RESET des Handtuchwärmers
Heizkabel ON	Blinkt Rot 5 sec. wechselt dann auf ON, blinkt Grün, für eine Dauer von max. 360 Min.	Automatisch wenn Position des Bedienelement auf ON, oder durch wechseln des Bedienelement auf Position OFF, dann auf Position 60/90/120/ ON stellen

GB General safety instructions

! CAUTION!
This symbol warns of minor or moderate injury due to non-compliance with the safety instructions.

! ATTENION!
This symbol warns of property damages due to non-compliance with the instructions.

i NOTICE!
This symbol calls attention to important information.

- All instructions and documents relating to the product must be handed over to the end user. Otherwise, the manufacturer's liability in the event of damage may be limited.
- All electrical work must be carried out by a competent and qualified electrician in accordance with the relevant country-specific regulations and the regulations of the local power supply companies.
- Local accident prevention regulations must be observed as a matter of priority.
- The device is a stationary electric space heater.
- Dimensions can be found in the appendix.
- If you have any questions or uncertainties regarding installation or operation, please contact Dornbracht's technical service. You will find the relevant contact details on the back of these instructions and on the Dornbracht homepage www.dornbracht.com
- It is essential that you read the following user instructions carefully.
  In the event of non-compliance, Dornbracht GmbH & Co. KG declines all liability.

NOTICE!: This product is an accessory and must only be installed and used in conjunction with the corresponding main items from the **35 312 970 90** and **35 314 970 90** series. Before installation and use, please read and follow the relevant installation instructions for the main items in full; these are included in the scope of delivery and are available on the Dornbracht homepage.

CAUTION! Some parts of the product can get very hot and cause burns. Exercise particular caution when children and vulnerable persons are present.

ATTENION!: To prevent any risk to young children and vulnerable people, it is recommended that the appliance is not used without supervision.

- Children under the age of 3 should be kept away if they are not supervised at all times.
- Children over the age of 3 and under the age of 8 must not plug in, adjust or clean the appliance or carry out maintenance work.
- This appliance can be used by children aged from 8 years and above and persons with reduced physical, sensory or mental capabilities or lack of experience and knowledge if they have been given supervision or instructions concerning use of the appliance in a safe way and understand the hazards involved. Children must not play with the appliance. Cleaning and maintenance work must not be carried out by children without supervision.
- Ensure that the appliance is switched off before carrying out any maintenance work on it.

Electrical instructions

NOTICE!: If the mains cable or the electrical controller are damaged, they must be replaced by the manufacturer, the manufacturer's customer service or a similarly qualified person for safety reasons.

- Always switch off the power supply before making any connections.

Electronic control system for the towel warmer

Status LED	Color code	Note
Switched on / ON	Green, Constant light	
OFF / Standby	White, Constant light	
ERROR	Red, blinking	blinking 5 sec. then colour change of LED: • red if ERROR not solved • green if heating up • white if OFF/Stand-by

Status Controller	Color code	Note
Off / Stand-by	White, Constant light	
Timer 60 Min.	Green, Constant light	
Timer 90 Min.	Green, Constant light	
Timer 120 Min.	Green, Constant light	
ON (continuous operation)	Green, blinking	For a max. duration of 360 minutes per cycle

Control element in the 60/90/120° position during a power outage; when power is restored...

Heating element	LED	RESET of towel warmer
OFF	Red blinking 5 sec. then switches to standby mode; blinking white to indicate a power outage	Switching of control element to position OFF and then to position 60/90/120/ ON

Control element in the ON position during a power outage; when power is restored …

Heating element	LED	RESET of towel warmer
ON	Red blinking 5 sec. then switches to ON and blinking Green for a maximum of 360 min.	Automatically if position of rotating element is ON, or by switching of rotating element to position OFF and then to position 60/90/120/ON

NL Algemene veiligheidsinstructies

! VOORZICHTIG!
Dit symbool waarschuwt voor licht of middelmatig zwaar letsel bij het niet-naleven van de veiligheidsinstructies.

! OPGELET!
Dit symbool waarschuwt voor materiële schade bij het niet-naleven van de instructies.

i OPMERKING!
Dit symbool wijst u op belangrijke informatie.

- Alle handleidingen en documenten met betrekking tot het product moeten worden overhandigd aan de eindgebruiker. Anders kan de aansprakelijkheid van de fabrikant in geval van schade beperkt zijn.
- Alle elektrische werkzaamheden moeten worden uitgevoerd door een bevoegde en gekwalificeerde elektricien in overeenstemming met de relevante landspecifieke voorschriften en de voorschriften van de plaatselijke elektriciteitsbedrijven.
- Plaatselijke ongevallenpreventievoorschriften moeten met voorrang worden nageleefd.
- The device is a stationary electric space heater.
- Afmetingen zijn te vinden in de bijlage.
- Neem bij vragen of onduidelijkheden over de montage of bediening contact op met de Technische Dienst van Dornbracht. U vindt de relevante contactgegevens op de achterkant van deze handleiding en op de Dornbracht-website www.dornbracht.com
- Het is essentieel dat u de volgende gebruikersinstructies zorgvuldig doorleest. In het geval van niet-naleving wijst Dornbracht GmbH & Co. KG alle aansprakelijkheid af.

OPMERKING!: Dit product is een accessoire en mag uitsluitend worden gemonteerd en gebruikt in combinatie met de daarvoor bestemde hoofdartikelen uit de series **35 312 970 90** en **35 314 970 90**. Lees vóór de montage en het gebruik de bijbehorende montagehandleidingen van de hoofdartikelen volledig door en volg deze op; deze worden bij de levering meegeleverd en zijn te vinden op de Dornbracht-website.

VOORZICHTIG! Sommige delen van het product kunnen zeer heet worden en brandwonden veroorzaken. Bijzondere aandacht is geboden wanneer kinderen en kwetsbare personen aanwezig zijn.

OPGELET!: Om gevaar voor kleine kinderen en kwetsbare personen te voorkomen, wordt aanbevolen het apparaat niet zonder toezicht te gebruiken.

- Kinderen jonger dan 3 jaar moeten uit de buurt worden gehouden, wanneer ze niet voortdurend onder toezicht staan.
- Kinderen ouder dan 3 jaar en jonger dan 8 jaar mogen het apparaat niet aansluiten, afstellen of reinigen of onderhoudswerkzaamheden uitvoeren.
- Dit apparaat kan worden gebruikt door kinderen vanaf 8 jaar en personen met beperkte fysieke, zintuiglijke of mentale capaciteiten of een gebrek aan ervaring en kennis, als zij onder toezicht staan of instructies hebben gekregen over het veilige gebruik van het apparaat en de gevaren begrijpen. Kinderen mogen niet met het apparaat spelen. Reinigings- en onderhoudswerkzaamheden mogen niet zonder toezicht door kinderen worden uitgevoerd.
- Zorg ervoor dat het apparaat is uitgeschakeld voordat u er onderhoudswerkzaamheden aan uitvoert.

Elektrische instructies

OPMERKING!: Als het netsnoer of de elektrische regelaar beschadigd zijn, moeten deze om veiligheidsredenen worden vervangen door de fabrikant, de klantenservice van de fabrikant of een vergelijkbaar gekwalificeerd persoon.

- Schakel altijd de stroomtoevoer uit voordat u aansluitingen maakt.

Elektronische regeling voor de handdoekverwarmer

Status LED	Kleurcode	Opmerking
Ingeschakeld / ON	Groen, continu licht	
OFF / Standby	Wit, continu licht	
ERROR	Rood, knippert	Knippert 5 seconden en verandert dan van kleur: • Rood als storing niet is opgelost • Groen indien in bedrijf • Wit bij stand-by

Status Drehschalter	Kleurcode	Opmerking
Off / Stand-by	Wit, continu licht	
Timer 60 Min.	Groen, continu licht	
Timer 90 Min.	Groen, continu licht	
Timer 120 Min.	Groen, continu licht	
ON (continu gebruik)	Groen, knippert	Voor een max. duur van 360 min. per cyclus

Bedieningselement in positie 60/90/120 wanneer de stroom wordt onderbroken, wanneer er weer stroom is...

Verwarmingskabel	LED	RESET de handdoekverwarmer
OFF	Knippert rood gedurende 5 sec. en schakelt dan over naar stand-by, knippert wit om stroomonderbreking aan te geven	Zet het bedieningselement in de stand OFF en vervolgens in de stand 60/90/120/ON

Bedieningselement in ON-positie wanneer de stroom wordt onderbroken, wanneer er weer stroom vloeit ...

Verwarmingskabel	LED	RESET de handdoekverwarmer
ON	Knippert rood gedurende 5 sec. en gaat dan over op AAN, knippert groen, voor een maximale duur van 360 min.	Automatisch wanneer de positie van het bedieningselement AAN is, of door het bedieningselement in de positie UIT te zetten en vervolgens in te stellen op positie 60/90/120/ON

FR Consignes générales de sécurité

! PRUDENCE !
Ce symbole met en garde contre le risque de blessures légères ou modérées en cas de non-respect des consignes de sécurité.

! IMPORTANT !
Ce symbole met en garde contre des dommages matériels en cas de non-respect des consignes.

i REMARQUE !
Ce symbole signale des informations importantes.

- Toutes les instructions et tous les documents relatifs au produit doivent être remis à l'utilisateur final. Dans le cas contraire, la responsabilité du fabricant peut être limitée en cas de dommage.
- Tous les travaux électriques doivent être effectués par un installateur électrique compétent et qualifié, conformément aux prescriptions en vigueur dans le pays concerné et aux prescriptions des entreprises locales de distribution d'énergie.
- Les prescriptions locales en matière de prévention des accidents doivent être respectées en priorité.
- L'appareil est un appareil de chauffage électrique fixe.
- Vous trouverez les dimensions en annexe.
- En cas de questions ou d'incertitudes concernant le montage ou l'utilisation, veuillez contacter le service technique de Dornbracht. Vous trouverez les coordonnées correspondantes au dos de ce manuel et sur le site Internet de Dornbracht www.dornbracht.com
- Il est impératif que vous lisiez attentivement les instructions d'utilisation suivantes. En cas de non-respect, Dornbracht GmbH & Co. KG décline toute responsabilité.

REMARQUE !: Ce produit est un accessoire et ne doit être monté et utilisé qu'en association avec les articles principaux prévus à cet effet des séries **35 312 970 90** et **35 314 970 90**. Avant le montage et l'utilisation, il convient de lire intégralement et de respecter les notices de montage correspondantes des articles principaux ; celles-ci sont fournies avec le produit et peuvent être consultées sur le site Internet de Dornbracht.

PRUDENCE !: Certaines parties du produit peuvent être très chaudes et causer des brûlures. Soyez particulièrement prudent si des enfants et des personnes vulnérables sont présents.

IMPORTANT !: Afin d'éviter tout danger pour les jeunes enfants et les personnes vulnérables, il est recommandé de ne pas utiliser l'appareil sans surveillance.

- Les enfants de moins de 3 ans doivent être tenus à l'écart s'ils ne sont pas surveillés en permanence.
- Les enfants de plus de 3 ans et de moins de 8 ans ne doivent pas brancher, régler ou nettoyer l'appareil, ni effectuer des travaux d'entretien.
- Cet appareil peut être utilisé par des enfants âgés de 8 ans et plus, ainsi que par des personnes dont les capacités physiques, sensorielles ou mentales sont réduites ou qui manquent d'expérience et de connaissances, à condition qu'elles soient surveillées ou qu'elles aient reçu des instructions concernant l'utilisation de l'appareil en toute sécurité et qu'elles comprennent les risques associés. Les enfants ne doivent pas jouer avec l'appareil. Les travaux de nettoyage et d'entretien ne doivent pas être effectués par des enfants sans surveillance.
- Assurez-vous que l'appareil soit éteint avant de procéder à son entretien. Instructions électriques

Instructions électriques

REMARQUE !:Pour des raisons de sécurité, si le câble d'alimentation ou le régulateur électrique sont endommagés, ils doivent être remplacés par le fabricant, le service après-vente du fabricant ou une personne de qualification similaire.

- Coupez toujours l'alimentation électrique avant d'effectuer tout branchement.

Régulation électronique pour le chauffe-serviettes

Status LED	Code couleur	Remarque
Allumé / ON	Vert, lumière continue	
OFF / Standby	Blanc, lumière continue	
ERROR	Rouge, clignotant	Clignote 5 sec. puis changement de couleur : • Rouge si l'erreur n'est pas résolue • Vert si en service • Blanc si en attente

Status Commutateur rotatif	Code couleur	Remarque
Off / Stand-by	Blanc, lumière continue	
Timer 60 Min.	Vert, lumière continue	
Timer 90 Min.	Vert, lumière continue	
Timer 120 Min.	Vert, lumière continue	
ON (fonctionnement continu)	Vert, clignotant	Pour une durée maximale de 360 min par cycle

Elément de commande en position 60/90/120 en cas de coupure de courant, lorsque le courant passe à nouveau...

Câble chauffant	LED	RESET du chauffe-serviettes
OFF	Clignote en rouge pendant 5 sec. puis passe en mode stand-by, clignote en blanc pour signaler une coupure de courant	Mettre l'élément de commande sur la position OFF, puis sur la position 60/90/120/ON.

Elément de commande sur la position ON en cas de coupure de courant, lorsque le courant circule à nouveau ...

Câble chauffant	LED	RESET du chauffe-serviettes
ON	Clignote en rouge pendant 5 sec. puis passe à ON, clignote en vert, pour une durée maximale de 360 min.	Automatiquement si l'élément de commande est sur ON, ou en changeant l'élément de commande sur OFF, puis en le mettant sur la position 60/90/120/ON.

! ATTENZIONE!
Questo simbolo indica rischio di lesioni minori o di modesta entità in caso di mancata osservanza delle istruzioni di sicurezza.

! IMPORTANTE!
Questo simbolo indica rischio di danni materiali in caso di mancata osservanza delle istruzioni di sicurezza.

i AVVISO!
Questo simbolo indica informazioni importanti.

- Tutte le istruzioni e i documenti relativi al prodotto devono essere consegnati all'utente finale. In caso contrario, la responsabilità del produttore può essere limitata in presenza di danni.
- Tutti i lavori elettrici devono essere eseguiti da un elettricista competente e qualificato, in conformità alle norme specifiche del paese e alle disposizioni delle aziende elettriche locali.
- Le norme antinfortunistiche locali devono essere rispettate prioritariamente.
- Il dispositivo è un riscaldatore elettrico fisso per ambienti.
- Le dimensioni sono riportate nell'allegato.
- In caso di domande o dubbi sul montaggio o sul funzionamento, contattare il Servizio Tecnico Dornbracht. I relativi dati di contatto sono riportati sul retro delle presenti istruzioni e nella homepage di Dornbracht www.dornbracht.com
- È assolutamente necessario leggere attentamente le seguenti istruzioni per l'uso. In caso di non conformità, la Dornbracht GmbH & Co. KG declina ogni responsabilità.

AVVISO!: Questo prodotto è un accessorio e deve essere montato e utilizzato esclusivamente in combinazione con gli articoli principali della serie **35 312 970 90** e **35 314 970 90** a cui è destinato. Prima del montaggio e dell'utilizzo è necessario leggere integralmente e seguire le rispettive istruzioni di montaggio degli articoli principali, allegate alla fornitura e disponibili sulhomepage di Dornbracht.

ATTENZIONE!: Alcune parti del prodotto possono diventare roventi e causare ustioni. Adottare una cautela particolare in presenza di bambini o persone bisognose di protezione.

IMPORTANTE!: Per evitare pericoli per i bambini piccoli e le persone vulnerabili, si raccomanda di non utilizzare l'apparecchio senza supervisione.

- I bambini di età inferiore ai 3 anni devono essere tenuti lontani se non sono costantemente sorvegliati.
- I bambini di età superiore ai 3 anni e inferiore agli 8 anni non devono collegare, regolare o pulire l'apparecchio oppure eseguire lavori di manutenzione.
- Questo apparecchio può essere utilizzato da bambini a partire dagli 8 anni di età e da persone con ridotte capacità fisiche, sensoriali o mentali o con mancanza di esperienza e conoscenza, se sono stati sorvegliati o istruiti sull'uso sicuro dell'apparecchio e comprendono i pericoli connessi. I bambini non devono giocare con l'apparecchio. I lavori di pulizia e manutenzione non devono essere eseguiti dai bambini non sorvegliati.
- Assicurarsi che l'apparecchio sia spento prima di eseguire qualsiasi intervento di manutenzione.

Istruzioni elettriche

AVVISO! Se il cavo di alimentazione o il regolatore elettrico sono danneggiati, devono essere sostituiti dal produttore, dal servizio clienti del produttore o da una persona altrettanto qualificata per motivi di sicurezza.

- Disattivare sempre l'alimentazione prima di effettuare qualsiasi collegamento.

Controllo elettronico per lo scaldasalviette

Status LED	Codice colore	Osservazione
Acceso / ON	Verde, luce continua	
OFF / Standby	Bianco, luce continua	
ERROR	Rosso, lampeggiante	Lampeggia per 5 secondi e poi cambia colore: • Rosso se il guasto non è stato risolto • Verde se in funzione • Bianco se in stand-by

Status Interruttore rotante	Codice colore	Osservazione
Off / Stand-by	Bianca, luce continua	
Timer 60 Min.	Verde, luce continua	
Timer 90 Min.	Verde, luce continua	
Timer 120 Min.	Verde, luce continua	
ON (Funzionamento continuo)	Verde, lampeggiante	Per una durata massima di 360 minuti per ciclo

Elemento di comando in posizione 60/90/120 quando l'alimentazione è interrotta, quando l'alimentazione riprende...

Cavo di riscaldamento	LED	RESET Ripristinare lo scaldasalviette
OFF	Lampeggia in rosso per 5 secondi, poi passa in stand-by e lampeggia in bianco per segnalare l'interruzione dell'alimentazione.	Impostare l'elemento di comando sulla posizione OFF, quindi sulla posizione 60/90/120/ ON

Elemento di comando in posizione ON quando l'alimentazione è interrotta, quando l'alimentazione riprende ...

Cavo di riscaldamento	LED	RESET Ripristinare lo scaldasalviette
ON	Lampeggia in rosso per 5 sec. poi passa a ON, lampeggia in verde, per una durata massima di 360 min.	Automaticamente quando la posizione dell'elemento di comando è ON, oppure cambiando l'elemento di comando in posizione OFF, quindi impostando la posizione 60/90/120/ON

ES Indicaciones de seguridad generales

! ¡PRECAUCIÓN!
Este símbolo advierte de lesiones leves o considerables si no se respetan las indicaciones de seguridad.

! ¡ATENCIÓN!
Este símbolo advierte de daños materiales si no se cumple n las indicaciones.

i ¡AVISO!
Este símbolo advierte sobre informaciones importantes.

- Todas las instrucciones y documentos relativos al producto deben entregarse al usuario final. De lo contrario, la responsabilidad del fabricante en caso de daños puede verse limitada.
- Todos los trabajos eléctricos deben ser realizados por un electricista competente y cualificado de acuerdo con la normativa específica del país y las normas de las compañías eléctricas locales.
- Deben respetarse prioritariamente las normas locales de prevención de accidentes.
- El aparato es un calefactor eléctrico fijo.
- Las dimensiones figuran en el apéndice.
- Si tiene dudas o preguntas sobre la instalación o el funcionamiento, póngase en contacto con el Servicio Técnico de Dornbracht.
  Encontrará los datos de contacto correspondientes en el reverso de estas instrucciones y en la página web de Dornbracht www.dornbracht.com.
- Es imprescindible que lea atentamente las siguientes instrucciones de uso. En caso de incumplimiento, Dornbracht GmbH & Co. KG declina toda responsabilidad.

¡AVISO!: Este producto es un accesorio y solo debe montarse y utilizarse junto con los artículos principales de las series **35 312 970 90** y **35 314 970 90** para los que está destinado. Antes del montaje y el uso, es necesario leer y seguir íntegramente las instrucciones de montaje correspondientes a los artículos principales, que se incluyen en el volumen de suministro y pueden consultarse en la página web de Dornbracht.

¡PRECAUCIÓN!: Algunas partes del aparato pueden calentarse excesivamente y provocar quemaduras. Se debe prestar especial atención si hay niños o personas que necesitan especial protección cerca del aparato.

¡ATENCIÓN!: Para evitar cualquier peligro para los niños pequeños y las personas vulnerables, se recomienda no utilizar el aparato sin supervisión.

- Los niños menores de 3 años deben mantenerse alejados si no están supervisados en todo momento.
- Los niños mayores de 3 años y menores de 8 no deben enchufar, ajustar o limpiar el aparato ni realizar tareas de mantenimiento.
- Este aparato puede ser utilizado por niños a partir de 8 años y por personas con capacidades físicas, sensoriales o mentales reducidas o con falta de experiencia y conocimientos si han recibido supervisión o instrucciones sobre el uso del aparato de forma segura y comprenden los peligros que conlleva. Los niños no deben jugar con el aparato. Los trabajos de limpieza y mantenimiento no deben ser realizados por niños sin supervisión.
- Asegúrese de que el aparato esté apagado antes de realizar cualquier trabajo de mantenimiento en él.

Instrucciones eléctricas

¡AVISO! : Si el cable de red o el controlador eléctrico están dañados, deben ser sustituidos por el fabricante, el servicio de atención al cliente del fabricante o una persona con cualificación similar por motivos de seguridad.

- Desconecte siempre la alimentación eléctrica antes de realizar cualquier conexión.

Control electrónico del calentador de toallas

Status LED	Código de colores	Observación
Encendido / ON	Verde, luz continua	
OFF / Standby	Blanca, luz continua	
ERROR	Rot, blinkt	Parpadea durante 5 seg. y luego cambia de color: • Rojo si el fallo no se ha resuelto • Verde si está en funcionamiento • Blanco si está en espera

Status Interruptor giratorio	Código de colores	Observación
Off / Stand-by	Blanca, luz continua	
Timer 60 Min.	Verde, luz continua	
Timer 90 Min.	Verde, luz continua	
Timer 120 Min.	Verde, luz continua	
ON Funcionamiento continuo)	Verde, intermitente	Para una duración máxima de 360 minutos por ciclo

Elemento de mando en posición 60/90/120 cuando se interrumpe la corriente, cuando vuelve a fluir...

Cable calefactor	LED	RESET el calentador de toallas
OFF	Parpadea en rojo durante 5 seg. luego cambia a stand-by, parpadea en blanco para señalar interrupción de alimentación	Coloque el elemento de control en la posición OFF y, a continuación, en la posición 60/90/120/ON.

Elemento de mando en posición ON cuando se interrumpe la corriente, cuando vuelve a fluir la corriente ...

Cable calefactor	LED	RESET el calentador de toallas
ON	Parpadea en rojo durante 5 seg. luego cambia a ON, parpadea en verde, durante una duración máxima de 360 min.	Automáticamente cuando la posición del elemento de control se pone en ON, o cambiando el elemento de control a la posición OFF, luego se pone en la posición 60/90/120/ON

SE Allmänna säkerhetsanvisningar

! OBSERVERA!
Denna symbol varnar lätta eller medelsvåra personskador om säkerhetsanvisningarna inte beaktas.

! OBS!
Denna symbol varnar för egendomsskador om anvisningarna inte beaktas.

i MEDDELANDE!
Denna symbol gör användaren uppmärksam på viktig information.

- Alla instruktioner och dokument som rör produkten måste överlämnas till slutanvändaren. I annat fall kan tillverkarens ansvar i händelse av skada vara begränsat.
- Alla elektriska arbeten måste utföras av en behörig elektriker och i enlighet med gällande landsspecifika föreskrifter och föreskrifter från lokala elbolag.
- Lokala föreskrifter för förebyggande av olyckor måste följas i första hand.
- Enheten är en stationär elektrisk rumsuppvärmare.
- Måtten återfinns i bilagan.
- Om du har några frågor eller oklarheter angående installation eller användning, vänligen kontakta Dornbrachts tekniska service. Du hittar relevanta kontaktuppgifter på baksidan av dessa instruktioner och på Dornbrachts hemsida: www.dornbracht.com
- Det är mycket viktigt att du läser följande bruksanvisning noggrant. I händelse av bristande efterlevnad frånsäger sig Dornbracht GmbH & Co. KG allt ansvar.

MEDDELANDE!: Denna produkt är ett tillbehör och får endast monteras och användas tillsammans med de huvudprodukter i serierna 35 312 970 90 och 35 314 970 90 som den är avsedd för. Innan montering och användning ska de respektive monteringsanvisningarna för huvudprodukterna läsas igenom i sin helhet och följas. Dessa medföljer leveransen och finns tillgängliga på Dornbrachts webbplats.

OBSERVERA!: Vissa delar av produkten kan bli mycket heta och orsaka brännskador. Särskild försiktighet krävs när barn och personer som behöver särskild omsorg är närvarande.

OBS!: För att undvika risker för småbarn och personer som behöver särskild omsorg rekommenderas att apparaten inte används utan uppsikt.

- Barn under 3 år bör hållas borta om de inte står under uppsikt hela tiden.
- Barn över 3 år och under 8 år får inte ansluta, ställa in eller rengöra apparaten eller utföra underhållsarbeten.
- Denna apparat kan användas av barn från 8 år och uppåt och personer med nedsatt fysisk, sensorisk eller mental förmåga eller brist på erfarenhet och kunskap om de har fått tillsyn eller instruktioner om hur apparaten ska användas på ett säkert sätt och förstår de faror som är förknippade med den. Barn får inte leka med produkten. Rengörings- och underhållsarbeten får inte utföras av barn utan uppsikt.
- Se till att produkten är avstängd innan du utför några underhållsarbeten på den.

Inner avs. elektricitet

MEDDELANDE!: Om nätkabeln eller den elektriska styrenheten är skadade måste de av säkerhetsskäl bytas ut av tillverkaren, tillverkarens kundtjänst eller en person med motsvarande kvalifikationer.

- Slå alltid ifrån strömförsörjningen innan du gör några anslutningar.

Elektronisk styrning för handdukstorken

Status LED	Färgkod	Anmärkning
Påslagen / ON	Grön, fast sken	
OFF / Standby	Weiss, Dauerlicht	
ERROR	Röd, blinkar	Blinkar i 5 sek. och byter sedan färg: • Rött om felet inte är åtgärdat • Grönt om i drift • Vit om stand-by

Status Drehschalter	Färgkod	Anmärkning
Off / Stand-by	Vit, fast skent	
Timer 60 Min.	Grön, fast sken	
Timer 90 Min.	Grön, fast skent	
Timer 120 Min.	Grön, fast sken	
ON (Kontinuerlig drift)	Grön, blinkar	För en maximal varaktighet av 360 minuter per cykel

Manöverorganet i läge 60/90/120 vid strömavbrott, när strömmen återkommer...

Värmekabel	LED	RESET handduksvärmaren
OFF	Blinkar rött i 5 sekunder, övergår sedan till standby-läge och blinkar vitt för att signalera strömavbrott	Ställ reglaget i läge OFF och därefter i läge 60/90/120/ON

Om manöverorganet står i läge ON vid strömavbrott, när strömmen återkommer …

Värmekabel	LED	RESET handduksvärmaren
ON	Blinkar rött i 5 sekunder, växlar sedan till ON och blinkar grönt i max. 360 minuter.	Automatiskt när manöregreppet är i läge ON, eller genom att först ställa manöregreppet i läge OFF och sedan i läge 60/90/120/ON

cz Všeobecné bezpečnosní pokyny

! VÝSTRAHA!
Tento symbol varuje před lehkými a středně těžkými zraněními v důsledku nedodržení bezpečnostních pokynů.

! POZOR!
Tento symbol varuje před věcnými škodami v důsledku nedodržení pokynů.

i UPOZORNĚNÍ!
Tento symbol upozorňuje na důležité informace

- Veškeré návody a dokumenty týkající se výrobku musí být předány konečnému uživateli. V opačném případě může být odpovědnost výrobce za škodu omezena.
- Veškeré elektrikářské práce musí provádět kompetentní a kvalifikovaný elektrikář v souladu s příslušnými předpisy dané země a předpisy místních energetických společností.
- Přednostně je třeba dodržovat místní předpisy pro prevenci nehod.
- Toto zařízení je stacionární elektrický prostorový ohřívač.
- Rozměry naleznete v příloze.
- V případě jakýchkoli dotazů nebo nejasností ohledně instalace nebo provozu se obraťte na technický servis společnosti Dornbracht. Příslušné kontaktní údaje najdete na zadní straně tohoto návodu a na domovské stránce společnosti Dornbracht www.dornbracht.com.
- Je nezbytné, abyste si pečlivě přečetli následující návod k použití. V případě nedodržení podmínek společnost Dornbracht GmbH & Co. KG odmítá jakoukoli odpovědnost.

UPOZORNĚNÍ!: Tento výrobek je příslušenstvím a smí být montován a používán výhradně ve spojení s příslušnými hlavními výrobky řady **35 312 970 90** a **35 314 970 90.** Před montáží a použitím je nutné si pečlivě přečíst a dodržovat příslušné montážní návody k hlavním výrobkům, které jsou součástí dodávky a jsou k dispozici na webových stránkách společnosti Dornbracht.

VÝSTRAHA!: Některé části výrobku se mohou velmi zahřát a způsobit popáleniny. Je třeba dbát zvýšené opatrnosti, pokud jsou v blízkosti děti a osoby vyžadující zvláštní péči.

POZOR!: Aby se předešlo ohrožení malých dětí a osob vyžadujících zvláštní péči, doporučuje se, aby zařízení nebylo používáno bez dozoru.

- Děti mladší 3 let by se neměly zdržovat v blízkosti přístroje, pokud nejsou pod neustálým dohledem.
- Děti starší 3 let a mladší 8 let nesmí spotřebič zapojovat, nastavovat, čistit ani provádět údržbu.
- Tento spotřebič mohou používat děti od 8 let a starší a osoby se sníženými fyzickými, smyslovými nebo duševními schopnostmi nebo s nedostatkem zkušeností a znalostí, pokud jsou pod dohledem nebo byly poučeny o bezpečném používání spotřebiče a rozumí souvisejícím nebezpečím. Děti si se spotřebičem nesmějí hrát. Čištění a údržbu nesmějí provádět děti bez dozoru.
- Před prováděním údržby spotřebiče se ujistěte, že je vypnutý.

Upozornění týkající se elektrických součástí

UPOZORNĚNÍ!:Pokud dojde k poškození síťového kabelu nebo elektrické řídicí jednotky, musí je z bezpečnostních důvodů vyměnit výrobce, zákaznický servis výrobce nebo osoba se srovnatelnou kvalifikací.

- Před jakýmkoli připojením vždy vypněte napájení.

Elektronické ovládání ohřívače ručníků

Status LED	Barevný kód	Poznámka
Zapnutý / ON	Zelená, trvalé světlo	
OFF / Standby	Bílé, trvalé světlo	
ERROR	Červená, bliká	Bliká 5 sekund, poté se změní barva: • Červená, pokud chyba není odstraněna • Zelená, pokud je zařízení v provozu • Bílá, pokud je zařízení v pohotovostním režimu

Status otočný přepínač	Barevný kód	Poznámka
Off / Stand-by	Bílé, trvalé světlo	
Timer 60 Min.	Zelená, trvalé světlo	
Timer 90 Min.	Zelená, trvalé světlo	
Timer 120 Min.	Zelená, trvalé světlo	
ON (Nepřetržitý provoz)	Zelená, bliká	Na dobu maximálně 360 minut na jeden cyklus

Ovládací prvek v poloze 60/90/120 při výpadku proudu; jakmile se proud obnoví...

topný kabel	LED	RESET ohřívače ručníků
OFF	Bliká červeně po dobu 5 sekund, poté přejde do pohotovostního režimu a bliká bíle, čímž signalizuje výpadek proudu	Nastavte ovládací prvek do polohy OFF a poté do polohy 60/90/120/ON

Ovládací prvek je v poloze ON v případě výpadku proudu, jakmile proud opět začne proudit …

topný kabel	LED	RESET ohřívače ručníků
ON	Bliká červeně po dobu 5 sekund, poté se rozsvítí trvale, bliká zeleně po dobu maximálně 360 minut	Automaticky, pokud je ovládací prvek v poloze ON, nebo po přepnutí ovládacího prvku do polohy OFF a následném nastavení do polohy 60/90/120/ON

PL Ogólne wskazówki bezpieczeństwa

⚠ OSTROŻNIE!
Symbol ostrzega przed lekkimi bądź średnimi obrażeniami na skutek nieprzestrzegania wskazówek dotyczących bezpieczeństwa.

! UWAGA!
Symbol ostrzega przed szkodami materialnymi na skutek nieprzestrzegania wskazówek.

i WSKAZÓWKA!
Symbol wskazuje na ważne informacje.

- Wszystkie instrukcje i dokumenty dotyczące produktu muszą zostać przekazane użytkownikowi końcowemu. W przeciwnym razie odpowiedzialność producenta w przypadku uszkodzenia może być ograniczona.
- Wszystkie prace elektryczne muszą być wykonywane przez kompetentnego i wykwalifikowanego elektryka zgodnie z odpowiednimi przepisami krajowymi i przepisami lokalnych dostawców energii.
- Lokalne przepisy dotyczące zapobiegania wypadkom należy przestrzegać w pierwszej kolejności.
- Urządzenie jest stacjonarnym elektrycznym urządzeniem do ogrzewania pomieszczeń.
- Wymiary można znaleźć w załączniku.
- W przypadku jakichkolwiek pytań lub wątpliwości dotyczących montażu lub obsługi należy skontaktować się z działem technicznym firmy Dornbracht. Odpowiednie dane kontaktowe znajdują się na odwrocie niniejszej instrukcji oraz na stronie internetowej firmy Dornbracht www.dornbracht.com
- Należy koniecznie uważnie przeczytać poniższe wskazówki dotyczące użytkowania. W przypadku nieprzestrzegania tych wskazówek firma Dornbracht GmbH & Co. KG nie ponosi żadnej odpowiedzialności.

WSKAZÓWKA!: Ten produkt jest elementem dodatkowym i może być montowany oraz używany wyłącznie w połączeniu z przeznaczonymi do tego celów produktami głównymi z serii **35 312 970 90** i **35 314 970 90**. Przed montażem i użyciem należy w całości zapoznać się z odpowiednimi instrukcjami montażu produktów głównych oraz stosować się do nich; instrukcje te znajdują się w zestawie dostawy i są dostępne na stronie internetowej firma Dornbracht.

OSTROŻNIE!: Niektóre elementy produktu mogą się bardzo nagrzewać i powodować oparzenia. Należy zachować szczególną ostrożność w obecności dzieci i osób wymagających szczególnej opieki.

UWAGA!: Aby uniknąć zagrożenia dla małych dzieci i osób wymagających szczególnej opieki, zaleca się, aby urządzenie nie było używane bez nadzoru.

- Dzieci w wieku poniżej 3 lat muszą przebywać z dala od urządzenia, jeśli nie są przez cały czas nadzorowane.
- Dzieci w wieku powyżej 3 lat i poniżej 8 lat nie mogą podłączać urządzenia, wykonywać jego regulacji, czyszczenia lub prac konserwacyjnych.
- To urządzenie może być używane przez dzieci w wieku od 8 lat i starsze oraz osoby o ograniczonych zdolnościach fizycznych, sensorycznych lub umysłowych lub nieposiadające doświadczenia i wiedzy, jeśli osoby takie są nadzorowane lub zostały poinstruowane w zakresie bezpiecznego używania urządzenia i rozumieją zagrożenia z tym związane. Dzieci nie mogą bawić się urządzeniem. Czyszczenie i konserwacja nie mogą być wykonywane przez dzieci pozostające bez nadzoru.

- Przed przystąpieniem do jakichkolwiek prac konserwacyjnych należy upewnić się, że urządzenie jest wyłączone.

Instrukcje elektryczne

WSKAZÓWKA!: Jeśli kabel sieciowy lub sterownik elektryczny są uszkodzone, muszą one ze względów bezpieczeństwa zostać wymienione przez producenta, serwis producenta lub podobnie wykwalifikowaną osobę.

- Przed wykonaniem jakichkolwiek przyłączy należy zawsze wyłączyć zasilanie.

Elektroniczny regulator podgrzewacza ręczników

Status LED	Kod koloru	Uwaga
Włączony / ON	Zielone, ciągłe światło	
OFF / Standby	Białe, ciągłe światło	
ERROR	zerwony, migający	Miga przez 5 sekund, a następnie zmienia kolor: • Czerwony, jeśli usterka nie została usunięta • Zielony, jeśli urządzenie pracuje • Biały w trybie gotowości

Status Przełącznik obrotowy	Kod koloru	Uwaga
Off / Stand-by	Białe, ciągłe światło	
Timer 60 Min.	Zielone, ciągłe światło	
Timer 90 Min.	Zielone, ciągłe światło	
Timer 120 Min.	Zielone, ciągłe światło	
ON (Praca ciągła)	Zielony, migający	Maksymalny czas trwania jednego cyklu wynosi 360 minut

Element sterujący w pozycji 60/90/120, gdy zasilanie jest przerwane, gdy zasilanie ponownie płynie...

Kabel grzejny	LED	RESET podgrzewacza do ręczników
OFF	Miga na czerwono przez 5 sekund, a następnie przełącza się w tryb gotowości, miga na biało, sygnalizując przerwę w zasilaniu	Ustaw element sterujący w pozycji OFF, a następnie w pozycji 60/90/120/ON.

Element sterujący w pozycji ON, gdy zasilanie jest przerwane, gdy zasilanie ponownie przepływa ...

Kabel grzejny	LED	RESET podgrzewacza do ręczników
ON	Miga na czerwono przez 5 sekund, a następnie zmienia się na ON i miga na zielono przez maksymalnie 360 minut.	Automatycznie, gdy pozycja elementu sterującego jest ustawiona na ON lub poprzez zmianę pozycji elementu sterującego na OFF, a następnie ustawienie na pozycję 60/90/120/ON.

RU Общие указания по безопасности

ВНИМАНИЕ!

Этот символ предупреждает о травмах легкой и средней тяжести в случае несоблюдения указаний по технике безопасности.

ВАЖНО!

Этот символ предупреждает об опасности материального ущерба в случае несоблюдения указаний.

УВЕДОМЛЕНИЕ!

Этот символ обращает внимание на важную информацию.n.

- Все инструкции и документы, относящиеся к изделию, должны быть переданы конечному пользователю. В противном случае ответственность производителя в случае повреждения может быть ограничена.
- Все электромонтажные работы должны выполняться компетентным и квалифицированным электриком в соответствии с действующими в стране нормами и правилами местных энергоснабжающих организаций.
- Местные предписания по предотвращению несчастных случаев должны соблюдаться в первую очередь.
- Устройство представляет собой стационарный электрический обогреватель помещений.
- Размеры приведены в приложении.
- Если возникли вопросы или неясности по установке или эксплуатации, обращаться в техническую службу Dornbracht. Соответствующую контактную информацию можно найти на обратной стороне данной инструкции и на домашней странице Dornbracht www.dornbracht.com
- Обязательно внимательно прочитать следующие инструкции по эксплуатации. В случае несоблюдения требований компания Dornbracht GmbH & Co. KG снимает с себя всякую ответственность.

УВЕДОМЛЕНИЕ!: Данный продукт является аксессуаром и должен устанавливаться и использоваться исключительно в сочетании с основными изделиями серий **35 312 970 90** и **35 314 970 90**, для которых он предназначен. Перед монтажом и использованием необходимо полностью ознакомиться с соответствующими инструкциями по монтажу основных изделий и строго их соблюдать; эти инструкции входят в комплект поставки и доступны на веб-сайте компании Dornbracht.

ВНИМАНИЕ!: Некоторые детали изделия могут сильно нагреваться и вызывать ожоги. Следует соблюдать особую осторожность в присутствии детей и людей, нуждающихся в особой заботе.

ВАЖНО! : Во избежание опасности для маленьких детей и лиц, нуждающихся в особой опеке, рекомендуется не использовать устройство без присмотра взрослых.

- Дети младше 3 лет должны держаться подальше от прибора, если они не находятся под постоянным присмотром.
- Детям от 3 до 8 лет запрещается подключать, регулировать или чистить прибор, а также выполнять работы по техническому обслуживанию.
- кспуатация этого устройства детьми старше 8 лет, лицами с ограниченными физическими, сенсорными или психическими возможностями, а также лицами, не обладающими достаточными знаниями и опытом, допускается только под постоянным присмотром и после инструктажа относительно безопасного использования данного устройства, при условии понимания связанной с этим опасности. Не разрешать детям играть с устройством. Работы по очистке и обслуживанию запрещается выполнять детям без присмотра.
- Убедиться, что прибор выключен, прежде чем приступать к его обслуживанию.

Инструкции по электрическому оборудованию

ВАЖНО!: Если сетевой кабель или электрический контроллер повреждены, они должны быть заменены производителем, сервисной службой производителя или специалистом с аналогичной квалификацией из соображений безопасности.

- Перед выполнением любых подключений всегда отключать электропитание.

Электронное управление полотенцесушителем

Status LED	Цветовой код	Ремарка
включен / ON	Зеленый, непрерывный свет	
OFF / Standby	Белый, непрерывный свет	
ERROR	Красный, мигающий	Мигает в течение 5 сек., затем меняет цвет: • Красный, если неисправность не устранена • Зеленый, если работает • Белый, если находится в режиме ожидания

Status Поворотный переключатель	Цветовой код	Ремарка
Off / Stand-by	Белый, непрерывный свет	
Timer 60 Min.	Зеленый, непрерывный свет	
Timer 90 Min.	Зеленый, непрерывный свет	
Timer 120 Min.	Зеленый, непрерывный свет	
ON (непрерывная работа)	Зеленый, мигающий	Максимальная продолжительность одного цикла - 360 минут

Элемент управления в положении 60/90/120 при прерывании подачи электроэнергии, при возобновлении подачи электроэнергии...

Нагревательный кабель	LED	RESET полотенцесушителя
OFF	Мигает красным в течение 5 сек., затем переходит в режим ожидания, мигает белым, сигнализируя о прерывании питания	Установите элемент управления в положение OFF, затем установите в положение 60/90/120/ON

Элемент управления в положении ON при прерывании питания, при повторном поступлении питания ...

Нагревательный кабель	LED	RESET полотенцесушителя
ON	Мигает красным в течение 5 сек., затем переключается на ON, мигает зеленым, максимальная продолжительность 360 мин.	Автоматически, когда положение управляющего элемента установлено на ON, или при переключении управляющего элемента в положение OFF, а затем в положение 60/90/120/ON

CN 一般安全提示。

小心!
该符号警告使用者如不遵守安全提示将会受到轻度或中度伤害。

注意!
该符号警告使用者如不遵守提示将导致财产损失。

提示!
该符号提醒使用者注意重要信息。

- 与产品有关的所有说明书和文件都必须交给最终用户。否则，在发生损坏时，制造商的责任可能会受到限制。
- 所有电气工作必须由具备资质和经验的电工按照国家法规和当地供电公司的规定执行。
- 优先遵守当地的事故预防规定。
- 該設備是固定式電熱空間加熱器。
- 尺寸参见附录。
- 如果您对安装或操作有任何疑问或不确定，请联系 Dornbracht 的技术服务部门。您可以在说明书背面和 Dornbracht 官网 www.dornbracht.com 找到相关联系方式
- 务必仔细阅读以下用户提示。如出现违规情况，Dornbracht GmbH & Co.KG 公司不承担任何责任。

提示!： 本產品為配件，僅可與 **35 312 970 90** 及 **35 314 970 90** 系列之指定主產品搭配安裝及使用。安裝與使用前，請務必詳閱並遵守各主產品的安裝說明；該說明書隨貨附上，亦可於Dornbracht官方網站下載。

小心!： 本產品部分部件可能變得非常燙，導致灼傷。若有兒童及需特別照護者身旁，務必格外小心。

注意! ： 為避免對幼兒及弱勢群體造成危害，建議使用本設備時應有成人監督。

- 3 岁以下儿童在没有专人看护的情况下，必须远离设备。
- 3 岁以上 8 岁以下儿童不得插拔、调节、清洁或维护设备。
- 8 岁及以上儿童以及身体、感官或智力能力受限或缺乏经验和知识的人员，可在有人看护或指导其安全使用、并了解相关设备危险的情况下使用设备。不得将设备作为儿童玩具。儿童不得在无人看护的情况下进行清洁和维护工作。
- 在进行维护工作前，确保已关闭设备。

电气安全提示

重要提示: 如果电源电缆或电气调节器损坏，出于安全原因，必须由制造商、制造商的客户服务部门或具有类似资质的专员人员进行更换。

- 在进行连接之前，请务必关闭电源。

毛巾加热器电子控制装置

Status LED	颜色代码	备注
已開啟 / ON	绿色，持续发光	
OFF / Standby	白色，恆定光源	
ERROR	红色，闪烁	闪烁 5 秒，然后变色: • 故障未排除时为红色 • 运行时为绿色 • 待机时为白色

Status 旋转开关	颜色代码	备注
Off / Stand-by	白色，恆定光源	
Timer 60 Min.	绿色，持续发光	
Timer 90 Min.	绿色，持续发光	
Timer 120 Min.	绿色，持续发光	
ON (連續運作)	绿色，闪烁	每个周期最长 360 分钟

当电源中断时，控制元件处于 60/90/120 位置，当电源再次通电时...

加热电缆	LED	RESET 重置毛巾加热器
OFF	红灯闪烁 5 秒，然后切换到待机状态，白灯闪烁表示电源中断	将控制元件调至关闭位置，然后调至 60/90/120/ON 位置

断电时控制元件处于接通位置，再次通电时 ...

H加热电缆	LED	RESET 重置毛巾加热器
ON	红色闪烁 5 秒，然后变为 ON，绿色闪烁，最长持续 360 分钟。	当控制元件位置为 ON 时自动运行，或将控制元件切换至位置 OFF，然后设置为位置 60/90/120/ON

DE Pflege und Wartung durch den Benutzer.
GB Care and maintenance by the user.
NL Onderhoud en verzorging door de gebruiker.
FR Entretien et maintenance par l'utilisateur.
IT Manutenzione e cura a carico dell'utente.
ES Cuidado y mantenimiento por parte del usuario.
SE Skötsel och service som utförs av användaren.
CZ Ošetřování a údržba prostřednictvím uživatele.
PL Czyszczenie i konserwacja.
RU Уход и техобслуживание пользователем.
CN 用户进行的维修保养。

www.dornbracht.com/care

DE Technische Informationen. **GB** Technical information.
NL Technische informatie. **FR** Informations techniques.
IT Informazioni tecniche. **ES** Información técnica.
SE Teknisk information. **CZ** Technické informace.
PL Informacje techniczne. **RU** Техническая информация.
CN 技术信息。

td.dornbracht.com

DE Benötigte Werkzeuge. **GB** Required tools. **NL** Benodigd gereedschap. **FR** Outils nécessaires. **IT** Attrezzi necessari. **ES** Herramientas necesarias. **SE** Erforderliga verktyg. **CZ** Potřebné nástroje. **PL** Potrzebne narzędzia. **RU** Требуемые инструменты. **CN** 必备工具。

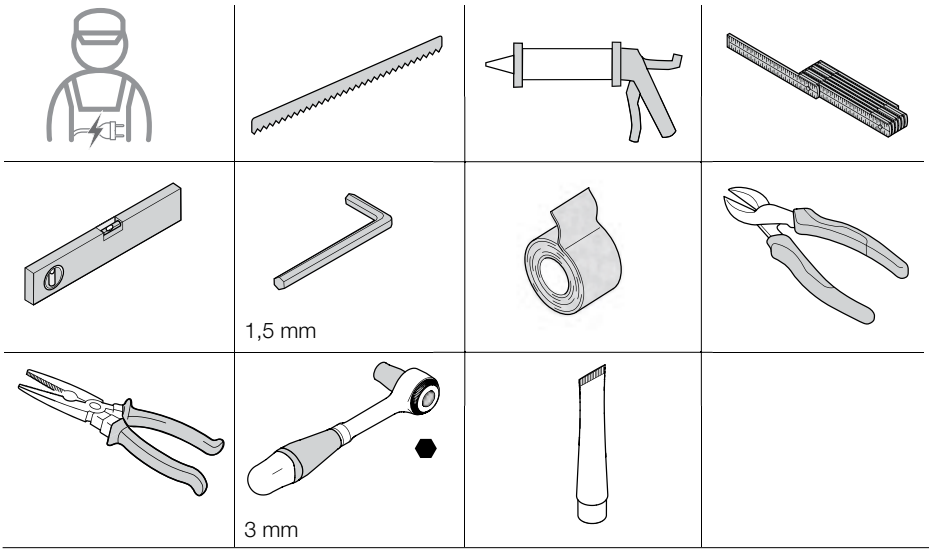

DE Lieferumfang. **GB** Scope of delivery. **NL** Omvang van de levering. **FR** Composants fournis.
IT Fornitura. **Es** Volumen de suministro. **SE** Leveransomfång. **CZ** Rozsah dodávky.
PL Zakres dostawy. **RU** Объем поставки. **CN** 供货范围。

a 36 390 979-FF







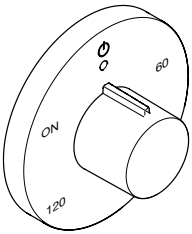

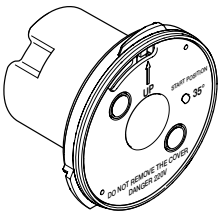

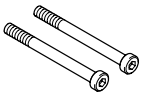

2 x M4×45 DIN 912 / ISO 4762

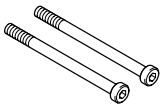

2 x M4×55 DIN 912 / ISO 4762

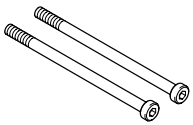

2 x M4×70 DIN 912 / ISO 4762

b 36 390 980-FF







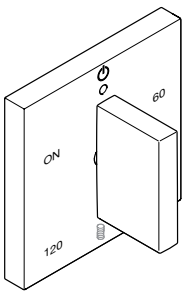

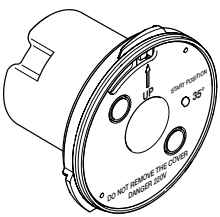

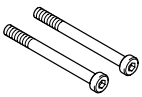

2 x M4×45 DIN 912 / ISO 4762

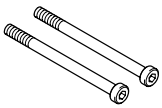

2 x M4×55 DIN 912 / ISO 4762

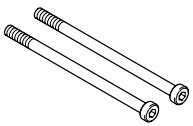

2 x M4×70 DIN 912 / ISO 4762

1

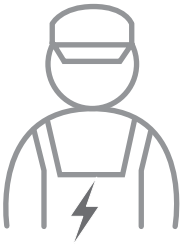

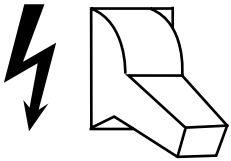

OFF

2

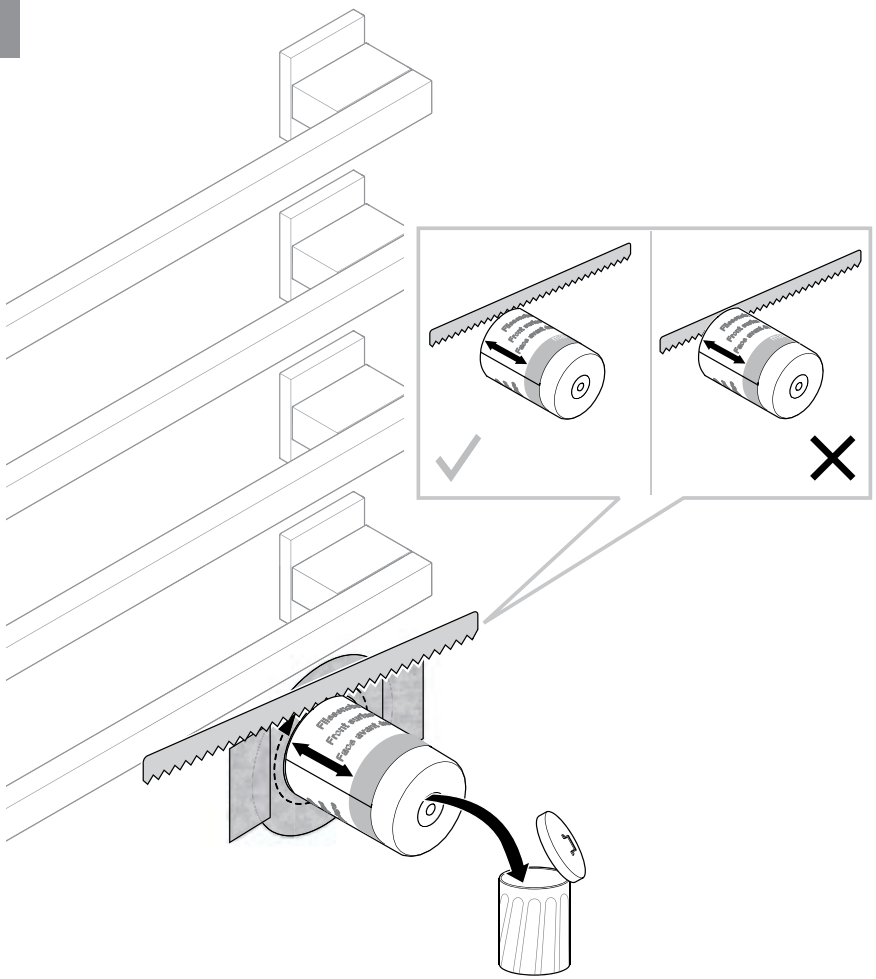

3

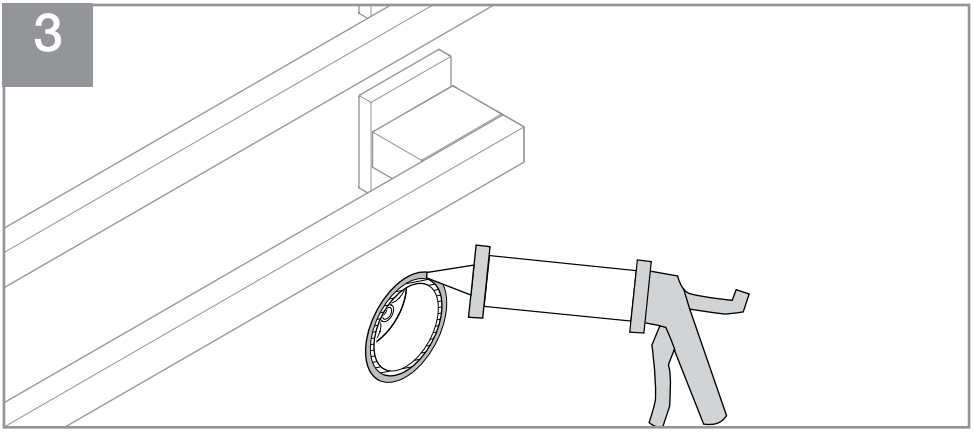

4

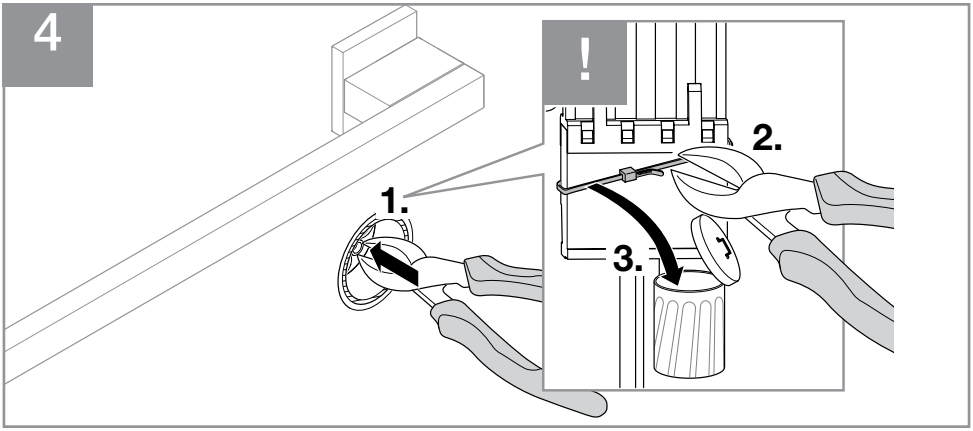

5

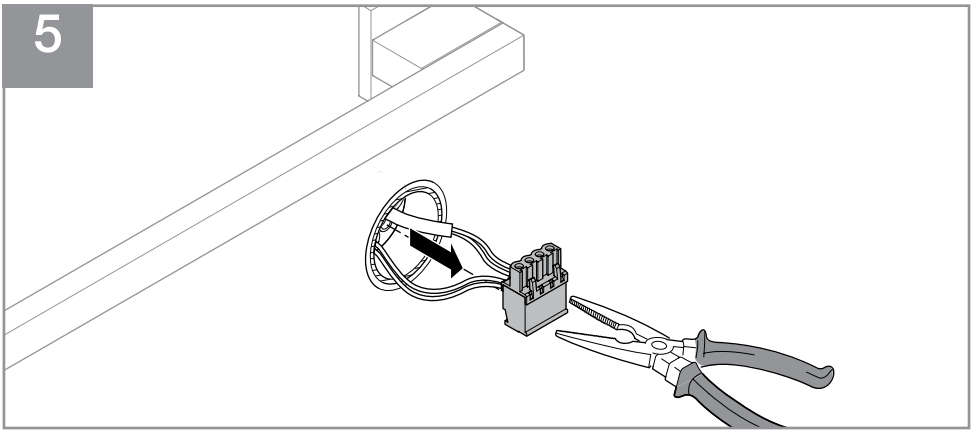

6

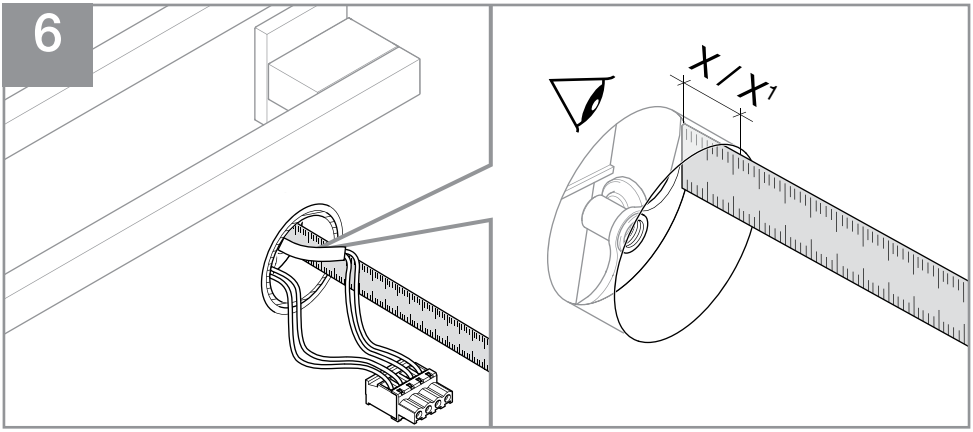

i

X	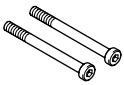
30 mm - 35 mm	M4 × 45 DIN 912 / ISO 4762
35 mm - 47 mm	M4 × 55 DIN 912 / ISO 4762
47 mm - 60 mm	M4 × 70 DIN 912 / ISO 4762



01 03 36 390 00

X1	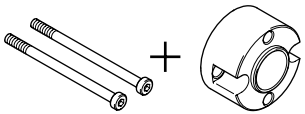
60 mm - 70 mm	M4 × 80 DIN 912 / ISO 4762
70 mm - 80 mm	M4 × 90 DIN 912 / ISO 4762



01 03 12 397 00

7

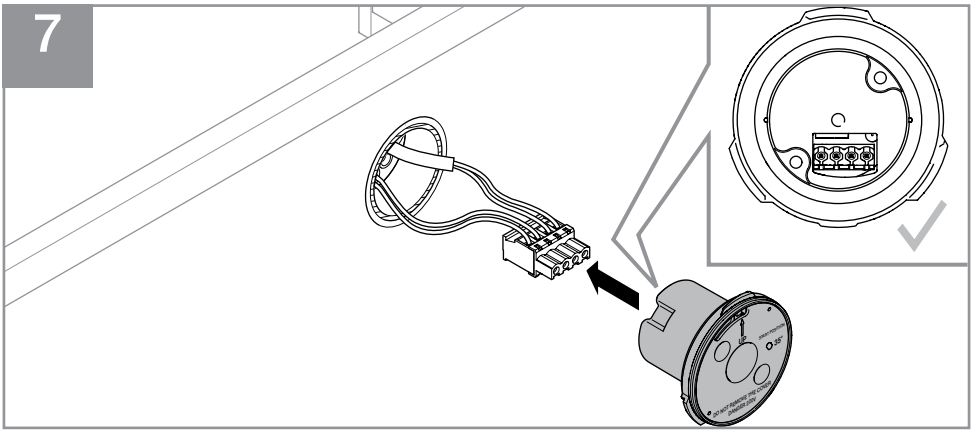

8

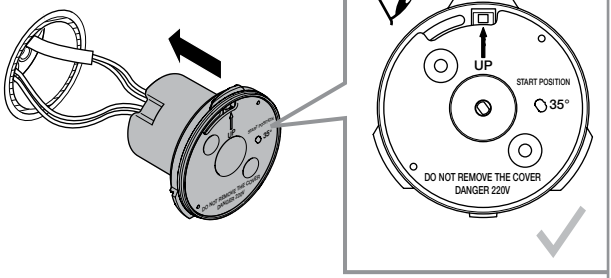
UP
START POSITION
35°
DO NOT REMOVE THE COVER
DANGER 220V

9

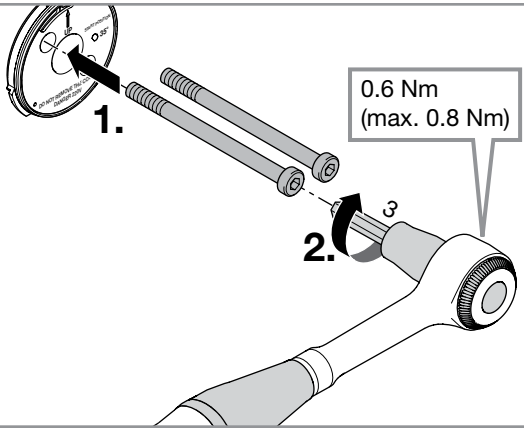
1.
2.
0.6 Nm
(max. 0.8 Nm)

10

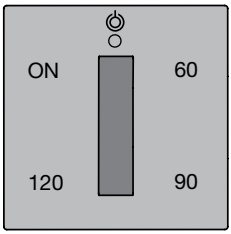
ON
60
120
90

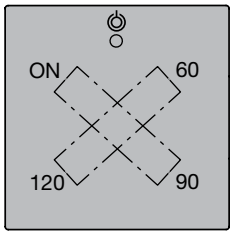
ON
60
120
90

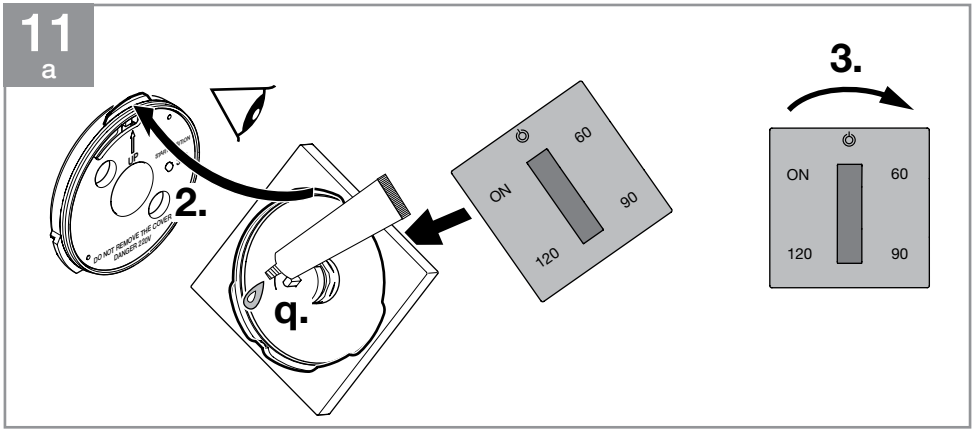
11
a
2.
q.
ON
60
90
120
3.
ON
60
120
90

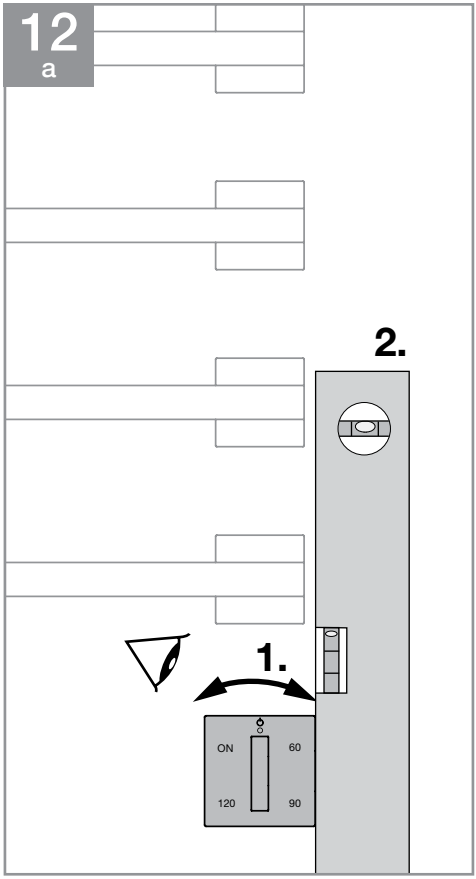
12
a
2.
1.
ON
60
120
90

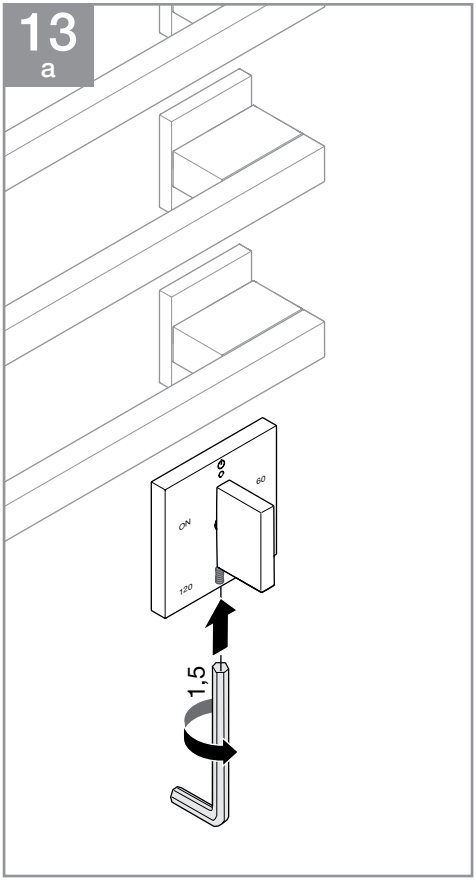
13
a
ON
60
120
1,5

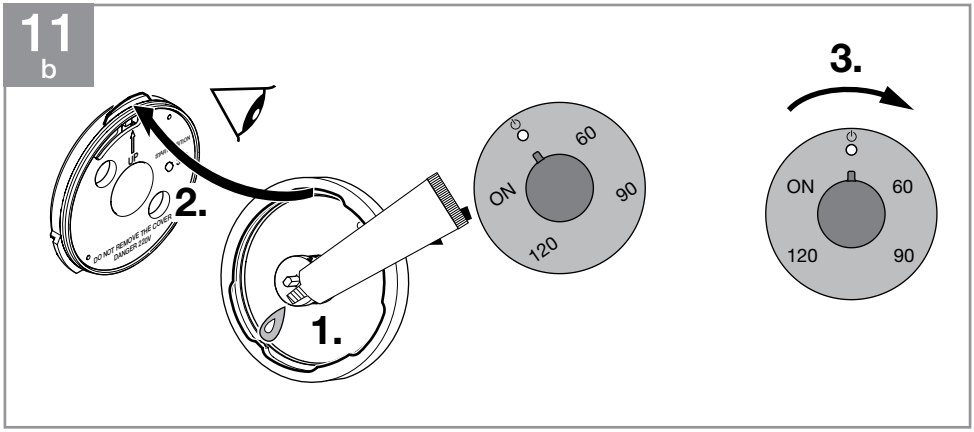
11
b
2.
1.
ON
60
90
120
3.
ON
60
120
90

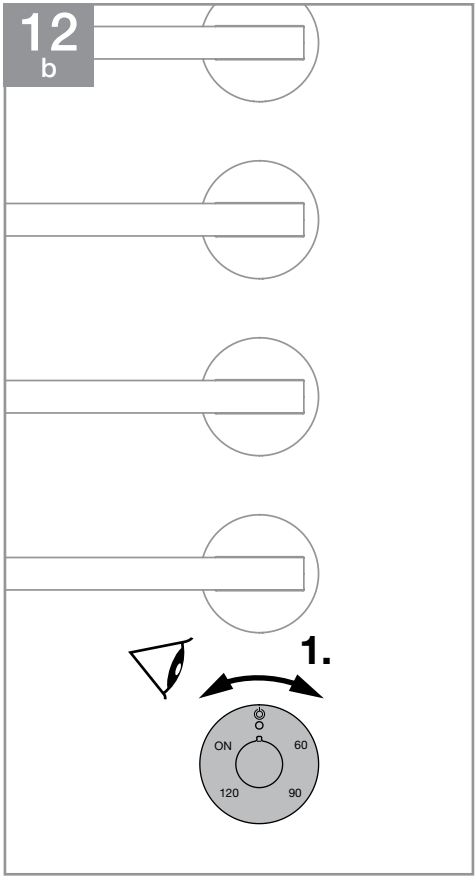
12
b
1.
ON
60
120
90

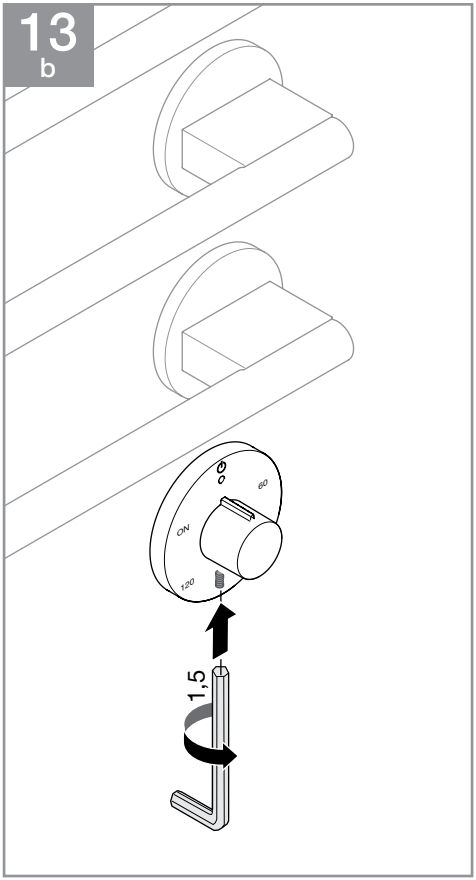
13
b
ON
60
120
1,5

36 390 979-FF

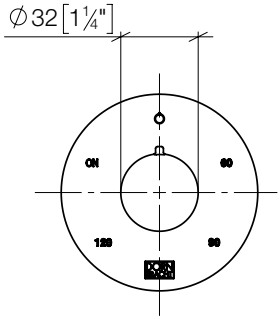

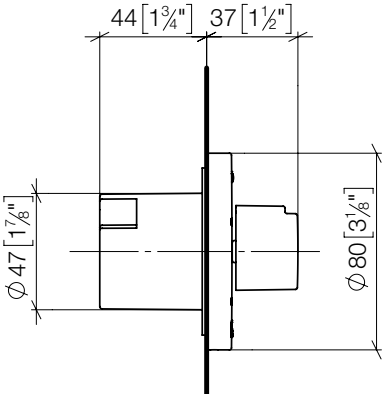

36 390 980-FF

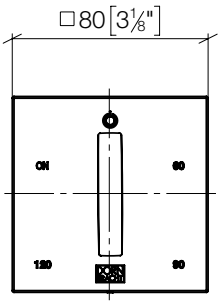

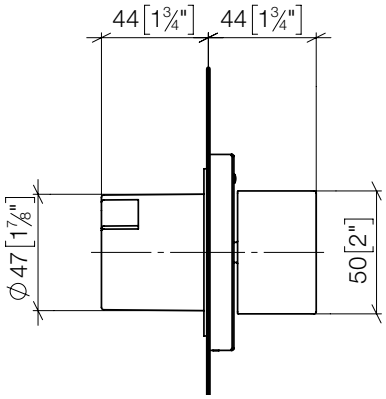



DE Entsorgung von Elektro- und Elektronik-Altgeräten. Dieses Symbol zeigt an, dass dieses Produkt nicht mit dem Hausmüll entsorgt werden darf. Es muss an einer geeigneten Sammelstelle abgegeben werden, um recycelt zu werden. Entsorgung von Altgeräten außerhalb Deutschlands: Die Entsorgung hat nach den gesetzlichen Vorschriften des jeweiligen Landes zu erfolgen.

GB Disposal of waste electrical and electronic equipment. This symbol indicates that this product must not be disposed of with household waste. It must be taken to a suitable collection point to be recycled. Disposal of old appliances outside of Germany: disposal must be carried out in accordance with the legal regulations of the respective country.

NL Verwijdering van afgedankte elektrische en elektronische apparatuur. Dit symbool geeft aan dat dit product niet met het huishoudelijk afval mag worden weggegooid. Het moet naar een geschikt inzamelpunt worden gebracht om gerecycled te worden. Verwijdering van oude apparaten buiten Duitsland: Verwijdering moet gebeuren in overeenstemming met de wettelijke voorschriften van het betreffende land.

FR Élimination des déchets d'équipements électriques et électroniques. Ce symbole indique que ce produit ne doit pas être éliminé avec les déchets ménagers. Il doit être déposé dans un point de collecte approprié afin d'être recyclé. Elimination des appareils usagés en dehors de l'Allemagne : l'élimination doit se faire conformément aux dispositions légales du pays concerné.

IT Smaltimento dei rifiuti da apparecchiature elettriche ed elettroniche. Questo simbolo indica che il prodotto non deve essere smaltito insieme ai rifiuti domestici. Deve essere portato in un punto di raccolta adeguato per essere riciclato. Smaltimento di vecchi apparecchi al di fuori della Germania: lo smaltimento deve essere effettuato in conformità alle disposizioni di legge del rispettivo paese.

ES Eliminación de residuos de aparatos eléctricos y electrónicos. Este símbolo indica que este producto no debe desecharse con los residuos domésticos. Debe llevarse a un punto de recogida adecuado para su reciclaje. Eliminación de aparatos viejos fuera de Alemania: la eliminación debe realizarse de acuerdo con la normativa legal del país correspondiente.

SE Bortskaffning av uttjänta el- och elektronikapparater Denna symbol anger att produkten inte får slängas i hushållsavfallet. Den måste lämnas till en lämplig insamlingsplats för att återvinnas. Bortskaffning av uttjänta apparater utanför Tyskland: bortskaffning måste ske i enlighet med de lagstadgade bestämmelserna i respektive land.

CZ Likvidace odpadních elektrických a elektronických zařízení. Tento symbol označuje, že výrobek nesmí být likvidován společně s domovním odpadem. K recyklaci musí být odvezen na vhodné sběrné místo. Likvidace starých spotřebičů mimo Německo: Likvidace musí být provedena v souladu s právními předpisy příslušné země.

PL Utylizacja zużytego sprzętu elektrycznego i elektronicznego. Ten symbol oznacza, że tego produktu nie wolno wyrzucać razem z odpadami domowymi. Należy go dostarczyć do odpowiedniego punktu zbiórki w celu poddania recyklingowi. Utylizacja starych urządzeń poza granicami Niemiec: utylizację należy przeprowadzić zgodnie z przepisami prawa obowiązującymi w danym kraju.

RU Утилизация отработанного электрического и электронного оборудования. Этот символ указывает на то, что данный продукт нельзя выбрасывать вместе с бытовыми отходами. Его необходимо отнести в подходящий пункт сбора, чтобы сдать на переработку. Утилизация старых приборов за пределами Германии: утилизация должна производиться в соответствии с законодательными нормами соответствующей страны.

CN 电子电气设备的废弃处理。该符号表示该产品不得与生活垃圾一起处置。必须送到合适的回收点进行回收。在德国境外处理旧设备：请按照所在国家的法律规定进行处置。

Dornbracht GmbH & Co. KG
Köbbingser Mühle 6, D-58640 Iserlohn
Tel. +49 2371 8899-900
mail@dornbracht.com
www.dornbracht.com

01 03 36 390 00 / 07.2026